ativa®

18 SHEET

CROSS-CUT
PROFESSIONAL GRADE SHREDDER

SHREDDER USER MANUAL

Manuel d'utilisateur de défibreur

Manual del usuario de la trituradora

HD PRO 1800

MODÈLE NO
HD PRO 1800

MODELO
HD PRO 1800

HEAVY DUTY

Call for technical support **1-877-777-4357**
Appelez le soutien technique **1-877-777-4357**
Llame para asistencia técnica **1-877-777-4357**

Before operating this unit, please read all instructions.
Veuillez lire toutes les instructions avant d'utiliser ce produit.
Lea atentamente las instrucciones antes de usar este producto.

CONTENTS

1. Installation
2. Operation
3. Maintenance
4. Troubleshooting
5. Warning
6. Limited Product Warranty

Technical Data	
Shred type:	Cross cut
Shred size:	5/32” x 1 3/8” 4mm x 35mm Cuts discs into 4 pieces
Sheet capacity:	18 sheets
Feed opening:	9”
Input:	115 V/60 Hz
Capabilities:	paper/CDs and DVDs/credit cards
Credit card & disc capacity:	1 at a time
Voltage:	115V/60 Hz

*One folded sheet of paper equates to 2 sheets of paper
Heavier paper, humidity or other than rate voltage may reduce capacity

INSTALLATION

Main Power Switch

Forward and Reverse Button

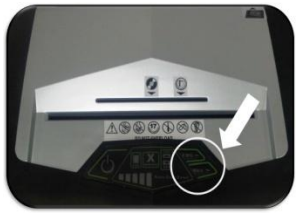

APPLICATION:
The document shredder is a machine designed for the destruction of common written material. The unit should be only fed with paper! Shredding other types of materials can cause injuries (i.e. by splinters of hard materials) or may damage the shredder (i.e. destruction of the cutting system).

INSTALLATION:
-Unpack and set the machine upright.
-Take the machine by the handles on each side and put it onto a horizontal surface.
-Plug in the machine. See “TECHNICAL DATA” for necessary precautions.
-The outlet should be located near the equipment and be easily accessible.

The main connection at the machine must be freely accessible.

OPERATION

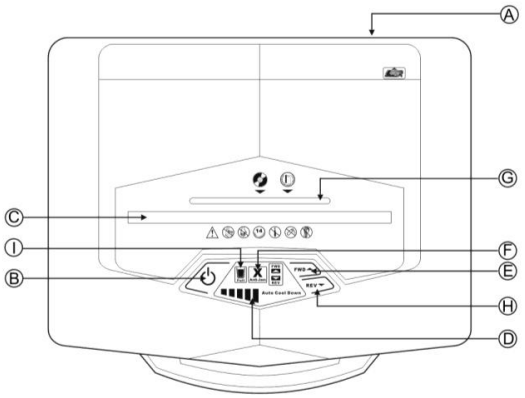

SHREDDER CONTROLS

Buttons

Switch Main Power Switch **(A)** to ON position.
Press Power Button **(B)** to turn on.
Press Power Button **(B)** to turn the power off.
Press and hold FWD to manually operate shredder in forward **(E).**
Press and hold REV to manually operate shredder in reverse **(H)**.

OPERATION

1. Turn on the main power switch in back of shredder **(A)**. Press the power button **(B)**.
2. The following function buttons will illuminate: power button **(B)**, the FWD **(E)** and REV **(H)**.
3. Insert paper into paper feed slot **(C)**. Do not feed more than the assigned maximum number of sheets at one time. The shredder will stop after paper has passed through.
4. To shred a CD, DVD or credit card insert through designated slot **(G)**.
5. After shredding, press the power button **(H)** to turn off the shredder and turn off the power switch in back of shredder **(A)**.
6. Empty the waste bin regularly to prevent jams and damage to cutting mechanism.

This unit is equipped with Jam-Alert technology. The Jam-Alert icon **(F)** will turn red after the machine has gone into reverse indicating that the maximum sheet capacity has been exceeded. Reduce the number of sheets and place the paper back into the paper feed slot.

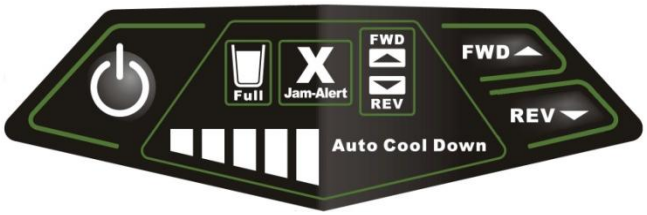

OVERHEAT

This unit is equipped with a cool down guide **(D)**. As you shred, the cool down icons will illuminate to alert you to how close the unit is to overheating and needing to cool down. The cool down icon will appear to signal that you have shredded beyond the maximum continuous shred time. In this case, unplug the machine and allow it to cool down to room temperature. Once the machine has cooled, plug the unit back into a grounded electrical outlet and continue with normal operation.

BIN FULL

When waste bin is full, a green "Full" light will flash **(I)**.

STANDBY MODE

The shredder is equipped with an energy saving standby mode which will activate after 30 minutes of being idle. To resume, pass the power button **(B)**.

MAINTENANCE

To ensure proper operation and function, periodic oiling of the cutting system is required. Failure to oil your cutting system could result in reduced sheet capacity performance, excess noise, paper jams and possible machine failure.
Oil your cutters every 5th-6th time you empty the basket if excess squeaking and rubbing noise is coming from the machine or if the shredder's sheet capacity has diminished.
Run the machine in reverse after every 15-30 minutes of continuous use while applying a thin strip of oil to the cutting head.

-Squeeze the lubricant across the full width of the cutters.
-Flip the switch to AUTO ("I") position and activate the cutting system forward for 3 seconds by inserting paper into the sensor (figure C).
-Then flip the switch to reverse for 3 seconds.
-Alternate between forward and reverse at least three times or until all paper clears out of the cutters.

-Clean the shredder housing using a soft cloth dampened with a mild solution of detergent (such as dish washing liquid) and warm water. DO NOT use chemical cleaners or solvents.

TROUBLESHOOTING

SHREDDER WILL NOT OPERATE

1. Make sure shredder is plugged into power source and the main power switch **(A)** is switched on.
2. Make sure the waste bin is fully inserted into the shredder housing.

PAPER JAM

1. Press and hold REV button to clear the jam.
2. Press power button to continue shredding.

CAUTION: Sharp cutter blades. Do not reach underneath the shredder head to remove jammed paper. Serious injury can result.

SHREDDER STOPS WHILE SHREDDING

1. Shredder may have reached the maximum duty cycle. Check if the red indicator light **(D)** is illuminated.
2. Switch off the main power switch **(A)** and unplug the shredder from the power source.
3. Allow the motor to cool down.
4. Plug the shredder into power source. Switch on the main power switch **(A)** in back of shredder and press the power button **(B)**.

WARNING

The machine cannot be operated by more than one person at any given time! The machine was designed for safe operation by one person only.

During the shredding process no other work may be performed on the machine (i.e. cleaning etc).

Product is not intended for use by children (product is not a toy).

Repairs must be done by qualified service personnel only.

Keep all aerosol products away from the machine.

Keep all loose articles of clothing, ties, jewelry, long hair or other objects away from the opening to prevent injury.

Never insert fingers into the opening. Serious injury may result.

In case of danger, unplug the machine. Always unplug the machine from the main power supply before opening the machine.

LIMITED PRODUCT WARRANTY

SWINTON AVENUE TRADING, INC. LIMITED PRODUCT WARRANTY

This limited warranty covers the original purchase of a new product used for normal commercial, personal or household use. Swinton Avenue Trading, Inc. (SAT) warrants its products will be free from defects in materials and workmanship (normal wear and tear excepted), for two (2) years from the date of purchase, except as provided below. SAT, at its option, will replace with a comparable product, free of charge, any product which fails under normal use as a result of such defect. This warranty does not apply to damage caused by fire, accident, negligence, misuse, improper cleaning or other circumstances not directly attributable to manufacturing defects.

Additionally, the cutting cylinders are warranted for their lifetime and will be replaced without charge for material or labor if found by SAT to be defective.

Proof of purchase is required in the form of a receipt (copy or original) to validate warranty. If you do not have a copy of your store receipt and paid using a check or a major credit card, a copy can be obtained from Office Depot's receipt retrieval department at (561) 438-7739.

If SAT chooses to provide a refund for such product, it will be fulfilled in the form of an Office Depot Merchandise Card. Claims fulfilled in this manner take approximately 90 days to process.

SAT PROVIDES THIS LIMITED WARRANTY IN LIEU OF ALL OTHER WARRANTIES EITHER EXPRESS OR IMPLIED. EXPRESSLY EXCLUDED ARE ALL WARRANTIES OF FITNESS FOR AN EXCLUSIVE REMEDY UNDER THIS WARRANTY SHALL BE LIMITED TO THE REPAIR OR REPLACEMENT AT SAT'S SOLE DISCRETION AND COST, OF PRODUCTOR COMPONENTS.

IN NO EVENT SHALL SAT, ITS AFFILIATES, SUBSIDIARIES OR PARENT COMPANIES BE RESPONSIBLE FOR CONSEQUENTIAL, SPECIAL OR INCIDENTAL DAMAGES ARISING OUT OF A CLAIM OF DEFECTIVE PRODUCT EVEN IF SAT HAS BEEN ADVISED OF THE POSSIBILITY OF SUCH DAMAGES.

SOME STATES OR PROVINCES DO NOT ALLOW THE EXCLUSION OF IMPLIED WARRANTIES OR LIMITATIONS ON HOW LONG AN IMPLIED WARRANTY LASTS OR THE EXCLUSION OR LIMITATION OF INCIDENTAL OR CONSEQUENTIAL DAMAGES SO THE ABOVE LIMITATIONS MAY NOT APPLY TO YOU. THIS WARRANTY GIVES YOU SPECIFIC LEGAL RIGHTS AND YOU MAY ALSO HAVE OTHER RIGHTS WHICH MAY VARY BY STATE OR PROVINCE.

THIS WARRANTY APPLIES ONLY TO THE U.S. AND CANADA.

Return Instructions: Please call 1-877-777-HELP (1-877-777-4357) for warranty service or product support.

CONTENUS

1. Installation
2. Fonctionnement
3. Entretien
4. Dépannage des déchiqueteuses
5. Avertissement
6. Garantie limitée

Caracterostoques Techniques	
Déchiqueter le type:	Coupe croisée
Taille de coupe:	5/32” x 1 3/8” 4mm x 35mm coupe des disques dans à 4 pièces
Fente d’alimentation:	229 mm
Capacité de feuille:	18 feuilles de papier
Déchiquetage:	Papier, CD, DVD, carte de credit
Capacité de carte de crédit et disque:	1 à la fois
Tension:	115 V/60 Hz

*Une feuille de papier pliée équivaut à duex fuelles
Le papier plus épais, l’humidité et une tension différente de la tension nominale peuvent réduire la capacité.

INSTALLATION

Interrupteur Général Principal

En avant et le Bouton d'Inverse

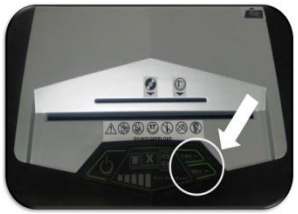

APPLICATION :
Cette déchiqueteuse est conçue pour détruire des documents courants. L’appareil ne doit être utilisé que pour la destruction de papier! Le déchiquetage d’autres supports de données peut causer des blessures (par des éclats de matériau rigide) ou endommager l’appareil, notamment le système de coupe.

INSTALLATION :
– Déballer l’appareil et le mettre debout.
– Prendre l’appareil par les poignées situées de chaque côté et le placer sur une surface horizontale.
– Brancher l’appareil. Consulter la section « CARACTÉRISTIQUES TECHNIQUES » pour connaître les précautions requises.
– La prise d’alimentation devrait se trouver à proximité de l’appareil et être aisément accessible.

La prise secteur à laquelle l’appareil est branché doit être aisément accessible.

FONCTIONNEMENT

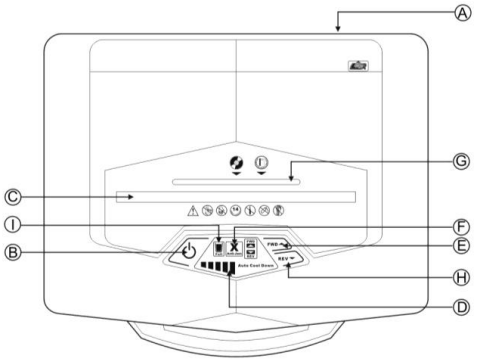

COMMANDES

Touches

Mettre l’interrupteur principal **(A)** à la position « ON ».

Appuyer sur la touche d’alimentation **(B)** pour mettre l’appareil sous tension.

Appuyer sur la touche d’alimentation **(B)** pour mettre l’appareil hors tension.

Appuyer sur la touche « FWD » et la maintenir enfoncée pour activer manuellement le mode de marche avant **(E)**

Appuyer sur la touche « REV » et la maintenir enfoncée pour activer manuellement le mode de marche arrière **(H)**.

FONCTIONNEMENT

1. Mettre l’interrupteur principal à l’arrière de l’appareil à la position « ON » **(A)**. Appuyer sur la touche d’alimentation **(B)**.
2. Les touches de fonction suivantes s’illumineront : touche d’alimentation **(B)**, touche de marche avant « FWD » **(E)** et touche de marche arrière « REV » **(H)**.
3. Introduire du papier dans la fente d’alimentation **(C)**. Ne pas excéder la capacité d’alimentation maximale de l’appareil. L’appareil s’arrête automatiquement une fois le déchiquetage terminé.
4. Pour déchiqueter un CD, un DVD ou une carte de crédit, insérer l’élément visé dans la fente appropriée **(G)**.
5. Une fois le déchiquetage terminé, appuyer sur la touche d’alimentation **(B)** pour mettre l’appareil hors tension, puis mettre l’interrupteur principal à l’arrière de l’appareil à la position « OFF » **(A)**.

6. Vider régulièrement la corbeille pour prévenir les bourrages papier et éviter d'endommager le mécanisme de coupe.

Cet appareil intègre un dispositif le bourrage alerte. Allumage rouge **(F)** indict "Bourage Papier Surcharge". Vous avez introduit trop de papier a la fois. Le cas échéant, réduire le nombre de feuilles et réintroduire le papier dans la fente d'alimentation.

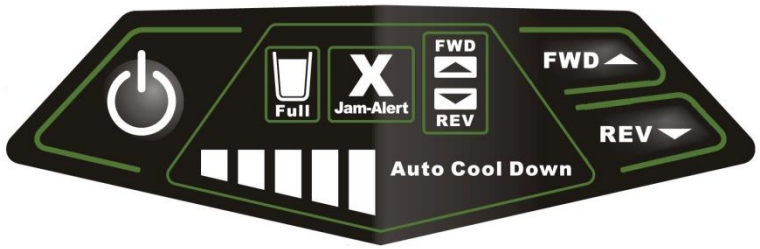

SURCHAUFFE

Cet appareil est pourvu d'un guide de refroidissement **(D)**. Les barres de refroidissement s'illuminent à mesure que le déchiquetage progresse pour vous indiquer à quel point l'appareil frôle la surchauffe. L'icône de refroidissement s'affichera pour vous indiquer que vous avez outrepassé la période maximale de fonctionnement continu de l'appareil. Le cas échéant, débrancher l'appareil et laisser le moteur refroidir jusqu'à la température ambiante. Une fois l'appareil refroidi, rebrancher la déchiqueteuse dans une prise murale mise à la terre et poursuivre les opérations normales.

CORBEILLE PLEINE

L'icône « Full » clignote en vert pour indiquer que

la corbeille est pleine **(I)**.

MODE VEILLE

La déchiqueteuse intègre un mode d'économie d'énergie qui place l'appareil en mode veille après 30 minutes d'inactivité. Pour réactiver l'appareil, appuyer sur la touche d'alimentation **(B)**.

ENTRETIEN

Le bon fonctionnement de l'appareil repose sur une lubrification périodique du système de coupe. La lubrification inadéquate du système de coupe peut entraîner une diminution du rendement, des bruits excessifs, des bourrages papier et la défaillance possible de l'appareil.
Huiler les lames toutes les 5 ou 6 fois que vous videz la corbeille, si des bruits de grincement et de friction excessifs proviennent de l'appareil ou si la capacité de coupe de la déchiqueteuse diminue.
Faire fonctionner l'appareil en marche inverse après chaque cycle de fonctionnement continu de 15 à 30 minutes tout en appliquant un mince filet d'huile sur la tête de coupe.
– Huiler l'entrée de coupe sur toute sa largeur.
– Mettre le commutateur à la position AUTO (« I ») et activer le système de coupe vers l'avant pendant 3 secondes en insérant une feuille de papier dans la fente pour déclencher le capteur (figure C).
– Activer la marche arrière pendant 3 secondes.
– Alterner entre la marche avant et la marche arrière au moins trois fois, ou jusqu'à ce qu'il ne reste plus de papier dans le système de coupe.

– Nettoyer l'enveloppe de la déchiqueteuse avec de l'eau tiède et un linge doux humecté d'un détergent léger (par exemple, du détergent liquide à vaisselle). NE PAS utiliser de solvants ou de nettoyants chimiques.

DÉPANNAGE DES DÉCHIQUTEUSES

LA DÉCHIQUETEUSE NE FONCTIONNE PAS.

3. Vérifier que l'appareil est branché à une source d'alimentation et que l'interrupteur principal **A** est à la position « ON ».
4. Vérifier que la corbeille est entièrement insérée dans l'enveloppe de la déchiqueteuse.

BOURRAGE PAPIER

1. Appuyer sur la touche de marche arrière « REV » et la maintenir enfoncée pour libérer le bourrage.
2. Appuyer sur la touche d'alimentation pour poursuivre le déchiquetage.

ATTENTION : Lames coupantes. Ne pas tenter de libérer un bourrage papier en introduisant les mains sous le bloc de coupe. Le non-respect de cette directive peut entraîner des blessures graves.

L'APPAREIL CESSE DE FONCTIONNER PENDANT LE DÉCHIQUETAGE.

5. L'appareil peut avoir atteint la fin de son cycle maximal de fonctionnement continu. Vérifier si le témoin rouge **(D)** est allumé.
6. Couper l'interrupteur principal **(A)** et débrancher l'appareil de sa source d'alimentation.
7. Laisser le moteur refroidir.

Rebrancher l'appareil dans la prise d'alimentation. Mettre l'interrupteur principal **(A)** à l'arrière de l'appareil à la position « ON » et appuyer sur la touche d'alimentation **(B)**.

AVERTISSEMENT

Cet appareil ne doit pas être utilisé par plusieurs personnes en même temps. Le fonctionnement sécuritaire de l'appareil repose sur son utilisation par une seule personne.

Ne pas entreprendre d'autre activité (par exemple, nettoyage ou autre) pendant le processus de déchiquetage.

Tenir les enfants à l'écart de l'appareil. L'ensemble des mesures et des éléments de sécurité de cet appareil est basé sur une utilisation sécuritaire par un adulte uniquement.

Ne confier les travaux de réparation qu'à des techniciens qualifiés.

Tenir tous les produits aérosols à l'écart de l'appareil.

Tenir tout vêtement ample, cravate, collier, bijou, cheveux longs ou autres objets à l'écart de l'ouverture pour prévenir les blessures. Toujours débrancher l'appareil de l'alimentation secteur avant de l'ouvrir.

Ne jamais introduire les doigts dans l'ouverture. Le non-respect de cette directive peut entraîner des blessures graves.

En cas de danger, débrancher l'appareil.

GARANTIE LIMITÉE

SWINTON AVENUE TRADING, INC. GARANTIE LIMITÉE DU PRODUIT

Cette garantie limitée couvre l'achat initial d'un nouveau produit utilisé à des fins commerciales, personnelles ou domestiques normales. Swinton Avenue Trading, Inc. (ci-après « SAT ») garantit que ses produits sont exempts de défauts de matériaux et de fabrication (usure normale exceptée) pendant deux (2) ans à compter de la date d'achat, à l'exception de ce qui est indiqué ci-dessous. À sa convenance, SAT remplacera gratuitement par un produit comparable tout produit défectueux lors d'un usage normal dû à un tel défaut. Cette garantie ne s'applique pas aux dommages causés par un incendie, un accident, une négligence, une mauvaise utilisation, un nettoyage inadéquat ou d'autres circonstances qui ne seraient pas directement attribuables à des défauts de fabrication.

En outre, les cylindres de coupe sont garantis à vie et seront remplacés sans frais de matériel et de main-d'œuvre si SAT les trouve défectueux.

Une preuve d'achat, sous la forme d'un reçu (copie ou original), est requise pour valider la garantie. Si vous n'avez pas de copie de votre reçu du magasin et que vous avez payé par chèque ou à l'aide d'une carte de crédit reconnue, vous pourrez obtenir une copie auprès du service de retrait des reçus d'Office Depot, au (561) 438-7739.

Tout remboursement offert par SAT pour un tel produit prendra la forme d'une carte de marchandise d'Office Depot. Les réclamations remplies de cette façon requièrent environ 90 jours pour être traitées.

CETTE GARANTIE LIMITÉE DE SAT TIENT LIEU DE TOUTE AUTRE GARANTIE, EXPRESSE OU IMPLICITE. SONT EXPRESSÉMENT EXCLUES TOUTES LES GARANTIES DE COMPATIBILITÉ À UN USAGE PARTICULIER OU DE LA QUALITÉ MARCHANDE; LA SEULE OBLIGATION DE SAT ET LE RECOURS EXCLUSIF DE L'UTILISATEUR DANS LE CADRE DE CETTE GARANTIE SERONT LIMITÉS À LA RÉPARATION OU AU REMPLACEMENT, À LA SEULE DISCRÉTION DE SAT, ET AU COÛT DU PRODUIT OU DE SES COMPOSANTS.

EN AUCUN CAS SAT, SES SOCIÉTÉS AFFILIÉES, SES FILIALES OU LES SOCIÉTÉS MÈRES NE SERONT TENUES RESPONSABLES DE DOMMAGES INDIRECTS, SPÉCIAUX OU CONSÉCUTIFS PROVENANT DE LA RÉCLAMATION D'UN PRODUIT DÉFECTUEUX MÊME SI SAT A ÉTÉ AVISÉ DE LA POSSIBILITÉ DE TELS DOMMAGES.

CERTAINS ÉTATS OU PROVINCES N'AUTORISENT PAS D'EXCLUSION DE LA GARANTIE IMPLICITE OU DE RESTRICTION SUR LA DURÉE D'UNE GARANTIE IMPLICITE NI L'EXCLUSION OU LA RESTRICTION DES DOMMAGES ACCESSOIRES OU INDIRECTS; PAR CONSÉQUENT, LES RESTRICTIONS SUSMENTIONNÉES POURRAIENT NE PAS S'APPLIQUER À VOUS. CETTE GARANTIE VOUS ACCORDE DES DROITS LÉGAUX SPÉCIFIQUES; VOUS POURRIEZ ÉGALEMENT AVOIR D'AUTRES DROITS QUI PEUVENT VARIER SELON LES ÉTATS ET LES PROVINCES.

CETTE GARANTIE NE S'APPLIQUE QU'AUX ÉTATS-UNIS ET AU CANADA.

Instructions de retour; Composer le 1-877-777-HELP (1-877-777-4357) pour le service de garantie ou l'assistance au produit.

CONTENIDO

1. Instalaciones
2. Operación
3. Mantenimiento
4. Solucionar Problemas de la Máquina Trituradora
5. Avertencia
6. Garantía Limitada

Datos Técnicos	
Destroce tipo:	Corte transversal
Tamaño de corte:	5/32” x 1 3/8” 4mm x 35mm Corta discos en 4 pedazos
Abertura:	22,8 cm
Capacidad de hoja:	18 hojas de papel
Usos:	Papel, CD, DVD y tarjetas de crédito
Capacidad de tarjeta de crédito y disco:	1 a la vez
Voltaje:	115 V, 60 Hz

*Una hoja de papel doblada equivale a 2 hojas de papel
Si el papel es más pesado, si está húmendo a las tensión es otra, la capacidad puede disminuir

INSTALACIONES

Principal Interruptor de Poder

Botón delantero e Inverso

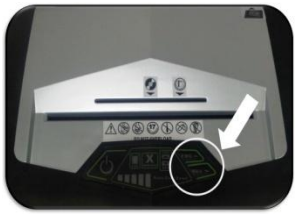

APLICACIÓN:
La trituradora de documentos es una máquina diseñada para la destrucción de material escrito común. En este equipo sólo debe ponerse papel. El triturado de cualquier otro tipo de material puede causar lesiones (por astillas de materiales duros) o dañar la trituradora (por la destrucción del sistema de corte).

INSTALACIÓN:
-Desempaque y coloque la máquina en posición vertical.
-Tome la máquina por las asas que tiene a cada lado y colóquela en una superficie plana.
-Enchufe la máquina. Vea la sección “DATOS TÉCNICOS” para conocer las precauciones que deben tomarse.
-El tomacorriente debe estar cerca del equipo y ser fácilmente accesible.

La conexión principal de la máquina también debe ofrecer un acceso fácil.

OPERACIÓN

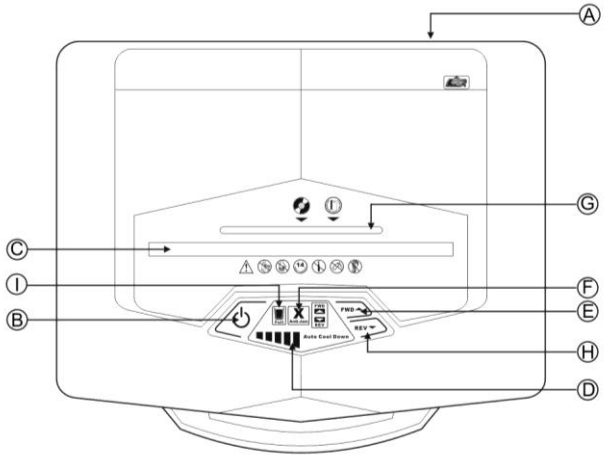

CONTROLES DE LA TRITURADORA

Botones

Accione el interruptor principal **(A)** hacia la posición de encendido (ON).

Presione el botón de encendido **(B)** para encender la máquina.

Presione el botón de encendido **(B)** para apagarla.

Mantenga presionado el botón FWD para operar manualmente la trituradora hacia adelante **(E)**.

Mantenga presionado el botón REV para operar manualmente la trituradora en reversa **(H)**

OPERACIÓN

1. Encienda el interruptor principal en la parte posterior de la trituradora **(A)**. Presione el botón de encendido **(B)**
2. Se iluminarán los siguientes botones de función: botón de encendido **(B)**, botón FWD **(E)** y botón REV **(H)**.
3. Inserte el papel en la ranura de alimentación **(C)**. No coloque más de la capacidad máxima en cada ocasión. La trituradora se detendrá después de haber destruido el papel.
4. Para triturar un CD, DVD o una tarjeta de crédito, utilice la ranura especial para este propósito **(G)**.
5. Después de triturar, presione el botón de encendido **(B)** para apagar el aparato y desactive el interruptor de corriente en la parte de atrás **(A)**.
6. Vacíe el depósito de basura con regularidad para evitar que el papel se atasque y dañe el mecanismo de corte.

Esta unidad está equipada con tecnología atascos alarma. El ícono de alerta de atasco **(F)** se pondrá rojo después de que la máquina se haya puesto en reversa, para indicar que se ha excedido la capacidad máxima. Reduzca la cantidad de hojas y coloque nuevamente el papel en la ranura de alimentación.

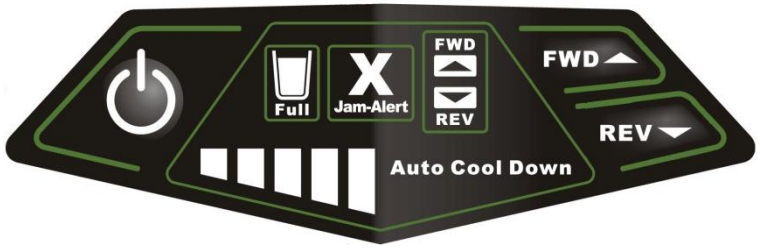

SOBRECALENTAMIENTO

Esta unidad está equipada con una guía de enfriamiento **(D)**. Después de usar la trituradora durante un tiempo, se iluminará el icono que indica que el motor se está sobrecalentando y que se debe proceder a enfriarlo. El icono de enfriamiento aparecerá para indicar que ha usado el aparato más allá del tiempo de triturado continuo máximo. En tal caso, deberá desenchufar el equipo y dejar que se enfríe a temperatura ambiente. Una vez que la máquina esté fría, vuelva a enchufar la unidad en un tomacorriente con conexión a tierra y continúe trabajando como de costumbre.

DEPÓSITO LLENO

Cuando el depósito de basura esté a su capacidad máxima, aparecerá una luz verde parpadeante que indica que está lleno ("Full") **(I)**.

MODO DE ESPERA

La trituradora está equipada con un modo de espera de ahorro de energía que se activa después de 30 minutos de inactividad. Para volver a usar la máquina, presione el botón de encendido **(B)**.

ENTRETIEN

Para asegurar un funcionamiento adecuado, es necesario aceitar periódicamente el sistema de navajas. Si no aceita las navajas, el aparato podría mermar el rendimiento de corte de papel, producir un exceso de ruido, papel atascado y la posible falla de la máquina.
Aceite las navajas cada cinco o seis veces que vacíe el depósito o si escucha un exceso de rechinidos y fricción en el interior del aparato o si disminuye la capacidad de triturado de papel.
Ponga la máquina en reversa después de 15 a 30 minutos de uso continuo, mientras aplica una capa delgada de aceite al cabezal de corte.
-Coloque el lubricante a todo lo ancho de las navajas.
-Coloque el interruptor en la posición AUTO (“I”) y active el sistema de corte hacia adelante por 3 segundos, insertando papel en el sensor (figura C).
-Luego coloque el interruptor en reversa durante 3 segundos.
-Alterne la activación del mecanismo hacia adelante y en reversa por lo menos tres veces, o bien hasta que no quede papel en las navajas.

-Limpie el gabinete de la trituradora usando un paño ligeramente humedecido con una solución detergente suave (como líquido para lavar platos) y agua tibia. **No utilice limpiadores químicos ni solventes**.

SOLUCIONAR PROBLEMAS DE LA MÁQUINA TRITURADORA

LA TRITURADORA NO FUNCIONA

1. Asegúrese de que la trituradora esté enchufada y que el interruptor principal **(A)** esté encendido.
2. Compruebe que el depósito esté colocado correctamente en el gabinete de la trituradora.

PAPEL ATASCADO

1. Mantenga presionado el botón REV para solucionar el atasco.
2. Presione el botón de encendido para seguir triturando material.

PRECAUCIÓN: Navajas de corte afiladas. No meta los dedos debajo del cabezal de triturado para quitar el papel atascado. Podría sufrir lesiones graves.

LA TRITURADORA SE DETIENE A LA MITAD DEL PROCESO

1. La trituradora puede haber alcanzado el ciclo de trabajo máximo. Revise si la luz indicadora roja **(D)** está iluminada.
2. Apague el interruptor principal de corriente **(A)** y desenchufe la trituradora de la fuente de energía.

3. Deje que el motor se enfríe.
4. Enchufe la trituradora al tomacorriente. Accione el interruptor principal **(A)** en la parte posterior de la trituradora y presione el botón de encendido **(B)**.

AVERTENCIA

Una sola persona puede operar la máquina en un momento dado. La máquina fue diseñada para ser operada de manera segura por una sola persona.

Durante el proceso de triturado no deberá realizarse ningún otro trabajo en la máquina (como por ejemplo, su limpieza).

Mantenga a los niños alejados de la máquina. El diseño y los conceptos de seguridad de este equipo se basan en las dimensiones de un adulto, para asegurar que pueda ser operado con seguridad sólo por adultos.

Este producto sólo debe ser reparado por personal calificado.

Mantenga todo tipo de aerosol lejos de la máquina.

Mantenga toda la ropa holgada, corbatas, joyería, cabellos largos y cualquier otro objeto lejos de la abertura para evitar lesiones. Siempre desenchufe la máquina del tomacorriente antes de abrirla.

Nunca meta los dedos en la abertura. Podría sufrir lesiones graves.

En caso de peligro, desenchufe la máquina

GARANTíA LIMITADA

GARANTÍA LIMITADA DE SWINTON AVENUE TRADING, INC.

Esta garantía limitada cubre la compra original de un producto nuevo para uso normal en el ámbito comercial, personal o doméstico. Swinton Avenue Trading, Inc. (SAT) garantiza que sus productos estarán libres de defectos de fábrica, lo que excluye el desgaste normal, por un periodo de dos (2) años a partir de la fecha de compra, salvo por lo dispuesto a continuación. SAT, a su discreción, podrá elegir reemplazar el producto por uno similar sin cargo alguno, en caso de que, bajo circunstancias de uso normal, presente fallas por defectos de fábrica. Esta garantía carece de validez si el daño es causado por fuego, accidente, negligencia, uso incorrecto, limpieza inadecuada o cualquier otra circunstancia que no se pueda atribuir directamente a un defecto de fabricación.

Asimismo, los cilindros de corte cuentan con garantía de materiales y mano de obra por toda su vida útil y se reemplazarán sin costo alguno si SAT considera que presentan defectos.

Para hacer válida la garantía se debe presentar el comprobante de compra original o una copia de ese documento. Si no cuenta con el recibo de la tienda y pagó con cheque o tarjeta de crédito, puede solicitar una copia al departamento de facturación de Office Depot llamando al (561) 438-7739.

Si SAT decide proporcionar un reembolso por el producto, se otorgará en forma de tarjeta de mercancía de Office Depot. El trámite de las reclamaciones que se resuelvan de esta manera tarda alrededor de 90 días.

SAT OFRECE ESTA GARANTÍA LIMITADA EN LUGAR DE CUALQUIER OTRA GARANTÍA EXPRESA O IMPLÍCITA. SE EXCLUYEN EXPRESAMENTE TODAS LAS GARANTÍAS DE ADECUACIÓN PARA UN FIN DETERMINADO. EL ÚNICO RECURSO DEL COMPRADOR, A DISCRECIÓN DE SAT, SE LIMITARÁ A LA REPARACIÓN O EL REEMPLAZO DE LOS COMPONENTES DE PRODUCCIÓN SIN CARGO.

EN NINGÚN CASO SAT, SUS FILIALES, SUBSIDIARIAS O COMPAÑÍAS MATRICES SERÁN RESPONSABLES POR DAÑOS Y PERJUICIOS EMERGENTES, ESPECIALES O INCIDENTALES QUE SURJAN O SEAN RESULTADO DE UNA RECLAMACIÓN POR UN PRODUCTO DEFECTUOSO, INCLUSO SI SAT HUBIERA SIDO INFORMADO DE LA POSIBILIDAD DE QUE OCURRIESEN TALES DAÑOS.

ALGUNOS ESTADOS O PROVINCIAS NO PERMITEN LA EXCLUSIÓN DE GARANTÍAS IMPLÍCITAS O LAS LIMITACIONES RESPECTO DE SU DURACIÓN, COMO TAMPOCO LA EXCLUSIÓN O LIMITACIÓN DE LA RESPONSABILIDAD POR DAÑOS Y PERJUICIOS INCIDENTALES O EMERGENTES; EN CONSECUENCIA, PUEDE QUE LAS LIMITACIONES ANTERIORES NO SE APLIQUEN EN SU CASO. ESTA GARANTÍA CONFIERE AL COMPRADOR DERECHOS ESPECÍFICOS SIN EXCLUIR OTROS QUE PODRÍAN ASISTIRLE SEGÚN EL ESTADO O LA PROVINCIA DE ORIGEN.

ESTA GARANTÍA ES VÁLIDA SÓLO EN ESTADOS UNIDOS Y CANADÁ.

Devolución de productos: Llame al 1-877-777-HELP (1-877-777-4357) si desea hacer valer la garantía o recibir asistencia adicional.