Swinton Avenue Trading Ltd., Inc. Garantía limitada de 10 años para el producto

Esta garantía limitada cubre la adquisición original de un producto nuevo utilizado con fines comerciales, personales o domésticos normales. Swinton Avenue Trading, Inc. (SAT) garantiza que sus productos estarán exentos de defectos materiales y de fabricación (a excepción de los derivados de un uso y desgaste normal) durante 10 años a partir de la fecha de compra del producto, con la salvedad de lo dispuesto a continuación. SAT, a su discreción, sustituirá de forma gratuita por un producto de características similares cualquier producto adquirido que no soporte unas condiciones de uso normales como consecuencia de dicho defecto. Esta garantía no se aplica a daños causados por incendio, accidente, negligencia, uso incorrecto o cualquier otro uso no especificado en las instrucciones del producto, así como a daños causados por una limpieza incorrecta o por otras circunstancias no atribuibles de forma directa a defectos en los materiales y la fabricación.

Los cambios atribuibles a la propia naturaleza de la madera u otros materiales no se considerarán defectos y SAT no garantiza la resistencia del color o la coincidencia del color, el veteado o la textura de dichos materiales. Esta garantía no se aplica a: modificaciones del producto, accesorios del producto no aprobados por SAT y productos no instalados, utilizados o mantenidos de acuerdo a las instrucciones y advertencias del producto.

Esta garantía cuenta con las siguientes excepciones: el tejido, la espuma, el acabado de chapa y el resto de materiales de revestimiento tienen una garantía de tres años a partir de la fecha de compra.

Es necesario presentar el recibo (copia u original) como prueba de compra para validar la garantía. Si no tiene una copia del recibo de la tienda y realizó el pago mediante cheque o tarjeta de crédito, puede conseguir una copia a través del departamento de recuperación de recibos de Office Depot en el teléfono 1-800-721-6592.

En el caso de que Swinton Avenue Trading, Inc. decida reembolsar dicho producto, este reembolso se realizará mediante una tarjeta comercial de Office Depot. Las reclamaciones realizadas a través de este método se procesarán en aproximadamente 90 días.

ESTA GARANTÍA LIMITADA DE SAT SUSTITUYE A TODAS LAS DEMÁS GARANTÍAS, YA SEAN EXPLÍCITAS O IMPLÍCITAS. QUEDAN EXPRESAMENTE EXCLUIDAS TODAS LAS GARANTÍAS DE ADECUACIÓN PARA UN DETERMINADO FIN O COMERCIABILIDAD. LA ÚNICA OBLIGACIÓN DE SAT Y EL ÚNICO RECURSO DEL USUARIO EN VIRTUD DE ESTA GARANTÍA CONSISTIRÁ EN LA REPARACIÓN, REEMBOLSO (MEDIANTE UNA TARJETA COMERCIAL DE OFFICE DEPOT) O SUSTITUCIÓN, SEGÚN ESTIME OPORTUNO ODP Y ASUMIENDO TODOS LOS COSTES, DEL PRODUCTO O SUS COMPONENTES.

EN NINGÚN CASO SAT, SUS AFILIADOS, SUBSIDIARIOS O EMPRESAS MATRICES SERÁN RESPONSABLES DE DAÑOS DERIVADOS, ESPECIALES O NO INTENCIONADOS PROCEDENTES DE UNA RECLAMACIÓN POR UN PRODUCTO DEFECTUOSO, AUNQUE SE HAYA ADVERTIDO A SAT DE LA POSIBILIDAD DE TALES DAÑOS.

ALGUNAS ESTADOS O PROVINCIAS NO PERMITEN LA EXCLUSIÓN DE GARANTÍAS IMPLÍCITAS, LAS LIMITACIONES SOBRE LA DURACIÓN DE UNA GARANTÍA IMPLÍCITA O LA EXCLUSIÓN O LIMITACIÓN DE DAÑOS DERIVADOS O NO INTENCIONADOS, POR LO QUE ES POSIBLE QUE LAS LIMITACIONES MENCIONADAS NO SE APLIQUEN EN SU CASO. ESTA GARANTÍA OTORGA AL USUARIO DERECHOS
LEGALES ESPECÍFICOS; ADEMÁS, ES POSIBLE QUE GOCE DE OTROS DERECHOS QUE VARÍAN SEGÚN EL ESTADO O LA PROVINCIA.

ESTA GARANTÍA SE APLICA SÓLO EN EE. UU. Y CANADÁ.

Instrucciones de servicio
Llame al 1-800-949-9974 para obtener más información sobre el servicio de garantía.

BELBROOK
EXECUTIVE BIG & TALL CHAIR

style@work by Thomasville®

BIG&TALL
COMMERCIAL QUALITY
SUPPORTS UP TO **400** lb

Executive Big & Tall Chair
Assembly instructions and warranty information

Fauteuil de Direction, Grande et Robuste
Instructions pour l'assemblage et information sur la garantie

Silla Ejecutiva, Grande y Alto
Instrucciones para el ensamblaje e información sobre la garantía

Date Manufactured / Date de fabrication / Fecha de manufactura: _____

Lot # / Nombre de sort / Número de lote: _____

Item 862-387

Thank you for purchasing this product. We trust that you will be completely satisfied with your product for years to come. This product is backed by a 10 year limited warranty and has been crafted with today's lifestyles in mind.

Call Us First!
DO NOT RETURN TO STORE.
For immediate help with assembly or product information,
call our toll-free number: 1-800-949-9974,
Mon-Fri 8am to 5pm EST.
Our staff is ready to provide assistance.
Damaged or missing parts ship from our facility in 1-2 business days.

Maximum weight capacity: 400 lbs (181 kg). Record date of purchase below and save this booklet for future reference. Call for parts & service 1-800-949-9974.

NOTES:
- Please read the instruction sheets completely before assembly.
- Remove all parts from carton and ensure all parts are included prior to assembly.
- Assemble the chair on the carton or carpet to prevent scratching the chair.
- Examine all packaging material and remove staples before discarding carton.
- Be careful not to cross-thread screws.
- Do not use power tools.

Date Purchased:_____

Customer Service 1-800-949-9974

Swinton Avenue Trading Ltd., Inc. Garantie limitée de 10 ans

Cette garantie limitée couvre les produits neufs utilisés dans le cadre d'applications commerciales ou domestiques normales. Swinton Avenue Trading, Inc. (SAT) garantit ses produits contre les défauts de matériel et de main-d'oeuvre (à l'exception de l'usure normale) durant 10 ans à compter de la date d'achat, à l'exception des conditions ci-dessous. SAT, à son gré, remplacera sans frais tout produit défectueux dans des conditions d'usure normale par un produit comparable. La présente garantie ne s'applique pas aux dommages causés par le feu, un accident, la négligence, l'usage abusif, le non-respect des instructions, un nettoyage inapproprié ou autre circonstance non directement attribuable à des défauts de matériel et de main-d'oeuvre.

Les variations naturelles du bois et des autres matériaux utilisés ne sont pas considérées comme des défauts, et SAT ne garantit pas les couleurs, les grains et les textures de ces matériaux. La présente garantie ne s'applique pas aux produits modifiés, aux fixations non approuvées par SAT et aux produits n'ayant pas été installés, utilisés et entretenus conformément aux instructions et aux avertissements fournis avec le produit.

Les tissus, la mousse, les placages et les autres matériaux de recouvrement sont garantis pendant trois ans à compter de la date d'achat.

Le reçu d'origine ou une copie est nécessaire pour valider la garantie. Si vous avez payé par chèque ou carte de crédit, vous pouvez obtenir une copie de reçu auprès de Office Depot en composant le 1-800-721-6592.

Si Swinton Avenue Trading Inc. décide de rembourser le prix d'achat d'un tel produit, le remboursement sera offert sous forme de carte d'achat Office Depot. Veuillez allouer 90 jours pour le traitement des réclamations.

CETTE GARANTIE EST FOURNIE EN LIEU ET PLACE DE TOUTE AUTRE GARANTIE. SONT EXCLUES TOUTES LES GARANTIES D'ADÉQUATION À UN USAGE SPÉCIFIQUE ET DE QUALITÉ SATISFAISANTE. LA SEULE OBLIGATION D'SAT ET VOTRE SEUL RECOURS EN VERTU DE CETTE GARANTIE SONT LIMITÉS À LA RÉPARATION DU PRODUIT, AU REMBOURSEMENT SOUS FORME DE CARTE D'ACHAT OFFICE DEPOT OU AU REMPLACEMENT DU PRODUIT OU DE COMPOSANTS À SES FRAIS.

SAT, SES FILIALES, SES COMPAGNIES ASSOCIÉES ET SES SOCIÉTÉS MÈRES NE PEUVENT ÊTRE TENUES RESPONSABLES DES DOMMAGES INDIRECTS OU PARTICULIERS INHÉRENTS À UNE RÉCLAMATION POUR PRODUIT DÉFECTUEUX MÊME SI LA POSSIBILITÉ D'UN TEL DOMMAGE A ÉTÉ DÉJÀ ÉTÉ PORTÉE À LA CONNAISSANCE D'SAT.

CERTAINS ÉTATS ET CERTAINES PROVINCES INTERDISANT L'EXCLUSION OU LES RESTRICTIONS DE DURÉE DES GARANTIES IMPLICITES OU L'EXCLUSION DES DOMMAGES INDIRECTS, LES RESTRICTIONS CI-DESSUS PEUVENT NE PAS S'APPLIQUER À VOUS. LA PRÉSENTE GARANTIE VOUS CONFÈRE DES DROITS JURIDIQUES SPÉCIFIQUES ET VOUS POUVEZ DISPOSER D'AUTRES DROITS, LESQUELS PEUVENT VARIER SELON L'ÉTAT OU LA PROVINCE.

CETTE GARANTIE S'APPLIQUE UNIQUEMENT AU CANADA ET AUX ÉTATS-UNIS.

Procédure de réclamation en vertu de la garantie
Pour faire une réclamation, composez le 1-800-949-9974.

Swinton Avenue Trading Ltd., Inc. Limited 10 Year Product Warranty

This limited warranty covers the original purchase of new product used for normal commercial, personal or household use. Swinton Avenue Trading, Inc. (SAT) warrants its products will be free from defects in materials and workmanship (normal wear and tear excepted), for 10 years from the date of purchase, except as provided below. SAT, at its option, will replace with a comparable product, free of charge, any product purchased from it that fails under normal use as a result of such defect. This warranty does not apply to damage caused by fire, accident, negligence, misuse, use other than as stated in product instructions, improper cleaning or other circumstances not directly attributable to defects in materials and workmanship.

Natural variations occurring in wood or other materials will not be considered defects, and SAT does not warrant the color-fastness or matching of colors, grains, or textures of such materials. This warranty does not apply to: modifications of the product, attachments to the product not approved by SAT, and products that were not installed, used, or maintained in accordance with product instructions and warnings.

This warranty has the following exceptions: Fabrics, foam, veneer finishes and other covering materials are warranted for three year from date of purchase.

Proof of purchase is required in the form of a receipt (copy or original) to validate warranty. If you do not have a copy of your store receipt and paid using a check or a major credit card, a copy can be obtained from Office Depot's receipt retrieval department at 1-800-721-6592.

If Swinton Avenue Trading, Inc. chooses to provide a refund for such product, it will be fulfilled in the form of an Office Depot Merchandise card. Claims fulfilled in this manner take approximately 90 days to process.

SAT PROVIDES THIS LIMITED WARRANTY IN LIEU OF ALL OTHER WARRANTIES EITHER EXPRESSED OR IMPLIED. EXPRESSLY EXCLUDED ARE ALL WARRANTIES OF FITNESS FOR A PARTICULAR PURPOSE OR MERCHANTABILITY. OFFICE DEPOT'S SOLE OBLIGATION AND THE USER'S EXCLUSIVE REMEDY UNDER THIS WARRANTY SHALL BE LIMITED TO THE REPAIR, REFUND (IN THE FORM OF AN OFFICE DEPOT MERCHANDISE CARD) OR REPLACEMENT AT SAT'S SOLE DISCRETION AND COST, OF PRODUCT OR COMPONENTS.

IN NO EVENT SHALL SAT, ITS AFFILIATES, SUBSIDIARIES OR PARENT COMPANIES BE RESPONSIBLE FOR CONSEQUENTIAL, SPECIAL, OR INCIDENTAL DAMAGES ARISING OUT OF A CLAIM OF DEFECTIVE PRODUCT EVEN IF SAT HAS BEEN ADVISED OF THE POSSIBILITY OF SUCH DAMAGES.

SOME STATES OR PROVINCES DO NOT ALLOW THE EXCLUSION OF IMPLIED WARRANTIES OR LIMITATIONS ON HOW LONG AN IMPLIED WARRANTY LASTS OR THE EXCLUSION OR LIMITATION OF INCIDENTIAL OR CONSEQUENTIAL DAMAGES SO THE ABOVE LIMITATIONS MAY NOT APPLY TO YOU. THIS WARRANTY GIVES YOU SPECIFIC LEGAL RIGHTS, AND YOU MAY ALSO HAVE OTHER RIGHTS WHICH MAY VARY BY STATE OR PROVINCE.

THIS WARRANTY APPLIES ONLY TO THE U.S. AND CANADA.

Service Instructions
Please call: 1-800-949-9974 for warranty service.

Nous vous remercions d'avoir acheté ce produit et espérons que vous en serez entièrement satisfait pendant de longues années. Ce produit est couvert par une garantie limitée de 10 ans et a été conçu pour répondre aux besoins d'aujourd'hui.

N'hésitez pas à nous appeler!
NE RENVOYEZ PAS LE PRODUIT AU MAGASIN.
Pour obtenir de l'aide lors du montage ou des informations sur le produit, veuillez appeler notre numéro sans frais : 1-800-949-9974, du lundi au vendredi, de 8 h à 17 h HNE.
Notre personnel se fera un plaisir de vous fournir l'aide nécessaire.
Les pièces de rechange seront expédiées depuis de notre unité de production dans un délai de 1 à 2 jours ouvrables.

Poids maximal toléré: 400 livres (181 kg). Inscrives la date d'achat ci-dessous et conservez ce livret pour consultation future. En cas de besoin, veuillez communiquer avec le service aprés-vente au 1-800-949-9974.

NOTAS:
- Veuillez lire la feuille d'instructions en entier avant de procéder à l'assemblage.
- Retirez les pièces de la boîte et assurez-vous qu'elles sont toutes là.
- Faites l'assemblage sur la boîte ou sur un tapis pour éviter de rayer le fauteuil.
- Examinez tout le matériel d'emballage et retirez les agrafes avant de vous débarrasser de la boîte.
- Prenez garde de ne pas fausser le filetage des vis.
- N'utilisez pas d'outil électrique.

Date d'achat :_____

Service à la clientèle : 1-800-949-9974

Le damos las gracias por adquirir este producto. Confiamos en que quede completamente satisfecho con sus prestaciones. Este producto tiene una garantía limitada de 10 años y ha sido creado atendiendo al estilo de vida de hoy día.

ANTES DE DEVOLVERLO, ¡LLÁMENOS!

Si desea más información sobre el montaje, llámenos sin coste adicional alguno al siguiente teléfono de 8 de la mañana a 5 de la tarde de lunes a viernes (hora del Este de EE.UU.): +1-800-949-9974
Nuestro personal le proporcionará toda la ayuda que necesite.
Las piezas dañadas o no adjuntadas saldrán de nuestras instalaciones en uno o dos días hábiles.

Un máximo de 5 horas diarias. Capacidad de peso máximo: 400 lbs. (181 kg).
Anote aquì la fecha de compra y guarde este folleto para futuras referencias.
Con relación a piezas y servicio llámenos al +1-800-949-9974.

NOTAS:

- Lea las instrucciones completas antes de proceder al armado.
- Retire todas las piezas de la caja y asegúrese de tener todas las piezas antes de proceder al armado.
- Arme el sillón sobre la caja o sobre una alfombra para impedir que se raye.
- Examine todo el material de embalaje y retire los agrafes antes de desechar la caja.
- Cuide de alinear bien los tornillos para no dañar las roscas.
- No use herramientas eléctricas.

Fecha de compra:_____

Nuestro teléfono de atención al cliente es +1-800-949-9974

360˚ SWIVEL
360˚ Seat swivel.

ROTATION DE 360 DEGRÉS
Rotation du siège de 360 degrés

GIRO DE 360˚
Giro de 360˚ del asiento

TO OPERATE TILT LOCKOUT

Reach underneath the right side of chair and locate the handle. Slide the handle all the way out (away from the seat). When the handle is in this position, leaning back will cause the chair to tilt backwards. To lock the chair in the upright or vertical position, sit upright and push the handle in (towards center of seat).

RÉGLAGE DE L'INCLINAISON

Repérez la poignée plate sous le siège, du côté droit. Faites glisser la poignée vers l'extérieur du fauteuil. Quand la poignée est dans cette position, vous pouvez faire basculer le fauteuil vers l'arrière en vous appuyant au dossier. Pour verrouiller ce dernier en position verticale, asseyez-vous droit et poussez la poignée vers l'intérieur (vers le centre du siège).

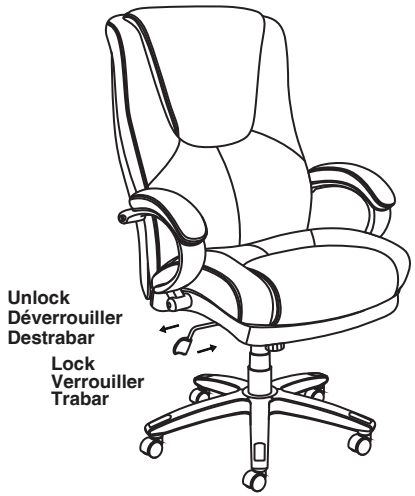

CÓMO FUNCIONA EL SEGURO PARA INCLINAR EL SILLÓN

Busque la manija plana en la parte inferior derecha del sillón. Deslícela hacia afuera (alejándola del asiento). Cuando la manija esté en esta posición, si se inclina hacia atrás, el sillón también lo hará. Para asegurar el sillón en posición vertical o recta, siéntese derecho y empuje la palanca hacia adentro (hacia el centro del asiento).

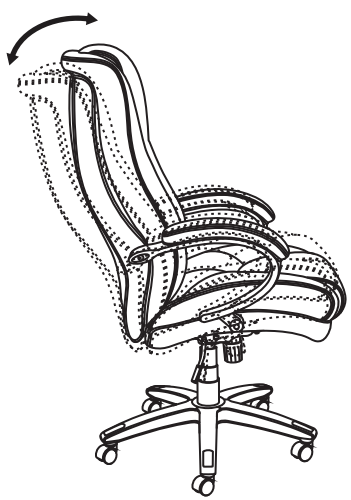

PARTS LIST LISTE DE PIÈCES LISTA DE PIEZAS

	Name / Nom / Nombre	Part / Pièce / Pieza	Qty. / Qté. Cantidad.
A	Back Cushion Dossier Cojín del respaldo		1
B	Seat Cushion Assise Cojín del asiento		1
C	Armrests Accoudoir Descansabrazos		2
D	Seat Plate Plaque du siège Placa del asiento		1
E	Gas Lift Cylindre à gaz Elevador de gas		1
F	Base Base Base		1
G	Casters Roulettes Rodillos		5
H1	Bolts (1") Boulons (25mm) Pernos (25mm)		2
H2	Bolts (2 1/8") Boulons (54mm) Pernos (54mm)		2
H3	Bolts (1 1/2") Boulons (38mm) Pernos (38mm)		4
H4	Bolts (2 1/2") Boulons (64mm) Pernos (64mm)		4
I	Caps Cache Tapón		4
J	Allen Key Clé Allen Llave Allen		1

SIZE COMPARISON CHART
TABLEAU DE COMPARAISON DE TAILLES
TABLA DE COMPARACIÓN DE TAMAÑOS

H1	1" Bolt Boulons de 25mm Pernos de 25mm	
H2	2 1/8" Bolt Boulons de 54mm Pernos de 54mm	
H3	1 1/2" Bolt Boulons de 38mm Pernos de 38mm	
H4	2 1/2" Bolt Boulons de 64mm Pernos de 64mm	

TO ADJUST TILT TENSION
Reach under the front center of chair seat and grasp the round black knob. To loosen the tilt mechanism, turn the knob clockwise. This lessens the effort required to rock back and forth. Rotate the knob until desired resistance is reached.

POUR RÉGLER LA TENSION DU MÉCANISME D'INCLINAISON
Saisissez le bouton rond noir situé sous le siège. Pour desserrer le mécanisme d'inclinaison, faites tourner le bouton dans le sens des aiguilles d'une montre. Cela réduira l'effort nécessaire pour basculer dans les deux sens. Faites tourner le bouton jusqu'à ce que vous obteniez la résistance désirée.

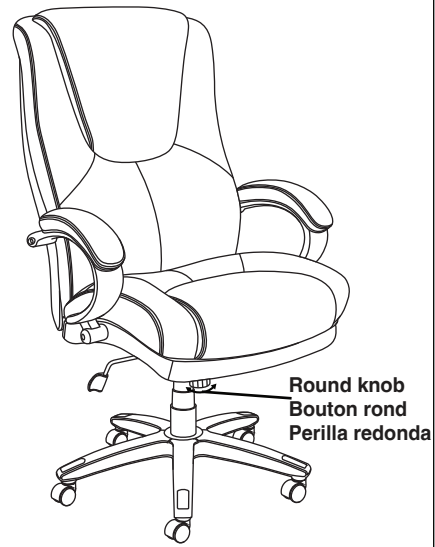

AJUSTE DE LA TENSIÓN EN EL MECANISMO PARA INCLINAR EL SILLÓN
Busque debajo del asiento del sillón, en la parte central del frente y sujete la perilla negra redonda. Para aflojar el mecanismo de inclinación, de vuelta a la perilla en el sentido de las manecillas del reloj. Esto disminuye el esfuerzo necesario para moverse hacia atrásy hacia adelante. Gire la perilla hasta obtener el nivel de resistencia deseado.

FUNCTION INSTRUCTION
MODE D'EMPLOI
INSTRUCCIONES DE LAS FUNCIONES

TO ADJUST SEAT HEIGHT
While seated, lean forward, lifting your body weight from the seat. Reach underneath the right side of chair and locate the handle. Lift the handle up slowly to allow the chair to rise to the desired height. To lower seat height, lift the handle slowly while seated.

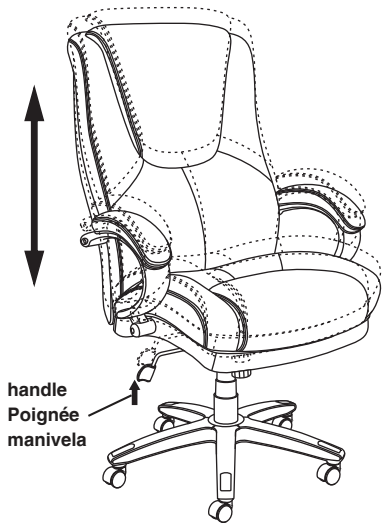

POUR RÉGLER LA HAUTEUR DU SIÈGE
En position assise, penchez-vous en avant en soulevant le poids de votre corps du siège. Placez votre main sous le côté droit du siège et localisez la poignée. Soulevez doucement la poignée pour faire monter le siège à la hauteur désirée. Pour abaisser le siège, soulevez doucement la poignée lorsque vous êtes assis.

PARA AJUSTAR LA ALTURA DEL ASIENTO
Sentado, inclínese hacia delante, retirando el peso del cuerpo del asiento. Tantee la parte derecha por debajo de la silla y busque la manivela. Suba con suavidad la manivela hasta que la silla alcance la altura deseada. Para bajar la altura de la silla, suba la manivela despacio cuando esté sentado.

1 Select a smooth surface in order not to scratch the parts. Turn the Star Base (F) upside down. Press the Casters (G) into holes at the end of each leg. Turn the Star Base (F) upright and insert Gas Lift (E) into the central hole of Star Base (F). Gas Lift Cover should be in place over Gas Lift.

1 Travailler sur une surface lisse pour ne pas rayer les pièces. Tourner la base (F) à l'envers. Enfoncer les roulettes (G) dans les trous de chaque pied. Retourner la base (F) à l'endroit et engager le cylindre à gaz (E) dans le trou central de la base (F). Le couvercle du cylindre à gaz doit être en place sur le cylindre.

1 Seleccione una superficie suave para no rasguñar las piezas. Gire la base de estrella (F) boca abajo. Oprima los rodillos (G) en los barrenos al final de cada extremo. Gire la base estrella (F) boca arriba e inserte el elevador de gas (E) en el barreno central de la base (F). La cubierta del elevador de gas debe estar encima del elevador de gas.

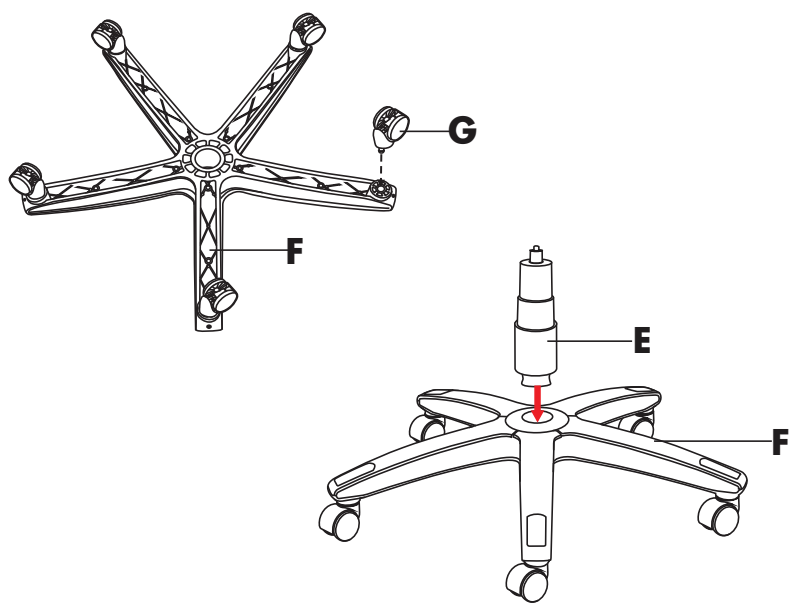

2 Place the Seat Cushion (B) on top of the box prior to assembly. Align Seat Plate (D) over pre-drilled holes on the underside of Seat Cushion (B) with black tension knob facing the front of the seat. Attach Seat Plate (D) to Seat Cushion (B) using 2 Bolts (H2) for the front holes and 2 Bolts (H1) for rear holes of seat Plate (D) as shown. Tighten securely with enclosed Allen Key (J). Be careful not to cross thread bolts or damage the seat.

2 Avant de commencer l'assemblage, placez le coussin du siège (B) sur le carton. Alignez la plaque du siège (D) sur les trous prépercés du côté inférieur du coussin du siège (B). Le bouton de tension noir doit être placé du côté avant du siège. Fixez la plaque du siège (D) au coussin du siège (B) à l'aide de 2 boulons (H2) pour les trous avant et de 2 boulons (H1) pour les trous arrière de la plaque du siège (D) comme indiqué. Serrez fort à l'aide de la clé allen fournie (J). Prenez garde de ne pas fausser le filetage des vis et de ne pas endommager le siège.

2 Coloque el cojín del asiento (B) sobre la caja antes de proceder al montaje. Alinee la placa del asiento (D) con los agujeros taladrados en la parte inferior del cojín del asiento (B) con la palanca de tensión negra en posición de cara a la parte delantera del asiento. Atornille la placa del asiento (D) al cojín (B) utilizando 2 tornillos (H2) para los agujeros delanteros y 2 tornillos (H1) para los agujeros traseros de la placa del asiento (D) como se muestra en la figura. Apriete de forma segura con la llave allen (J) suministrada. Preste atención para no confundir los tornillos de rosca ni dañar el asiento.

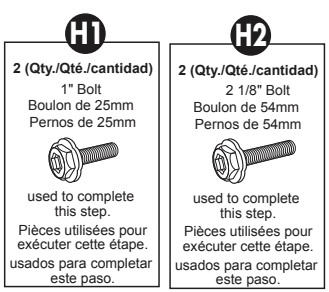

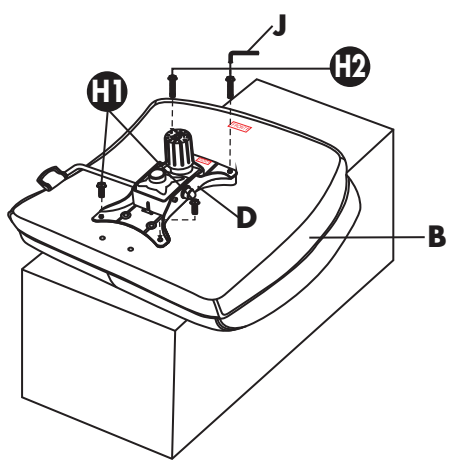

7 Before using your Chair, ensure that all the bolts are tightened fully for safety. You can now enjoy the comfort of your new Chair!

NOTE: Please keep the allen key and check all bolts periodically to ensure these remain tightly fastened.

7 Avant d'utiliser votre fauteuil de bureau, assurez-vous que tous les boulons sont entièrement serrés par précaution. Vous pouvez désormais profiter de votre nouveau fauteuil!

REMARQUE : Conservez la clé et vérifiez tous les boulons régulièrement pour vous assurer qu'ils soient toujours bien serrés.

7 Antes de utilizar su nuevo sillón, asegúrese de haber ajustado bien todos los tornillos. Ya puede disfrutar de la comodidad de su nueva silla.

NOTA: Conserve la llave y compruebe todos los tornillos periódicamente para asegurarse de que continúan bien apretados.

6 Press the Plastic Flat Caps (I) into Armrest holes to cover bolts and sit down on Seat Cushion. Sitting on the Seat Cushion applies even pressure on the Gas lift and Base and secures them in place.

6 Fixez les embouts en plastique plats (I) dans les orifices des accoudoirs pour couvrir les boulons. Ensuite, assoyez-vous sur le siège. En vous assoyant sur le siège coussiné, vous appliquez une pression égale sur le vérin à gaz et la base du siège, et vous les fixez bien en place.

6 Utilice las tapas de plástico planas (I) para cubrir los pernos de los reposabrazos y siéntese en la silla. Al sentarse en el cojín permite aplicar presión en el elevador de gas y la base para que queden perfectamente ajustados.

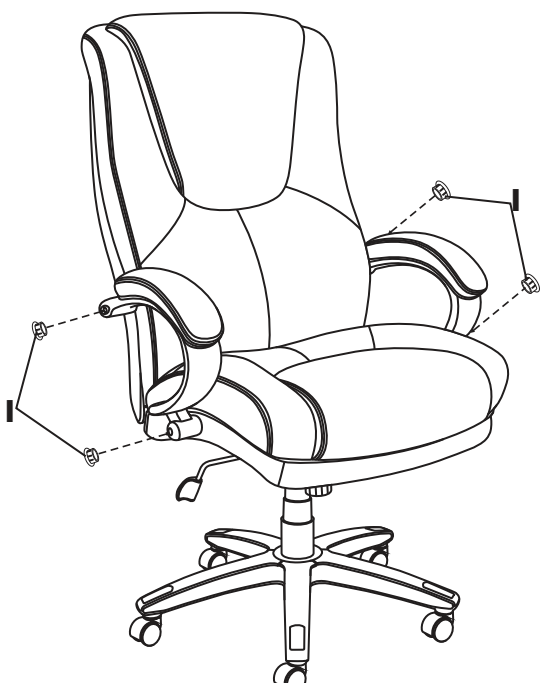

3 Attach the seat plate(D) mounted seat cushion (B) to the back cushion (A) at a right angle. Align the metal bar of the back cushion (A) over the seat cushion (B) as shown and connect with 4 bolts (H3). Do not tighten bolts fully until you have completed assembly.

3 Fixez l'assise (D) du coussin de siège monté (B) au coussin pour le dos (A) en veillant à obtenir un angle droit. Alignez la barre de métal du coussin pour le dos (A) au-dessus du coussin de siège (B) tel qu'illustré et fixez-le avec les 4 vis (H3). Ne serrez pas ces boulons à fond avant d'avoir terminé l'assemblage.

3 Fije la placa del asiento (D) y el asiento acojinado montado (B) al respaldo acojinado (A) en un ángulo recto. Alinee la barra metálica del respaldo acojinado (A) sobre el asiento acojinado (B) como se muestra y conecte con 4 pernos (H3). No apriete los tornillos por completo hasta que haya finalizado el montaje.

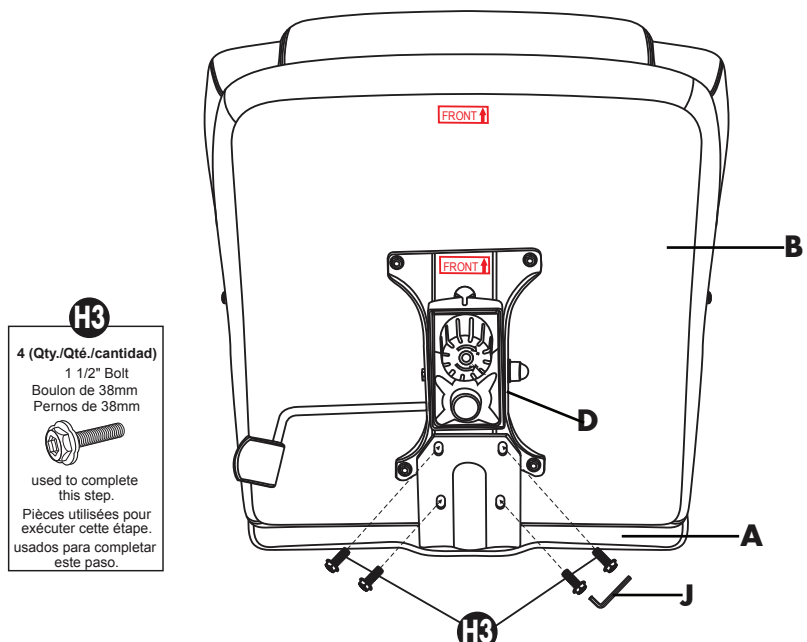

4 Turn assembled seat upright and locate central hole of Seat Plate (D) over Gas Lift (E). Push down firmly until connection is secure.

4 Retournez le siège à l'endroit et placez le trou central du plateau du siège (D) sur le levier pneumatique (E). Appuyez fermement jusqu'à ce que le tout soit bien enclenché.

4 Ponga la silla ensamblada en posición vertical y sitúe el agujero central de la placa del asiento (D) sobre el elevador de gas (E). Empuje hacia abajo con firmeza hasta que quede bien ajustada.

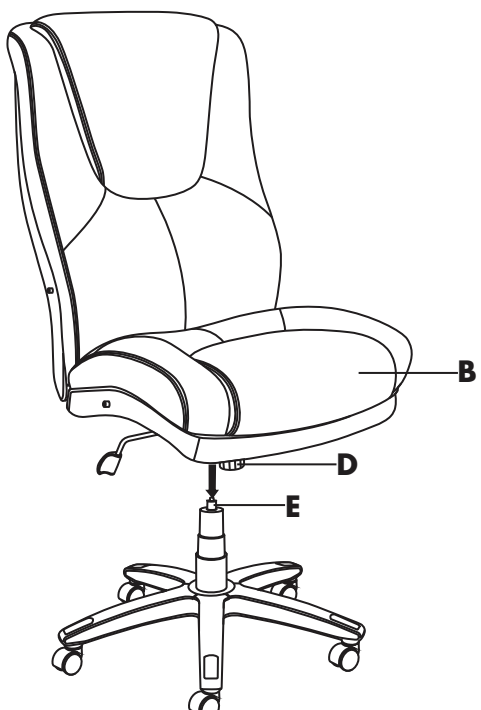

5 Attach the Armrests (C) to the sides of Back Cushion (A) and Seat Cushion (B) with four Bolts (H4). Tighten all the bolts fully and securely with Allen Key (J). Remember to tighten the back support plate screws!

5 Fixez les accoudoirs (C) au dossier coussiné (A) et au siège coussiné (B) à l'aide de quatre boulons (H4). Fixez tous les boulons à fond à l'aide de la clé allen (J). N'oubliez surtout pas de bien visser les vis de la plaque du dossier!
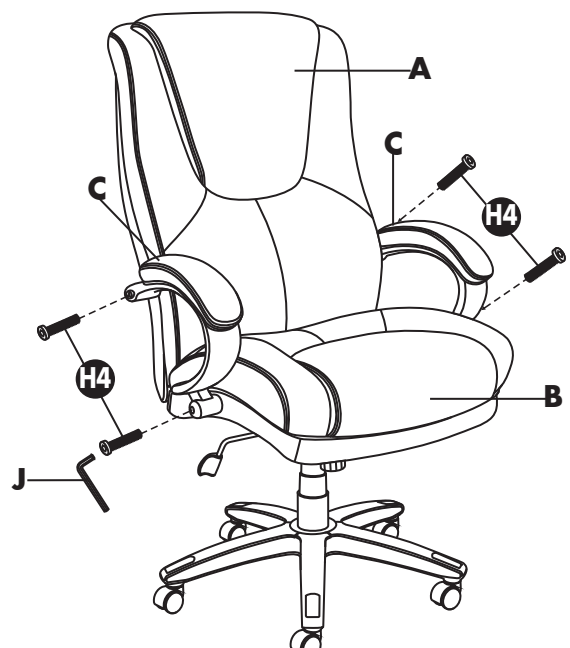
5 Atornille los reposabrazos (C) a los laterales del respaldo (A) y el asiento (B) con 4 pernos (H4). Asegure todos los tornillos completamente con la llave allen (J). Recuerde que debe ajustar también los tornillos de la placa de soporte posterior.