realspace®

Lateral File

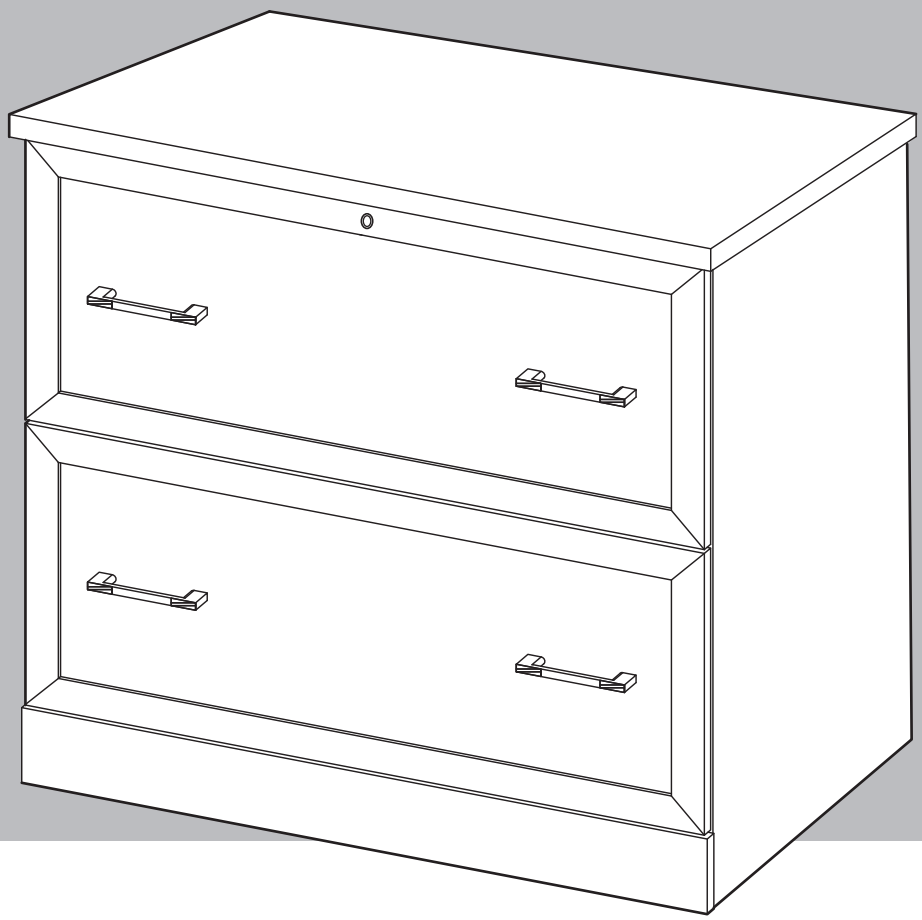

2-Drawer Cabinet

Assembly instructions and warranty information

Classeur à 2 Tiroirs

Instructions pour l'assemblage et information sur la garantie

Archivero de 2 Gavetas

Instrucciones para el ensamblaje e información sobre la garantía

Date Manufactured / Date de fabrication / Fecha de manufactura: _____

Lot # / Nombre de sort / Número de lote: _____

version 0217

Items 228-880, 816-535 / 23233234, 23234304

Realspace is a registered trademark of The Office Club, Inc.
© 2014 Office Depot, Inc. All Rights Reserved.

⚠ Warning

Please use your furniture correctly and safely. Improper use can cause safety hazards, or damage to your furniture or household items. *Carefully read the following chart.*

Look out for:	What can happen:	How to avoid:
Children climbing on furniture. A child may try to reach a toy or other object by climbing on furniture. Children will play and be active near a TV.	Risk of injury or death. A child climbing on a piece of furniture or playing with a TV can cause it to tip over.	Never allow children to climb on or play with furniture. Do not place toys, food, etc. on the top shelves and/or drawers. Children may try to climb to reach them out of curiosity.
Overloaded drawers and/or shelves. Improper loading can cause furniture to be top-heavy.	Risk of injury or damage to furniture and/or equipment. Overloaded drawers and/or shelves can break.	Refer to your assembly manual for maximum weight capacities. Load drawers and shelves from the bottom to the top. Place heavier items in lower drawers and/or shelves. Unload drawers and shelves from the top to the bottom before moving the furniture.
Placing a TV on furniture that is not designed to support a TV.	Risk of injury or death. TVs can be very heavy. The weight and location of the picture tube tends to make them unbalanced and prone to tipping forward.	This product is not designed to support a TV.
Improperly moving furniture.	Risk of injury or damage to furniture and/or equipment. Furniture can tip over if not moved carefully over obstacles or across a changing floor surface (ex: from a wood floor to carpeted floor).	Do not push furniture, especially on carpeted floor. Have someone help you lift the item and place it in its new location. Remove any glass tops, shelves or doors before moving.

Thank you for purchasing this product. We trust that you will be completely satisfied with your product for years to come. This product is backed by a 5 year limited warranty and has been crafted with today's lifestyles in mind.

Call Us First!
DO NOT RETURN TO STORE.
For immediate help with assembly or product information call our toll-free number:
1-888-736-2141 Mon-Fri 10 am to 8pm EST.
Our staff is ready to provide assistance.
Damaged or missing parts ship from our facility in 1-2 business days.

The maximum recommended weight allowance is 100 lbs (45.5 kg) for top surface.
Each set of glide rail is designed to hold up to 20 lbs (9.1 kg).
Record date of purchase below and save this booklet for future reference. Call for parts & service 1-888-736-2141. For customer support, Vendor Sticker can be found on the inside of the top front drawer panel.

SPECIAL NOTE: Please read the instruction sheets completely before assembly. Examine all packaging material before discarding carton. Remove any remaining staples from the carton before discarding. Select a smooth work surface which will not scratch or damage parts. Remove all parts from carton and separate into groups as indicated on parts list. Please ensure all parts are included prior to assembly. Use of power tools to complete assembly is not recommended.

Customer Service 1-888-736-2141 Date Purchased: _____

⚠ Avertissement

Prière d'utiliser le mobilier à bon escient et avec prudence. Une mauvaise utilisation peut être à l'origine de risques d'accident ou peut endommager le mobilier et les articles ménagers. *Lire attentivement le tableau suivant.*

Faites attention :	Les risques :	Comment éviter :
Enfants monter sur des meubles. Un enfant peut essayer d'atteindre un jouet ou tout autre objet en s'élevant sur des meubles. Les enfants vont jouer et être actifs à proximité du téléviseur.	Risque de blessures voire la mort. Un enfant s'élevant sur un meuble ou jouant avec une télé peut la faire incliner plus se renverser.	Ne laissez pas les enfants monter ou jouer près de la télé. Ne posez jamais de jouets, nourriture, etc. sur les étagères ou les tiroirs supérieurs. Les enfants pourraient tenter des les attraper par curiosité.
Etagères et/ou tiroirs surchargées. Le chargement impropre peut rendre des meubles instable.	Risque de blessures voire la mort ou dommages aux meubles et/ou au équipement. Etagères/tiroirs surchargées peuvent casser.	Ne jamais excéder les limites de poids indiquées dans les instructions. Charger l'étagères/tiroirs à partir du bas et finir au haut. Placer objets les plus lourds sur l'étagères/tiroirs inférieures. Déchargez les tiroirs et les étagères de haut en bas avant de déplacer les meubles.
Plaçant une télévision sur meubles qui ne sont pas conçus pour supporter une télévision.	Risque de blessures voire la mort. Les téléviseurs peuvent être tres lourds. Le poids et l'emplacement du tube image ont tendance à rendre les téléviseurs instables et enclins à tomber vers l'avant.	Ce produit n'est pas conçu pour supporter une télé.
Meubles qui sont déplacés incorrectement.	Risque de blessures voire la mort ou dommages aux meubles et/ou au équipement. Les meubles peuvent incliner en avant et casser si non déplacé soigneusement au-dessus des obstacles ou à travers une surface changeante (ex: d'un plancher en bois au plancher tapissé).	Ne poussez pas les meubles, en particulier sur un sol avec une moquette. Obtenez l'aide de quelqu'un pour soulever le meuble et placer dans son nouvel emplacement. Désassemblez toutes les tables, étagères ou portes de verre avant de se déplacer.

Nous vous remercions d'avoir acheté ce produit et espérons que vous en serez entièrement satisfait pendant de longues années. Ce produit est couvert par une garantie limitée de 5 ans et a été conçu pour répondre aux besoins d'aujourd'hui.

N'hésitez pas à nous appeler!
NE RENVOYEZ PAS LE PRODUIT AU MAGASIN.
Pour obtenir de l'aide lors du montage ou des informations sur le produit, veuillez appeler notre numéro sans frais : 1-888-736-2141, du lundi au vendredi, de 10 h à 20 h HNE.
Notre personnel se fera un plaisir de vous fournir l'aide nécessaire.
Les pièces de rechange seront expédiées depuis notre unité de production dans un délai de 1 à 2 jours ouvrables.

Le poids maximal recommandé pour la surface supérieure est de 45,5 kg (100 lb).
Chaque ensemble de rail à coulisse est conçu pour soutenir jusqu'à 9,1 kg (20lb).
Notez la date d'achat ci-dessous et conservez cette notice d'utilisation pour consultation ultérieure.
Pour les pièces de rechange et les réparations, appelez le 1-888-736-2141.
Pour obtenir les renseignements sur le soutien à la clientèle, consulter l'autocollant du revendeur qui se trouve à l'intérieur du panneau de devant du tiroir supérieur.

REMARQUE : Veuillez lire toutes les directives avant de procéder au montage. Examinez tout le matériel d'emballage avant de jeter le carton. Retirez les agrafes de ce dernier avant de le jeter. Choisissez une surface de travail lisse qui ne pourra ni égratigner ni endommager les pièces. Enlevez toutes les pièces du carton et répartissez-les en groupes tel qu'indiqué sur la liste des pièces. Assurez-vous que toutes les pièces ont été incluses avant de commencer le montage. L'utilisation d'outils électriques n'est pas recommandée pour le montage.

Service à la clientèle : 1-888-736-2141 Date d'achat :_____

⚠ Advertencia

Por favor use su mueble correctamente y seguramente. El uso impropio puede causar riesgos de seguridad o daño al mueble o artículos domésticos. *Cuidadosamente lea la tabla a continuación.*

Tenga cuidado con:	Puede ocurrir:	Como evitar:
Niños subiéndose a los muebles. Un niño tratara de alcanzar un juguete u otro objeto subiéndose a los muebles. Niños muy activos que juegan cerca del televisor.	Riesgo de lesión o muerte. Un niño subiéndose a un mueble o jugando con el televisor puede causar que se caiga.	Nunca permita que lo niños se suban o jueguen con los muebles. No coloque juguetes, comida, etc. sobre las gavetas o repisas superiores. Los niños trataran de subirse para alcanzarlos o por curiosidad.
Gavetas y repisas con sobrelleno. Colocando objetos de forma incorrecta puede causar el mueble ser inestable.	Riesgo de lesión o muerte o daño al mueble y equipo. Gavetas y repisas con sobrelleno se pueden romper.	Consulte sus instrucciones para el peso maximo permitido. Coloque artículos dentro de las gavetas o sobre las repisas empezando de abajo hacia arriba. Coloque los objetos más pesados en las gavetas o repisas inferiores. Descargue las gavetas y repisas empezando de arriba hacia abajo antes de mover el mueble.
Colocando un televisor sobre un mueble que no es diseñado para un televisor.	Riesgo de lesión o muerte. El televisor puede ser muy pesado. El peso y la localización del tubo de la pantalla lo hace estar fuera de balance y propensa a volcarse.	Este producto no es diseñado para un televisor.
Moviendo muebles de forma incorrecta.	Riesgo de lesión o muerte o daño al mueble y equipo. El mueble puede volcarse o romperse cuando se mueve de forma incorrecta sobre obstáculos o sobre un piso desnivelado (ejemplo: sobre un piso de madera a un piso alfombrado).	No empuje el mueble especialmente sobre la alfombra. Consiga que alguien le ayude a levantar el mueble para poder colocarlo en su lugar. Desensamble cualquier mesa, estante o puerta de vidrio antes de mover.

Le damos las gracias por adquirir este producto. Confiamos en que quede completamente satisfecho con sus prestaciones. Este producto tiene una garantía limitada de 5 años y ha sido creado atendiendo al estilo de vida de hoy día.

ANTES DE DEVOLVERLO, ¡LLÁMENOS!
Si desea más información sobre el montaje, llámenos sin coste adicional alguno al siguiente teléfono de 10 de la mañana a 8 de la tarde de lunes a viernes (hora del Este de EE. UU.): +1-888-736-2141 Nuestro personal le proporcionará toda la ayuda que necesite.
Las piezas dañadas o no adjuntadas saldrán de nuestras instalaciones en uno o dos días hábiles.

El peso máximo recomendado para la superficie es de 100 libras (45,5kg).
Cada conjunto de riles de deslizamiento está diseñada para una capacidad de hasta 20 libras (9,1kg).
Registre la fecha de compra más abajo y conserve este folleto para futuras consultas.
Para solicitar piezas o asistencia, llame al 1-888-736-2141.
Apoyo al cliente: La etiqueta del vendedor se encuentra ubicada en la parte interna del panel frontal del cajón superior.

NOTA: Lea atentamente toda la hoja de instrucciones antes de comenzar el montaje. Antes de deshacerse del embalaje compruebe que no ha olvidado nada en su interior. Seleccione una superficie de trabajo lisa que no raye ni dañe las partes. Quite cualquier grapa u accesorio fijado al cartón antes de tirarlo. Una vez apartadas las piezas, sepárelas en grupos como se indica en la lista. Cerciórese de que tiene todas las piezas antes de comenzar el ensamblaje. No se recomienda utilizar herramientas muy potentes para ensamblar este mueble.

Nuestro teléfono de atención al cliente es +1-888-736-2141 Fecha de compra: _____

PARTS LIST LISTE DE PIÈCES LISTA DE PIEZAS

	Name Nom Nombre	Part Pièce Pieza	Qty. Qté. Cantidad.
1	TOP PANEL PANNEAU SUPÉRIEUR PANEL SUPERIOR	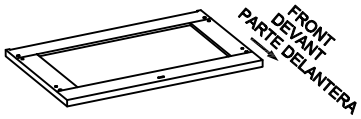	1
2	LEFT SIDE PANEL PANNEAU LATÉRAL GAUCHE PANEL LATERAL IZQUIERDO	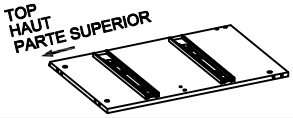	1
3	RIGHT SIDE PANEL PANNEAU LATÉRAL DROIT PANEL LATERAL DERECHO	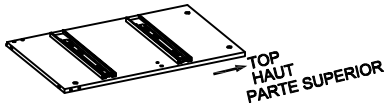	1
4	BOTTOM FRONT CROSSBAR TRAVERSE AVANT INFÉRIEURE TRAVESAÑO FRONTAL INFERIOR		1
5	MIDDLE FRONT CROSSBAR TRAVERSE AVANT MÉDIANE TRAVESAÑO FRONTAL INTERMEDIO	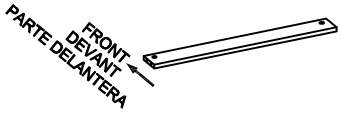	1
6	BACK PANEL PANNEAU ARRIÈRE PANEL TRASERO	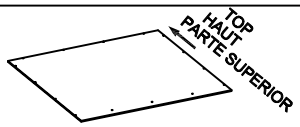	1
7	TOP FRONT DRAWER PANEL PANNEAU AVANT DE TIROIR SUPÉRIEUR PANEL FRONTAL DE LA GAVETA SUPERIOR	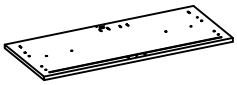	1
8	BOTTOM FRONT DRAWER PANEL PANNEAU AVANT DE TIROIR INFÉRIEUR PANEL FRONTAL DE LA GAVETA INFERIOR	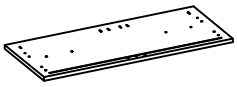	1
9	LEFT DRAWER PANEL PANNEAU GAUCHE DE TIROIR PANEL IZQUIERDO DE LA GAVETA		2
10	RIGHT DRAWER PANEL PANNEAU DROIT DE TIROIR PANEL DERECHO DE LA GAVETA		2
11	BACK DRAWER PANEL PANNEAU ARRIÈRE DE TIROIR PANEL TRASERO DE LA GAVETA		2
12	BOTTOM DRAWER PANEL PANNEAU INFÉRIEUR DE TIROIR PANEL INFERIOR DE LA GAVETA		2
13	BOTTOM DRAWER SUPPORT SUPPORT INFÉRIEUR DE TIROIR SOPORTE INFERIOR DE LA GAVETA		2
14	BACK LOWER CROSSBAR TRAVERSE ARRIÈRE INFÉRIEURE TRAVESAÑO INFERIOR TRASERO		1

PARTS LIST LISTE DE PIÈCES LISTA DE PIEZAS

	Name Nom Nombre	Part Pièce Pieza	Qty. Qté. Cantidad.	Spare Épargner Sobrante
A	GLUE COLLE PEGAMENTO		1	
B	LARGE WOOD DOWEL (WD830) GOUJON EN BOIS GRAND (WD830) PASADOR DE MADERA GRANDE (WD830)		10	1
C	LARGE CAM SCREW (CSMT6835BR) VIS EXCENTRIQUE GRANDE (CSMT6835BR) TORNILLO DE LEVA GRANDE (CSMT6835BR)		10	1
D	LARGE CAM LOCK BOÎTIER EXCENTRIQUE GRAND PESTILLO CON LEVA DE FIJACIÓN GRANDE OM162-22ML (CL1512BL) OM164-22CL (CL1512S)		10	1
E	SMALL CAM SCREW (CSST61029BR) VIS EXCENTRIQUE PETITE (CSST61029BR) TORNILLO DE LEVA PEQUEÑO (CSST61029BR)		12	1
F	SMALL CAM LOCK BOÎTIER EXCENTRIQUE PETIT PESTILLO CON LEVA DE FIJACIÓN PEQUEÑO OM162-22ML (CL1411BL) OM164-22CL (CL1411S)		12	1
G	SMALL WOOD DOWEL (WD620) GOUJON EN BOIS PETIT (WD620) PASADOR DE MADERA PEQUEÑO(WD620)		24	2
H	5/32"x1"x5/16" WOOD SCREW 4x25x8mm VIS À BOIS 4x25x8mm TORNILLO PARA MADERA OM162-22ML (FHWS4258BL) OM164-22CL (FHWS4258S)		10	1
I	LOCK AND KEY SET SET SERRURE ET CLÉ JUEGO DE CERRADURA Y LLAVES		1	
J	HANDLE POIGNÉE ASA		4	

PARTS LIST LISTE DE PIÈCES LISTA DE PIEZAS

	Name Nom Nombre	Part Pièce Pieza	Qty. Qté. Cantidad.	Spare Épargner Sobrante
K	5/32"x9/16"x5/16" MACHINE SCREW (MS4158BL) 4x15x8mm VIS (MS4158BL) 4x15x8mm TORNILLO PARA METAL (MS4158BL)		8	1
L	PLASTIC SOCKET CHEVILLE EN PLASTIQUE RECEPTÁCULO PLÁSTICO	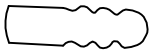	2	
M	METAL GLIDE RAIL (16-1/8"L) RAIL DE GLISSIÈRE EN MÉTAL (410mmL) RIEL METÁLICO (410mmL)		4	
N	METAL GLIDE RAIL W/SLOTS (16-1/8"L) RAIL DE GLISSIÈRE EN MÉTAL AVEC RAINURES (410mmL) RIEL METÁLICO CON HENDIDURAS (410mmL)		4	
O	METAL GLIDE RAIL W/SLOTS (9-3/4"L) RAIL DE GLISSIÈRE EN MÉTAL AVEC RAINURES (248mmL) RIEL METÁLICO CON HENDIDURAS (248mmL)		4	
P	1/8"x5/8"x1/4" WOOD SCREW (RHWS3166BL) 3x16x6mm VIS À BOIS (RHWS3166BL) 3x16x6mm TORNILLO PARA MADERA (RHWS3166BL)		15	2
ZA	DRAWER GLIDE (pre-assembled) GLISSIÈRE DE TIROIR (préassemblé) RIEL DE LA GAVETA (preinstalada)	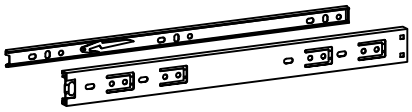	4	
ZB	1/8"x1/2"x1/4" WOOD SCREW (pre-assembled) 3.5x12x6mm VIS À BOIS (préassemblé) 3.5x12x6mm TORNILLO PARA MADERA (preinstalada) (FHWS35126BL)		28	
ZC	METAL BRACKET (pre-assembled) SUPPORT MÉTALLIQUE (préassemblé) SOPORTE METÁLICO (preinstalada)		2	
ZD	PLASTIC BASE TACK (pre-assembled) POINTE DE BASE EN PLASTIQUE (préassemblé) TACHUELA DE LA BASE PLÁSTICO (preinstalada)		4	

SIZE COMPARISON CHART
TABLEAU DE COMPARAISON DE TAILLES
TABLA DE COMPARACIÓN DE TAMAÑOS

H	5/32"x1"x5/16" WOOD SCREW 4x25x8mm VIS À BOIS 4x25x8mm TORNILLO PARA MADERA	
K	5/32"x9/16"x5/16" MACHINE SCREW (MS4158BL) 4x15x8mm VIS (MS4158BL) 4x15x8mm TORNILLO PARA METAL (MS4158BL)	
P	1/8"x5/8"x1/4" WOOD SCREW (RHWS3166BL) 3x16x6mm VIS À BOIS (RHWS3166BL) 3x16x6mm TORNILLO PARA MADERA (RHWS3166BL)	
ZB	1/8"x1/2"x1/4" WOOD SCREW (FHWS35126BL) 3.5x12x6mm VIS À BOIS (FHWS35126BL) 3.5x12x6mm TORNILLO PARA MADERA (FHWS35126BL)	

You will need the parts and hardware listed on this instruction manual as well as the tools.
Vous aurez besoin des pièces listées dans cette notice d'utilisation et des outils suivants.
Necesitará las piezas y los artículos de ferretería que se indican en este manual de instrucciones además de las herramientas.

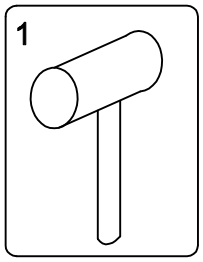

1. RUBBER MALLET
MAILLET EN CAOUTCHOUC
MAZO DE GOMA

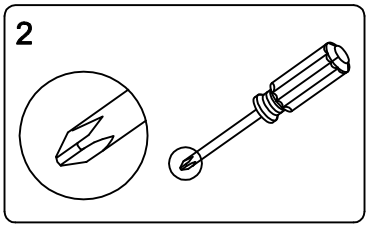

2. PHILLIPS HEAD SCREWDRIVER
TOURNEVIS CRUCIFORME
DESTORNILLADOR DE ESTRELLA

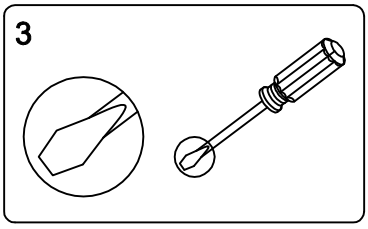

3. FLAT HEAD SCREWDRIVER
TOURNEVIS PLAT
DESTORNILLADOR PLANO

Installation of Cams and Pins :
Screw the Pin into hole. To set Cams correctly, ensure the arrow on the Cam head points to the hole of the Pin it is locking. Lock Cam by turning Cam head one third clockwise with screwdriver. Do not overtighten. Please don’t use an electric screwdriver to assemble the unit.

Installation des roulettes à blocage et des chevilles :
Vissez la cheville à l'intérieur du trou.assurez-vous que la flèche sur le dessus de la roulette pointe vers le trou de la cheville à bloquer. Verrouillez la roulette à blocage en tournant le dessus de la roulette d'un tiers de tour en sens horaire à l'aide d'un tournevis. Ne serrez pas trop.
Veuillez ne pas utiliser un tournevis électrique pour assembler ce meuble.

Instalación de levas y pernos :
Atornille el pasador en el agujero, asegúrese de que la flecha en la cabeza de la leva apunta hacia el agujero del pasador que esta asegurando. Asegure la leva girando la cabeza un tercio en el sentido de las agujas del reloj. No la apriete en exceso.
No utilice un destornillador eléctrico para ensamblar la unidad.

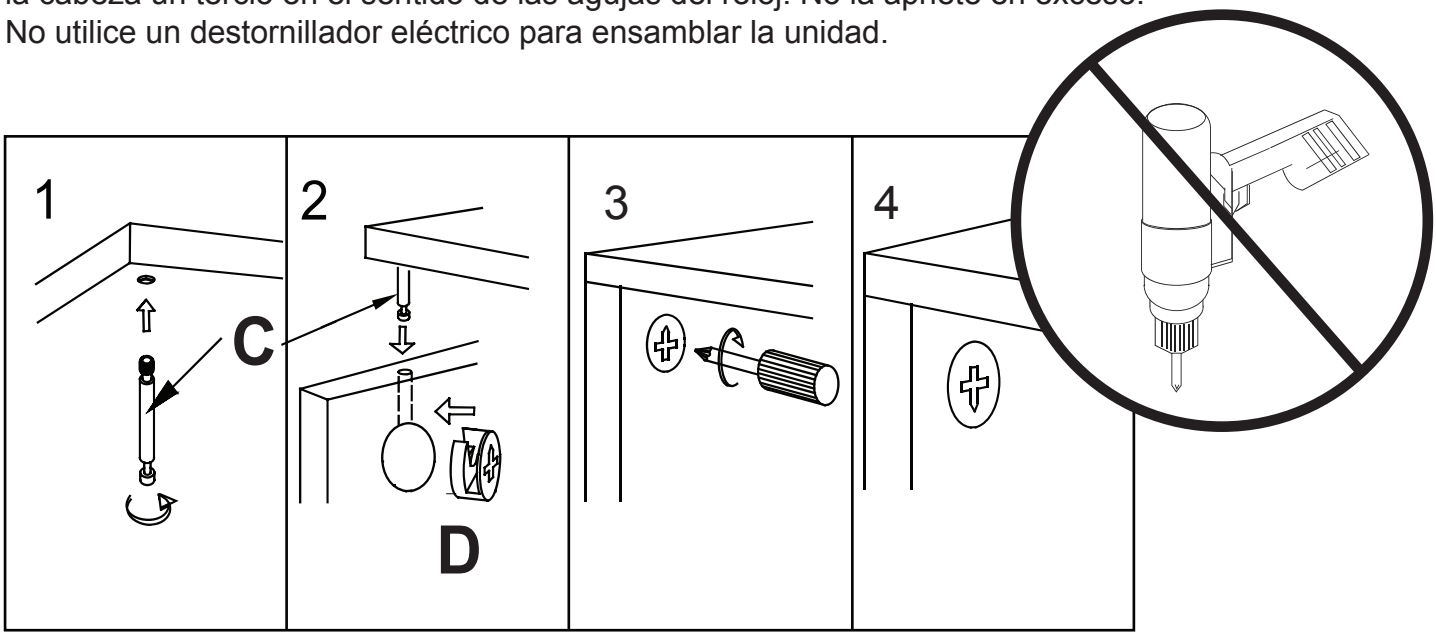

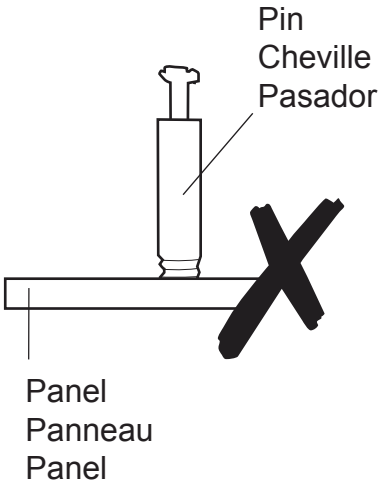

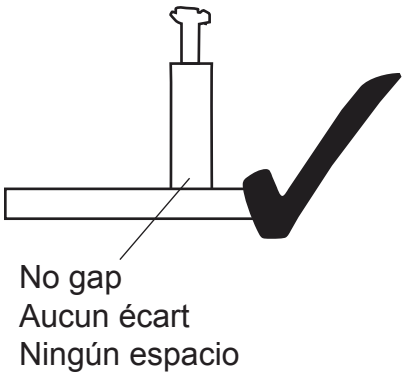

STEP 1 ÉTAPE 1 PASO 1

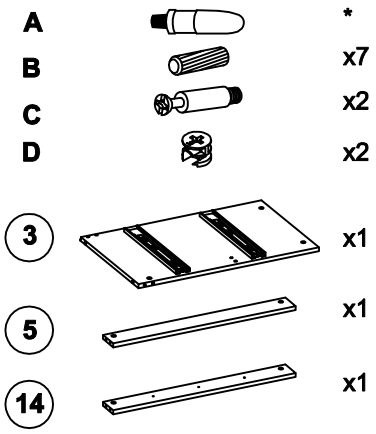

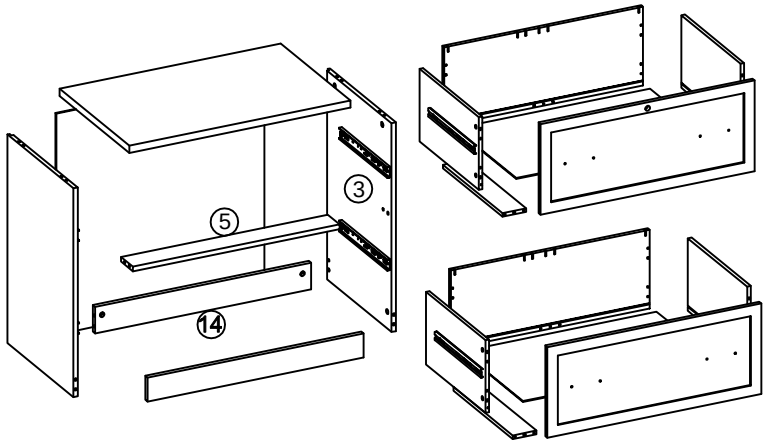

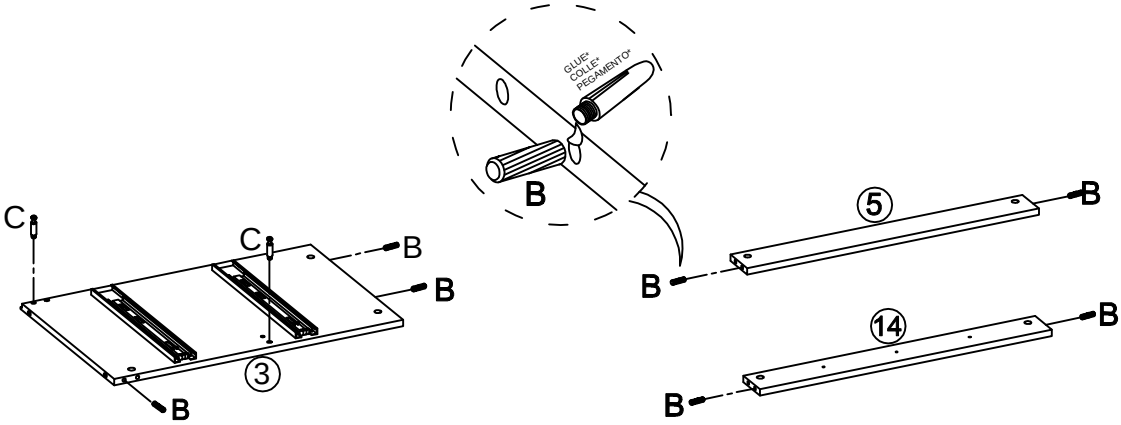

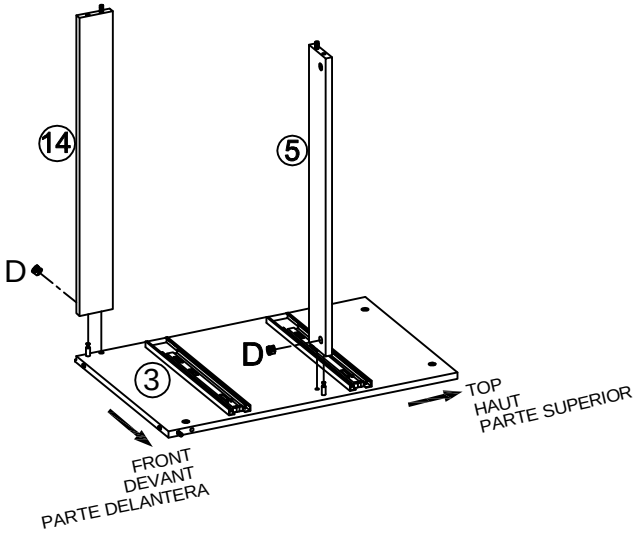

PLEASE TIGHTEN (C) CAM SCREWS & (D) CAM LOCKS USING FLAT HEAD SCREWDRIVER (please prepare the Flat Head Screwdriver by yourself).

SERREZ LES VIS EXENTRIQUES (C) ET LES BOÎTIERS EXENTRIQUES (D) AVEC UN TOURNEVIS PLAT (préparez à l'avance un tournevis plat).

POR FAVOR, AJUSTAR LOS TORNILLOS DE LEVA (C) & SEGUROS DE LEVA (D) UTILIZANDO UN DESTORNILLADOR DE CABEZA PLANA (prepare el destornillador de cabeza plana y destornillador Phillips).

STEP 2 ÉTAPE 2 PASO 2

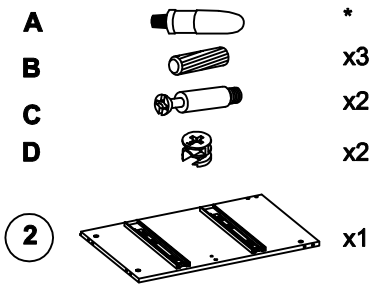

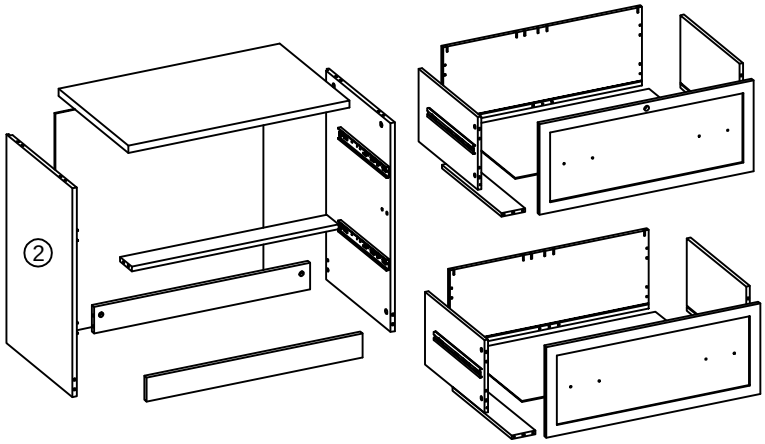

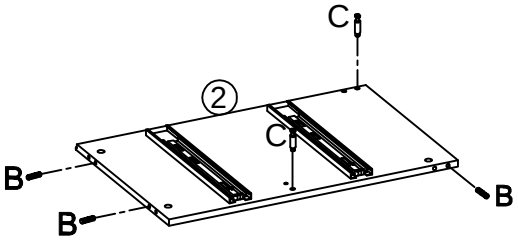

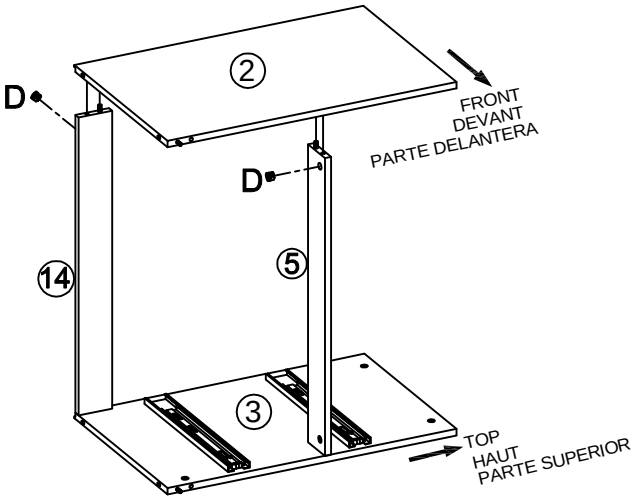

PLEASE TIGHTEN (C) CAM SCREWS & (D) CAM LOCKS USING FLAT HEAD SCREWDRIVER (please prepare the Flat Head Screwdriver by yourself).

SERREZ LES VIS EXENTRIQUES (C) ET LES BOÎTIERS EXENTRIQUES (D) AVEC UN TOURNEVIS PLAT (préparez à l'avance un tournevis plat).

POR FAVOR, AJUSTAR LOS TORNILLOS DE LEVA (C) & SEGUROS DE LEVA (D) UTILIZANDO UN DESTORNILLADOR DE CABEZA PLANA (prepare el destornillador de cabeza plana y destornillador Phillips).

STEP 3 ÉTAPE 3 PASO 3

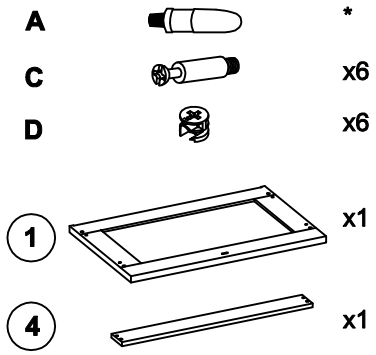

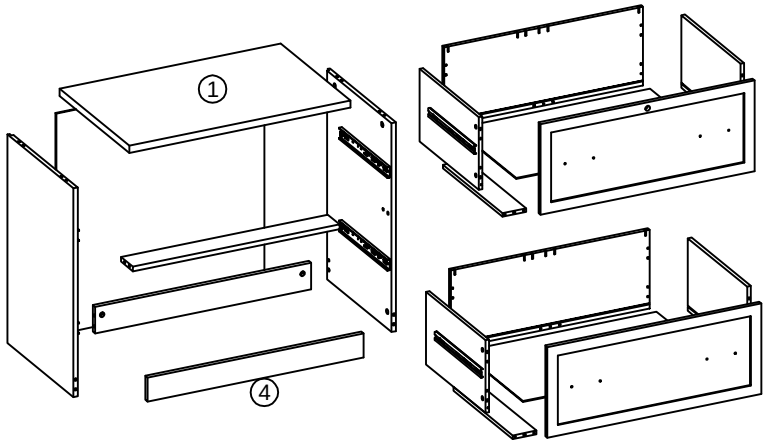

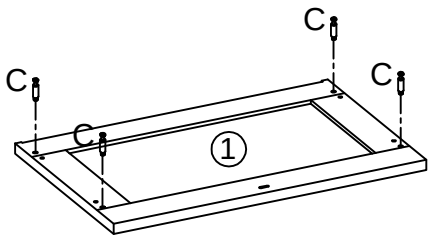

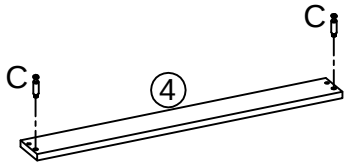

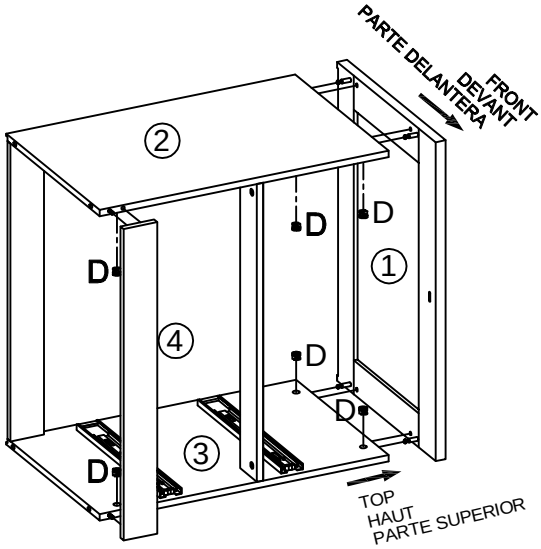

PLEASE TIGHTEN (C) CAM SCREWS & (D) CAM LOCKS USING FLAT HEAD SCREWDRIVER (please prepare the Flat Head Screwdriver by yourself).

SERREZ LES VIS EXENTRIQUES (C) ET LES BOÎTIERS EXENTRIQUES (D) AVEC UN TOURNEVIS PLAT (préparez à l'avance un tournevis plat).

POR FAVOR, AJUSTAR LOS TORNILLOS DE LEVA (C) & SEGUROS DE LEVA (D) UTILIZANDO UN DESTORNILLADOR DE CABEZA PLANA (prepare el destornillador de cabeza plana y destornillador Phillips).

STEP 4 ÉTAPE 4 PASO 4

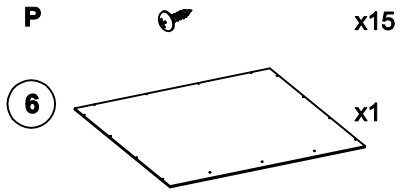

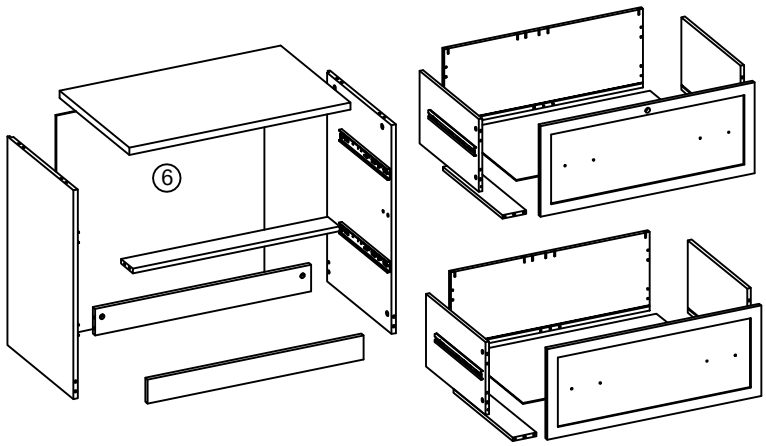

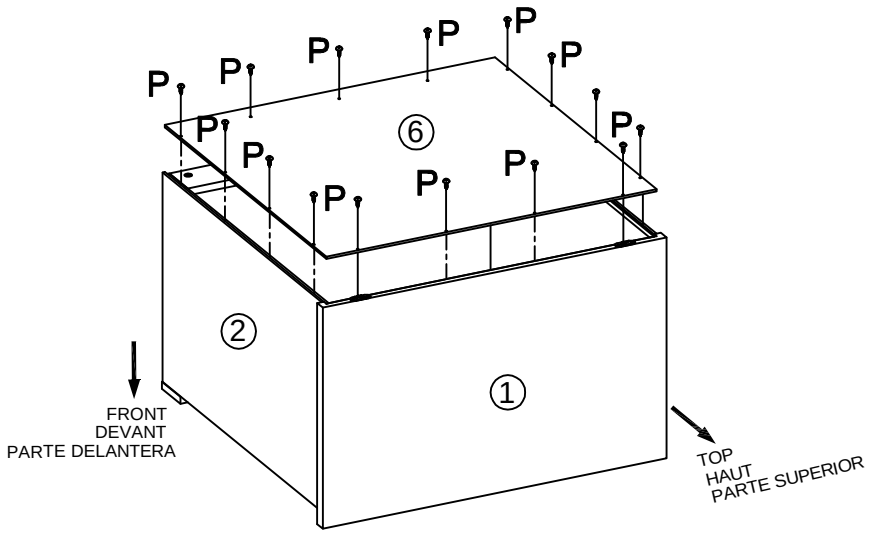

PLEASE TIGHTEN (P) 1/8"x5/8"x1/4" WOOD SCREWS USING PHILLIPS HEAD SCREWDRIVER (please prepare the Phillips Head Screwdriver by yourself).

VISSEZ LES VIS À BOIS 3 x 16 x 6 mm (P) AVEC UN TOURNEVIS CRUCIFORME (préparez à l'avance un tournevis cruciforme).

POR FAVOR AJUSTE TORNILLOS PARA MADERA (P) 3 x 16 x 6 mm CON DESTORNILLADOR PHILLIPS (prepare el destornillador Phillips).

STEP 5 ÉTAPE 5 PASO 5

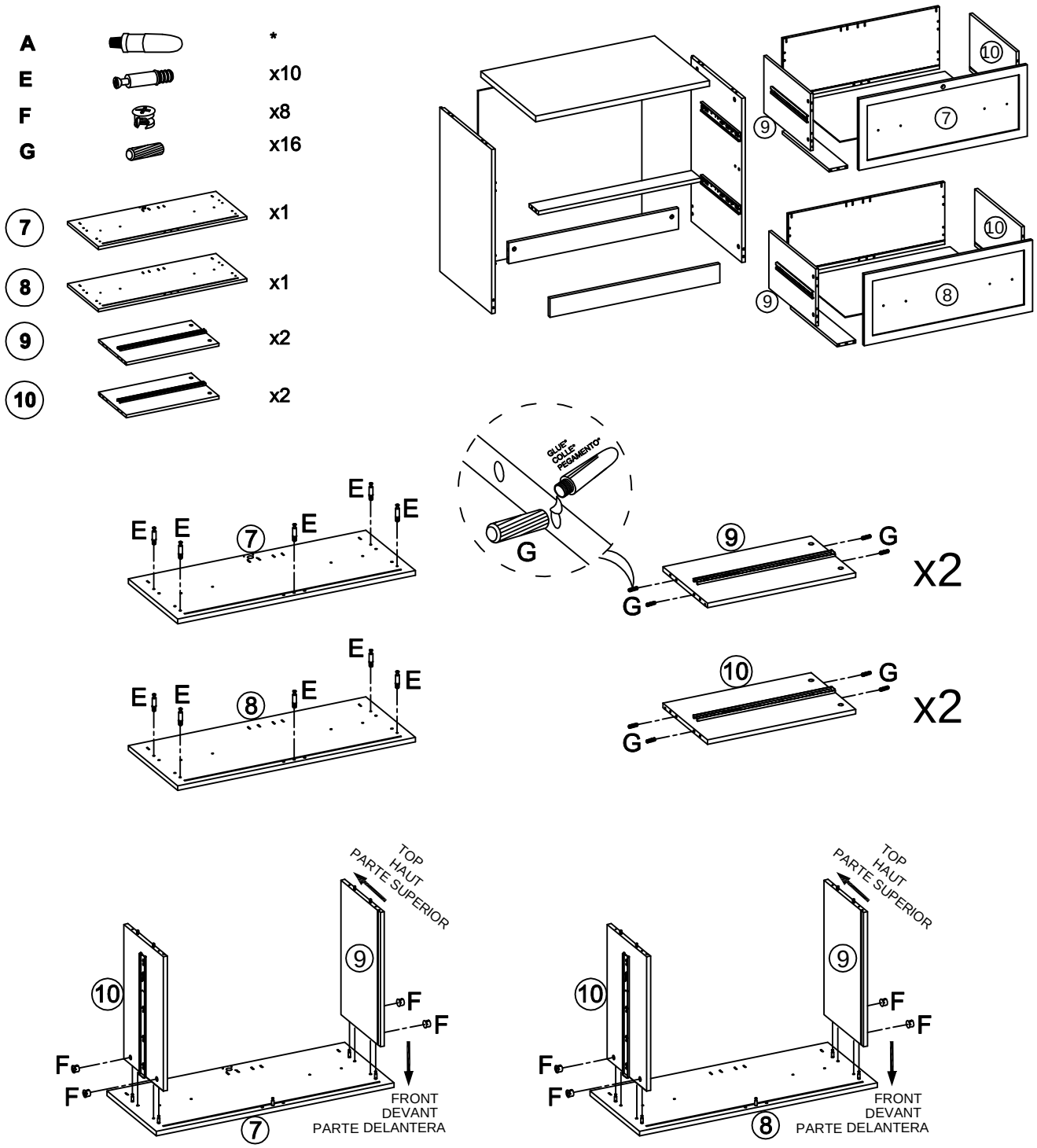

PLEASE TIGHTEN (E) CAM SCREWS & (F) CAM LOCKS USING FLAT HEAD SCREWDRIVER (please prepare the Flat Head Screwdriver by yourself).

SERREZ LES VIS EXENTRIQUES (E) ET LES BOÎTIERS EXENTRIQUES (F) AVEC UN TOURNEVIS PLAT (préparez à l'avance un tournevis plat).

POR FAVOR, AJUSTAR LOS TORNILLOS DE LEVA (E) & SEGUROS DE LEVA (F) UTILIZANDO UN DESTORNILLADOR DE CABEZA PLANA (prepare el destornillador de cabeza plana y destornillador Phillips).

STEP 6 ÉTAPE 6 PASO 6

A		*
F		x2
G		x8
13		x2

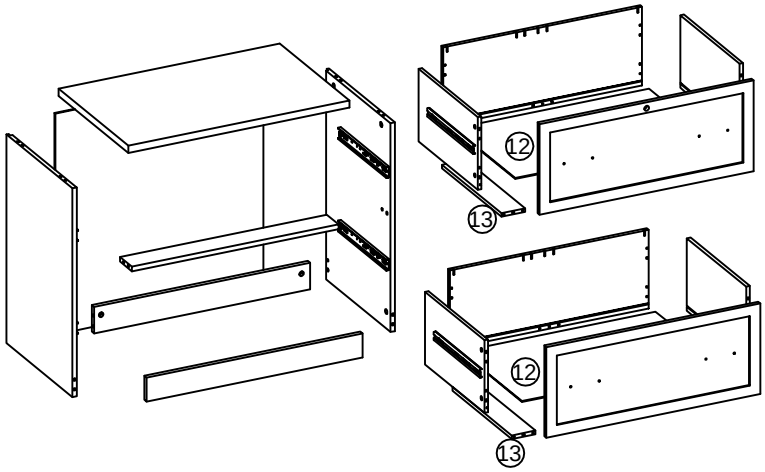

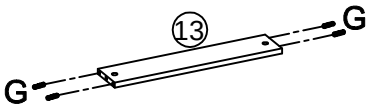

x2

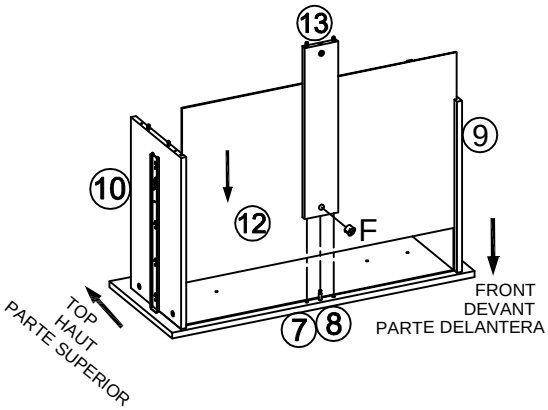

x2

PLEASE TIGHTEN (F) CAM LOCKS USING FLAT HEAD SCREWDRIVER (please prepare the Flat Head Screwdriver by yourself).

SERREZ LES BOÎTIERS EXENTRIQUES (F) AVEC UN TOURNEVIS PLAT (préparez à l'avance un tournevis plat).

POR FAVOR AJUSTE LOS SEGUROS DE LEVA (F) CON DESTORNILLADOR DE CABEZA PLANA (prepare el destornillador de cabeza plana).

STEP 7 ÉTAPE 7 PASO 7

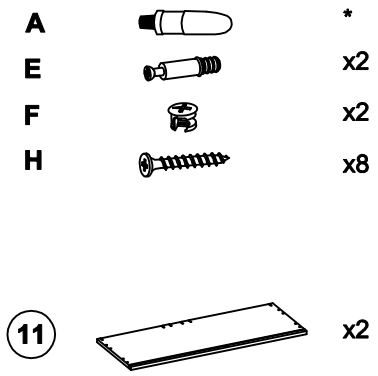

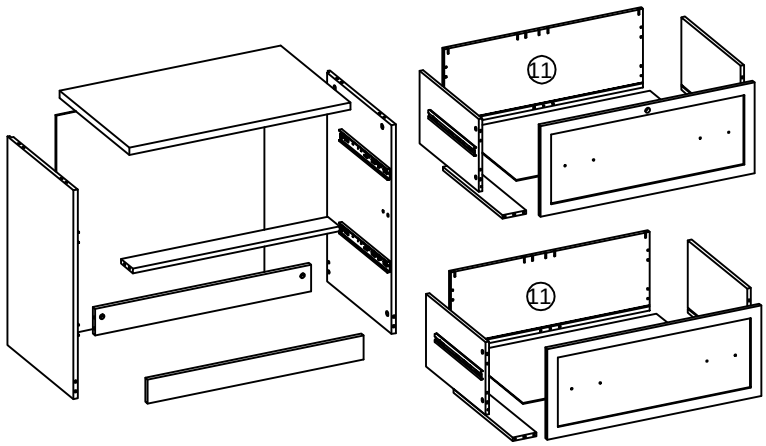

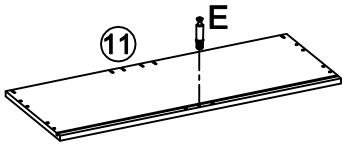

x2

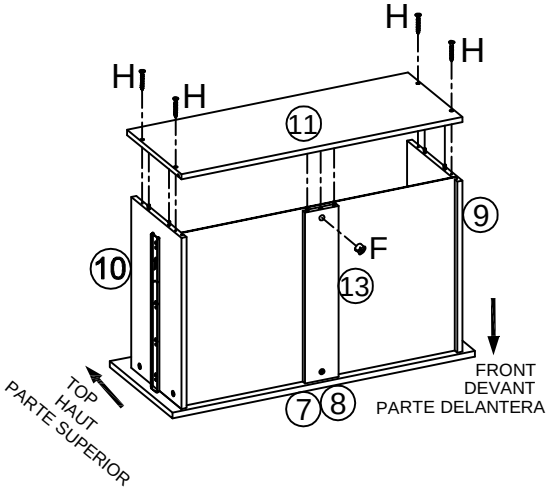

x2

PLEASE TIGHTEN (E) CAM SCREWS, (F) CAM LOCKS & (H) 5/32"x1"x5/16" WOOD SCREWS USING FLAT HEAD SCREWDRIVER & PHILLIPS HEAD SCREWDRIVER (please prepare the Flat Head Screwdriver & Phillips Head Screwdriver by yourself).

SERREZ LES VIS EXENTRIQUES (E) ET LES BOÎTIERS EXENTRIQUES (F) AVEC UN TOURNEVIS PLAT ET SERREZ LES VIS À BOIS 4 x 25 x 8 mm (H) AVEC UN TOURNEVIS CRUCIFORME (préparez à l'avance un tournevis plat et un tournevis cruciforme).

POR FAVOR, AJUSTAR TORNILLOS DE LEVA (E) Y SEGUROS DE LEVA (F) CON DESTORNILLADOR DE CABEZA PLANA Y AJUSTAR LOS TORNILLOS PARA MADERA (H) 4 x 25 x 8 mm CON DESTORNILLADOR PHILLIPS (prepare el destornillador de cabeza plana y destornillador Phillips).

STEP 8 ÉTAPE 8 PASO 8

I	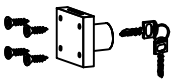	x1
J		x4
K		x8

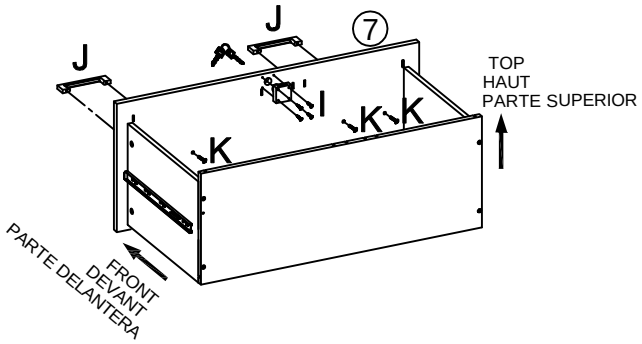

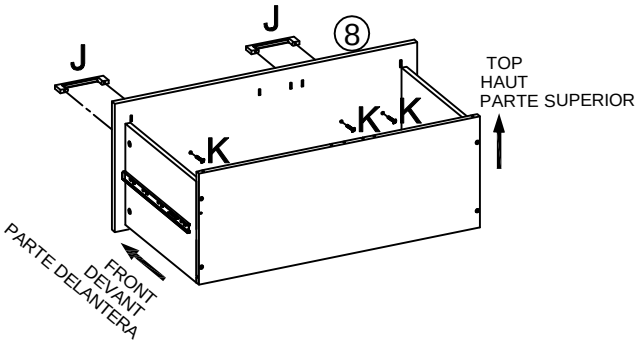

PLEASE TIGHTEN (I) LOCK AND KEY SET AND (K) 5/32"x9/16"x5/16" WOOD SCREWS USING PHILLIPS HEAD SCREWDRIVER (please prepare the Phillips Head Screwdriver by yourself).

FIXEZ LE SET SERRURE ET CLÉ (I) ET LES VIS À BOIS 3 x 15 x 8 mm (K) AVEC UN TOURNEVIS CRUCIFORME (préparez à l'avance un tournevis cruciforme).

POR FAVOR AJUSTE CONJUNTO DE LLAVE (I) Y CERRADURA CON LOS TORNILLOS PARA MADERA (K) 3 x 15 x 8 mm CON DESTORNILLADOR PHILLIPS (prepare el destornillador Phillips).

STEP 9 ÉTAPE 9 PASO 9

Figure 1 Image 1 Figura 1

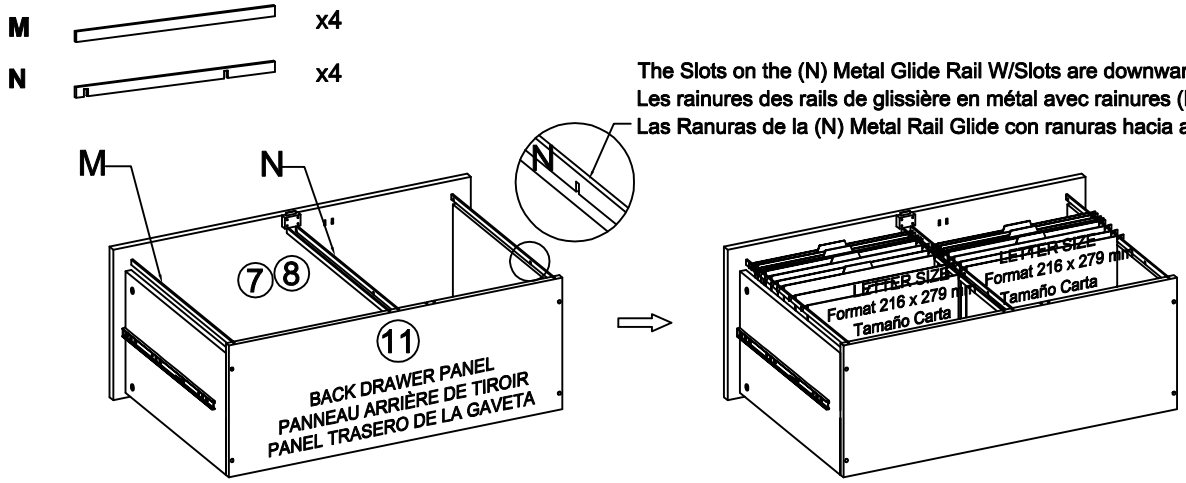

NOTE: To set Letter Size Files side by side, place (M) Long Metal Glide Rail and (N) Long Metal Glide Rail w/Slots as shown.

REMARQUE : Pour ranger côte à côte des dossiers au format 216 x 279 mm, placez les rails de glissière en métal long (M) et les rails de glissière en métal long avec rainures (N) comme montré.

NOTA: Para configurar archivos de tamaño Carta lado a lado, colocar el riel de deslizamiento, (M) y el riel de deslizamiento (N), tal y como se muestra en la figura.

OR OU Ó

Figure 2 Image 2 Figura 2

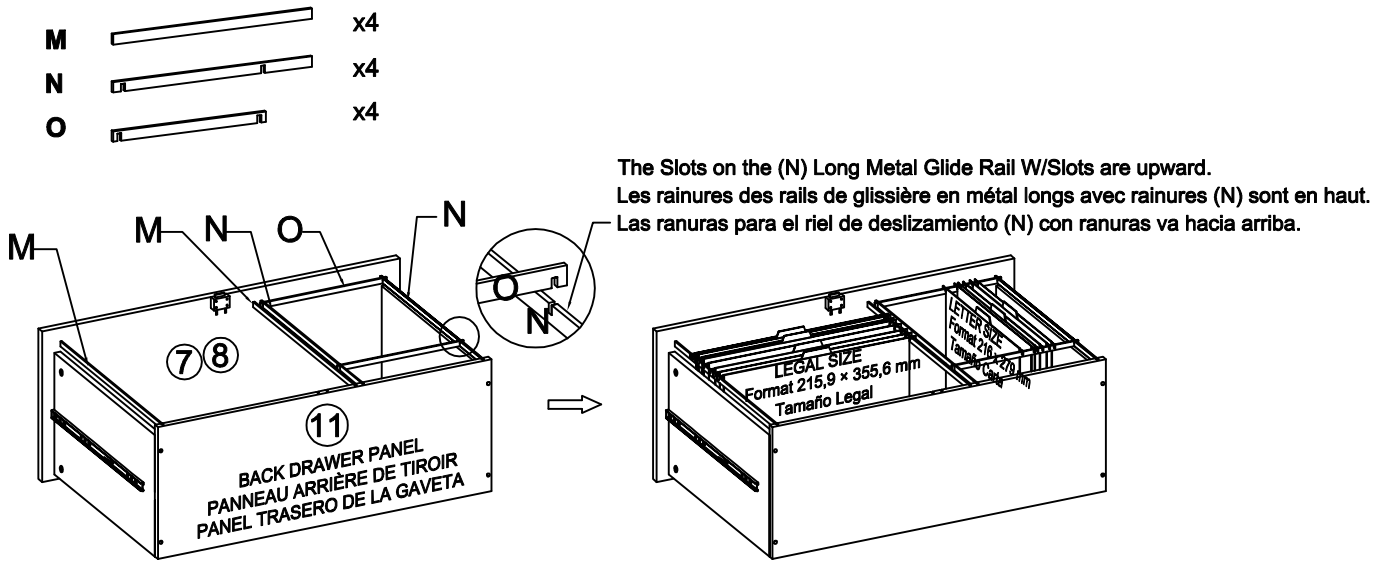

NOTE: To set Legal Size Files next to Letter Size Files, place (M) Long Metal Glide Rails and (N) Long Metal Glide Rails w/Slots as shown. Now position (O) Short Metal Glide Rails in place.

REMARQUE : Pour ranger des dossiers au format 216 x 279 mm à côté de dossiers au format 215,9 × 355,6 mm, placez les rails de glissière en métal long (M) et les rails de glissière en métal long avec rainures (N) comme montré. Puis, placez les rails de glissière en métal courts (O).

NOTA: Para configurar archivos de tamaño Legal junto a Archivos Tamaño Carta, colocar el riel de deslizamiento (M) y el riel de deslizamiento con ranuras (N) , tal y como se muestra en la figura. Ahora ponga los rieles deslizantes cortos (O) en su lugar

STEP 10 ÉTAPE 10 PASO 10

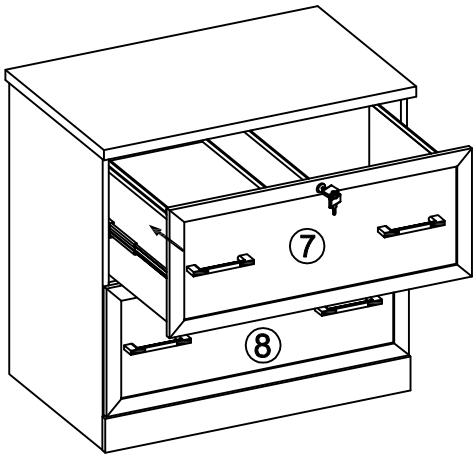

File Drawer Installation
Insérer le tiroir
Instalación del cajón archivador

CORRECT 1
CORRECT
CORRECTO

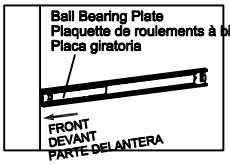

INCORRECT 2
INCORRECT
INCORRECTO

Before inserting the Drawer, make sure to slide the ball bearing plates located on the Side Frames to the FRONT of the unit as illustrated.

Avant d'insérer le tiroir, faites glisser les plaquettes de roulements à billes des cadres latéraux vers l'AVANT du produit comme montré.

Antes de introducir el cajón, asegúrese de que desliza las placas giratorias ubicadas en los armazones laterales hacia la PARTE DELANTERA de la unidad tal y como se muestra en la imagen.

File Drawer Removal
Retirer le tiroir
Quitar el cajón archivador

3

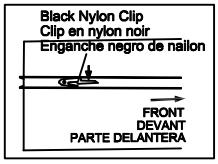

4

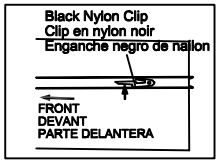

To release the glides, pull the Drawer out until you can see/feel the black nylon clips. Now press the clip on the Left Glide DOWNWARD while lifting the clip on the Right Glide UPWARD. This will release the Drawer to be easily removed.

Pour défaire les glissières, tirez le tiroir vers l'extérieur jusqu'à sentir/voir les clips en nylon noir. Appuyez le clip de la glissière gauche vers le BAS tout en poussant le clip de la glissière droite vers le HAUT. Cela permet de débloquer le tiroir pour pouvoir le retirer facilement.

Para soltar los rieles, empuje el cajón hacia fuera hasta que pueda ver (o notar) los enganches negros de nailon. Ahora presione sobre el enganche del riel izquierdo HACIA ABAJO al mismo tiempo que presiona sobre el enganche del riel derecho HACIA ARRIBA. De esta forma, soltará el cajón para que pueda quitarlo fácilmente.

STEP 11 ÉTAPE 11 PASO 11

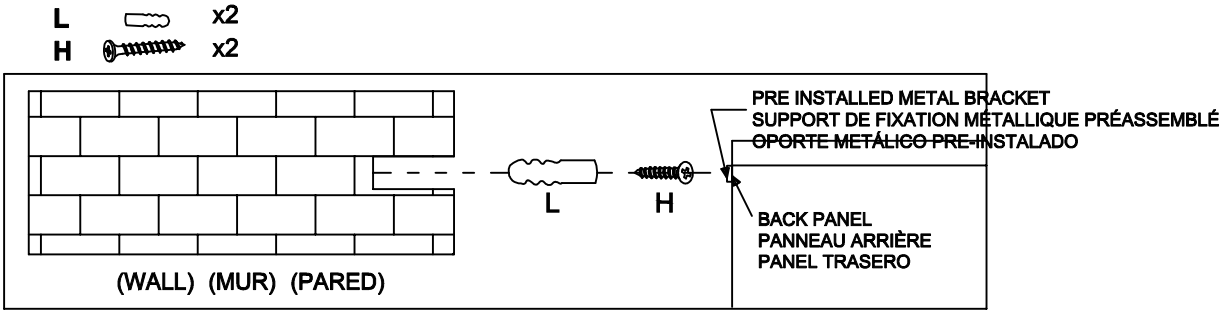

1. Place the Product in the desired position.
   Placez le meuble dans la position désirée.
   Coloque el producto en la posición deseada.

   ***NOTE: The base of the Product must be set on a level surface and rest Flat on the floor.**
   ***REMARQUE : Le bas du meuble doit être placé sur un sol horizontal et reposer à plat sur le sol.**
   ***NOTA: La base del producto se debe establecer en una superficie nivelada y restar sobre el suelo.**

2. You will need to drill holes in your wall corresponding to the positions of Brackets located on the BACK of the Product.
   Vous devez percer des trous dans le mur aux endroits correspondants aux positions des supports de fixation assemblés au DOS du meuble.
   Tendrá que perforar agujeros en la pared que correspondan a las posiciones de las escuadras situadas en la parte posterior del producto.

3. Now fix (L) Plastic Sockets into the wall. You may need to tap LIGHTLY with a rubber mallet.
   Puis, insérez les chevilles en plastique (L) dans le mur. Il peut être nécessaire de LÉGÈREMENT taper avec un maillet en caoutchouc.
   Ahora fijar las anclas de pared de plástico (L) Puede que sea necesario golpear ligeramente con un mazo de goma.

4. Insert (H) 5/32"x1"x5/16" Wood Screws MOST OF THE WAY into (L) Plastic Sockets.
   Vissez les vis à bois 4 x 25 x 8 mm (H) PRESQUE COMPLÈTEMENT dans les chevilles en plastique (L).
   Inserte los tornillos para madera (H) 4 x 25 x 8 mm LO MAS QUE PUEDA en los anclas de pared de plastic (L).

   ***NOTE: Make sure to leave about ¼ Inch of the Head of (H) 5/32"x1"x5/16" Wood Screws protruding from (L) Plastic Sockets.**
   ***REMARQUE : Veillez à laisser la tête des vis à bois 4 x 25 x 8 mm (H) dépasser d'environ 6,4 mm des chevilles en plastique (L).**
   *** NOTA: asegúrese de dejar aproximadamente ¼ de pulgada de la cabeza (H) 4 x 25 x 8 mm Tornillos para madera que sobresalga del ancla de pared de plastic (L).**

5. Now line up the Large Holes located on Brackets with (H) 5/32"x1"x5/16" Wood Screws and push the Product into position.
   Ensuite, alignez les grands trous des supports de fixation avec les vis à bois 4 x 25 x 8 mm (H) et poussez le meuble sur les vis.
   Ahora línea los grandes orificios situados en los soportes con Tornillos para madera (H) 4 x 25 x 8 mm y empujar el producto en su posición.

6. Slowly slide the Product toward the RIGHT until the Head of (H) 5/32"x1"x5/16" Wood Screw fits into the smaller hole of Brackets. Your Product is now locked in place.
   Faites lentement glisser le meuble vers la DROITE jusqu'à ce que les têtes des vis à bois 4 x 25 x 8 mm (H) rentrent dans les petits trous des supports de fixation. Votre meuble est maintenant fixé.
   Deslice lentamente el producto hacia la derecha hasta que la cabeza del Tornillo para madera (H) 4 x 25 x 8 mm encaje en el agujero más pequeño de los soportes. El producto ya está bloqueado en su lugar.

PLEASE TIGHTEN (H) 5/32"x1"x5/16" WOOD SCREWS USING PHILLIPS HEAD SCREWDRIVER (please prepare the Phillips Head Screwdriver by yourself).

VISSEZ LES VIS À BOIS 4 x 25 x 8 mm (H) AVEC UN TOURNEVIS CRUCIFORME (préparez à l'avance un tournevis cruciforme).

POR FAVOR AJUSTE TORNILLOS PARA MADERA (H) 4 x 25 x 8 mm CON DESTORNILLADOR PHILLIPS (prepare el destornillador Phillips).

⚠ WARNING AVERTISSEMENT ADVERTENCIA

FILE CABINET CAN TIP OVER, CAUSING SERIOUS INJURY.FOLLOW THE SAFETY INFORMATION BELOW.

LE MEUBLE PEUT BASCULER ET PROVOQUER DES BLESSURES GRAVES. RESPECTREZ LES CONSIGNES DE SÉCURITÉ CI-DESSOUS

EL ARCHIVERO PUEDE VOLTEARSE Y OCASIONAR UNA LESIÓN GRAVE. TOME EN CUENTA LA SIGUIENTE INFORMACIÓN DE SEGURIDAD.

LOADING AND UNLOADING
CHARGEMENT ET DÉCHARGEMENT
CARGA Y DESCARGA

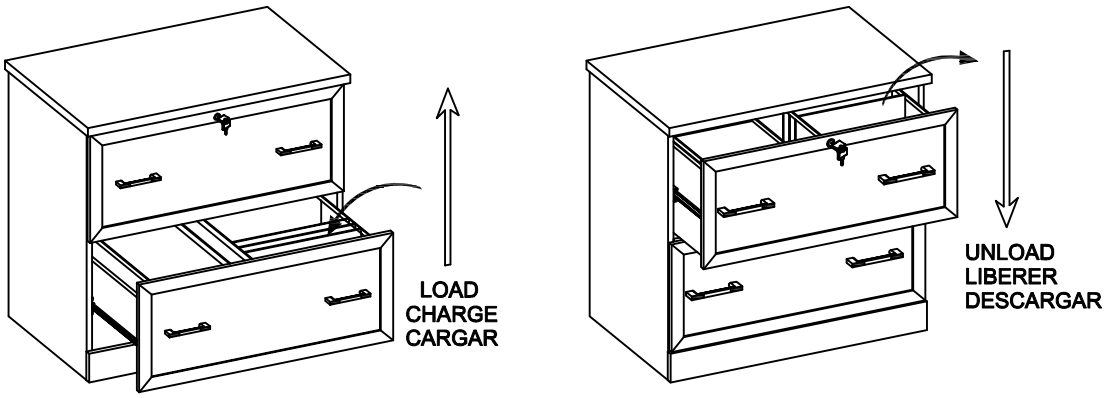

Improper loading or unloading can cause tip over.
Un chargement ou un déchargement incorrect peut provoquer le basculement du meuble.
Cargar o descargar el archivero de manera inapropiada puede hacer que se voltee.

- Load bottom drawer first.
  Chargez d'abord le tiroir inférieur.
  Cargue primero la gaveta inferior.
- Distribute contents and weight evenly among drawers.
  Répartissez les contenus et le poids uniformément parmi les tiroirs.
  Distribuya el contenido y el peso de manera uniforme entre las gavetas.
- Remove contents from top first, bottom last.
  Retirez d'abord les contenus du haut du meuble et retirez en dernier les contenus du bas du meuble.
  Retire primero el contenido de la gaveta superior y por último, el contenido de la gaveta inferior.

OPERATING
UTILISATION
USO

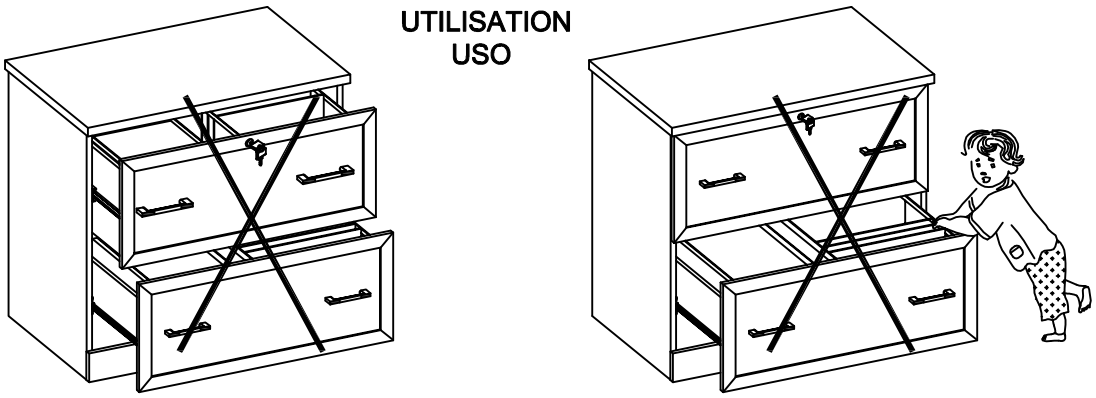

More than one drawer open at a time can cause tip over.
Si plusieurs tiroirs sont ouverts en même temps, cela peut provoquer le basculement du meuble.
Más de una gaveta abierta al mismo tiempo puede hacer que la unidad se voltee.

- Do not stand or lean on an open drawer.
  Ne montez pas et ne vous appuyez pas sur un tiroir ouvert.
  No se pare ni se apoye en una gaveta que esté abierta.
- Do not put materials on an open drawer. Use a posting shelf or table to sort or collate.
  Ne mettez pas d'objets sur un tiroir ouvert. Utilisez une table ou une tablette coulissante pour trier et traiter les contenus.
  No ponga materiales sobre una gaveta que esté abierta. Use un estante de apoyo o mesa para organizar o intercalar archivos.

Swinton Avenue Trading Ltd., Inc. Limited Five Year Product Warranty

This limited warranty covers the original purchase of new product used for normal commercial, personal or household use. Swinton Avenue Trading, Inc. (SAT) warrants its products will be free from defects in materials and workmanship (normal wear and tear excepted), for five (5) years from the date of purchase, except as provided below. SAT, at its option, will replace with a comparable product, free of charge, any product purchased from it that fails under normal use as a result of such defect. This warranty does not apply to damage caused by fire, accident, negligence, misuse, use other than as stated in product instructions, improper cleaning or other circumstances not directly attributable to defects in materials and workmanship.

Natural variations occurring in wood or other materials will not be considered defects, and SAT does not warrant the color-fastness or matching of colors, grains, or textures of such materials. This warranty does not apply to: modifications of the product, attachments to the product not approved by SAT, and products that were not installed, used, or maintained in accordance with product instructions and warnings.

This warranty has the following exceptions: Fabrics, foam, veneer finishes and other covering materials are warranted for three years from date of purchase.

Proof of purchase is required in the form of a receipt (copy or original) to validate warranty. Warranty claims without the receipt may be rejected.

If Swinton Avenue Trading, Inc. chooses to provide a refund for such product, it will be fulfilled in the form of an Office Depot Merchandise card. Claims fulfilled in this manner take approximately 30 days to process.

SAT PROVIDES THIS LIMITED WARRANTY IN LIEU OF ALL OTHER WARRANTIES EITHER EXPRESSED OR IMPLIED. EXPRESSLY EXCLUDED ARE ALL WARRANTIES OF FITNESS FOR A PARTICULAR PURPOSE OR MERCHANTABILITY. OFFICE DEPOT'S SOLE OBLIGATION AND THE USER'S EXCLUSIVE REMEDY UNDER THIS WARRANTY SHALL BE LIMITED TO THE REPAIR, REFUND (IN THE FORM OF AN OFFICE DEPOT MERCHANDISE CARD) OR REPLACEMENT AT SAT'S SOLE DISCRETION AND COST, OF PRODUCT OR COMPONENTS.

IN NO EVENT SHALL SAT, ITS AFFILIATES, SUBSIDIARIES OR PARENT COMPANIES BE RESPONSIBLE FOR CONSEQUENTIAL, SPECIAL, OR INCIDENTAL DAMAGES ARISING OUT OF A CLAIM OF DEFECTIVE PRODUCT EVEN IF SAT HAS BEEN ADVISED OF THE POSSIBILITY OF SUCH DAMAGES.

SOME STATES OR PROVINCES DO NOT ALLOW THE EXCLUSION OF IMPLIED WARRANTIES OR LIMITATIONS ON HOW LONG AN IMPLIED WARRANTY LASTS OR THE EXCLUSION OR LIMITATION OF INCIDENTIAL OR CONSEQUENTIAL DAMAGES SO THE ABOVE LIMITATIONS MAY NOT APPLY TO YOU. THIS WARRANTY GIVES YOU SPECIFIC LEGAL RIGHTS, AND YOU MAY ALSO HAVE OTHER RIGHTS WHICH MAY VARY BY STATE OR PROVINCE.

THIS WARRANTY APPLIES ONLY TO THE U.S. AND CANADA.

Service Instructions
Please call: 1-888-736-2141 for warranty service.

Swinton Avenue Trading Ltd., Inc. Garantie limitée de cinq (5) ans

Cette garantie limitée couvre les produits neufs utilisés dans le cadre d'applications commerciales ou domestiques normales. Swinton Avenue Trading, Inc. (SAT) garantit ses produits contre les défauts de matériel et de main-d'oeuvre (à l'exception de l'usure normale) durant cinq (5) ans à compter de la date d'achat, à l'exception des conditions ci-dessous. SAT, à son gré, remplacera sans frais tout produit défectueux dans des conditions d'usure normale par un produit comparable. La présente garantie ne s'applique pas aux dommages causés par le feu, un accident, la négligence, l'usage abusif, le non-respect des instructions, un nettoyage inapproprié ou autre circonstance non directement attribuable à des défauts de matériel et de main-d'oeuvre.

Les variations naturelles du bois et des autres matériaux utilisés ne sont pas considérées comme des défauts, et SAT ne garantit pas les couleurs, les grains et les textures de ces matériaux. La présente garantie ne s'applique pas aux produits modifiés, aux fixations non approuvées par SAT et aux produits n'ayant pas été installés, utilisés et entretenus conformément aux instructions et aux avertissements fournis avec le produit.

Les tissus, la mousse, les placages et les autres matériaux de recouvrement sont garantis pendant trois (3) ans à compter de la date d'achat.

Une preuve d'achat sous forme de reçu (original ou photocopie) est exigée pour valider la garantie, sans quoi les réclamations au titre de la garantie peuvent être rejetées.

Si Swinton Avenue Trading Inc. décide de rembourser le prix d'achat d'un tel produit, le remboursement sera offert sous forme de carte d'achat Office Depot. Veuillez allouer 30 jours pour le traitement des réclamations.

CETTE GARANTIE EST FOURNIE EN LIEU ET PLACE DE TOUTE AUTRE GARANTIE. SONT EXCLUES TOUTES LES GARANTIES D'ADÉQUATION À UN USAGE SPÉCIFIQUE ET DE QUALITÉ SATISFAISANTE. LA SEULE OBLIGATION D'SAT ET VOTRE SEUL RECOURS EN VERTU DE CETTE GARANTIE SONT LIMITÉS À LA RÉPARATION DU PRODUIT, AU REMBOURSEMENT SOUS FORME DE CARTE D'ACHAT OFFICE DEPOT OU AU REMPLACEMENT DU PRODUIT OU DE COMPOSANTS À SES FRAIS.

SAT, SES FILIALES, SES COMPAGNIES ASSOCIÉES ET SES SOCIÉTÉS MÈRES NE PEUVENT ÊTRE TENUES RESPONSABLES DES DOMMAGES INDIRECTS OU PARTICULIERS INHÉRENTS À UNE RÉCLAMATION POUR PRODUIT DÉFECTUEUX MÊME SI LA POSSIBILITÉ D'UN TEL DOMMAGE A ÉTÉ DÉJÀ ÉTÉ PORTÉE À LA CONNAISSANCE D'SAT.

CERTAINS ÉTATS ET CERTAINES PROVINCES INTERDISANT L'EXCLUSION OU LES RESTRICTIONS DE DURÉE DES GARANTIES IMPLICITES OU L'EXCLUSION DES DOMMAGES INDIRECTS, LES RESTRICTIONS CI-DESSUS PEUVENT NE PAS S'APPLIQUER À VOUS. LA PRÉSENTE GARANTIE VOUS CONFÈRE DES DROITS JURIDIQUES SPÉCIFIQUES ET VOUS POUVEZ DISPOSER D'AUTRES DROITS, LESQUELS PEUVENT VARIER SELON L'ÉTAT OU LA PROVINCE.

CETTE GARANTIE S'APPLIQUE UNIQUEMENT AU CANADA ET AUX ÉTATS-UNIS.

Procédure de réclamation en vertu de la garantie
Pour faire une réclamation, composez le 1 888 736-2141.

Swinton Avenue Trading Ltd., Inc. Garantía limitada de cinco años para el producto

Esta garantía limitada cubre la adquisición original de un producto nuevo utilizado con fines comerciales, personales o domésticos normales. Swinton Avenue Trading, Inc. (SAT) garantiza que sus productos estarán exentos de defectos materiales y de fabricación (a excepción de los derivados de un uso y desgaste normal) durante cinco (5) años a partir de la fecha de compra del producto, con la salvedad de lo dispuesto a continuación. SAT, a su discreción, sustituirá de forma gratuita por un producto de características similares cualquier producto adquirido que no soporte unas condiciones de uso normales como consecuencia de dicho defecto. Esta garantía no se aplica a daños causados por incendio, accidente, negligencia, uso incorrecto o cualquier otro uso no especificado en las instrucciones del producto, así como a daños causados por una limpieza incorrecta o por otras circunstancias no atribuibles de forma directa a defectos en los materiales y la fabricación.

Los cambios atribuibles a la propia naturaleza de la madera u otros materiales no se considerarán defectos y SAT no garantiza la resistencia del color o la coincidencia del color, el veteado o la textura de dichos materiales. Esta garantía no se aplica a: modificaciones del producto, accesorios del producto no aprobados por SAT y productos no instalados, utilizados o mantenidos de acuerdo a las instrucciones y advertencias del producto.

Esta garantía cuenta con las siguientes excepciones: el tejido, la espuma, el acabado de chapa y el resto de materiales de revestimiento tienen una garantía de tres años a partir de la fecha de compra.

Se requiere el recibo de compra (copia u original) para validar la garantía. Los reclamos relacionados con la garantía podrían ser rechazados si no se presenta dicho recibo.

En el caso de que Swinton Avenue Trading, Inc. decida reembolsar dicho producto, este reembolso se realizará mediante una tarjeta comercial de Office Depot. Las reclamaciones realizadas a través de este método se procesarán en aproximadamente 30 días.

ESTA GARANTÍA LIMITADA DE SAT SUSTITUYE A TODAS LAS DEMÁS GARANTÍAS, YA SEAN EXPLÍCITAS O IMPLÍCITAS. QUEDAN EXPRESAMENTE EXCLUIDAS TODAS LAS GARANTÍAS DE ADECUACIÓN PARA UN DETERMINADO FIN O COMERCIABILIDAD. LA ÚNICA OBLIGACIÓN DE SAT Y EL ÚNICO RECURSO DEL USUARIO EN VIRTUD DE ESTA GARANTÍA CONSISTIRÁ EN LA REPARACIÓN, REEMBOLSO (MEDIANTE UNA TARJETA COMERCIAL DE OFFICE DEPOT) O SUSTITUCIÓN, SEGÚN ESTIME OPORTUNO ODP Y ASUMIENDO TODOS LOS COSTES, DEL PRODUCTO O SUS COMPONENTES.

EN NINGÚN CASO SAT, SUS AFILIADOS, SUBSIDIARIOS O EMPRESAS MATRICES SERÁN RESPONSABLES DE DAÑOS DERIVADOS, ESPECIALES O NO INTENCIONADOS PROCEDENTES DE UNA RECLAMACIÓN POR UN PRODUCTO DEFECTUOSO, AUNQUE SE HAYA ADVERTIDO A SAT DE LA POSIBILIDAD DE TALES DAÑOS.

ALGUNAS ESTADOS O PROVINCIAS NO PERMITEN LA EXCLUSIÓN DE GARANTÍAS IMPLÍCITAS, LAS LIMITACIONES SOBRE LA DURACIÓN DE UNA GARANTÍA IMPLÍCITA O LA EXCLUSIÓN O LIMITACIÓN DE DAÑOS DERIVADOS O NO INTENCIONADOS, POR LO QUE ES POSIBLE QUE LAS LIMITACIONES MENCIONADAS NO SE APLIQUEN EN SU CASO. ESTA GARANTÍA OTORGA AL USUARIO DERECHOS
LEGALES ESPECÍFICOS; ADEMÁS, ES POSIBLE QUE GOCE DE OTROS DERECHOS QUE VARÍAN SEGÚN EL ESTADO O LA PROVINCIA.

ESTA GARANTÍA SE APLICA SÓLO EN EE. UU. Y CANADÁ.

Instrucciones de servicio
Llame al 1-888-736-2141 para obtener más información sobre el servicio de garantía.