brenton STUDIO®

high-back
bonded leather chair

chaise à dossier élevé

silla con respaldo alto

Assembly instructions and warranty information

Instructions pour l'assemblage et information sur la garantie

Instrucciones para el ensamblaje e información sobre la garantía

supports up to
250 lb

239-9652 / 24173350

Date Manufactured / Date de fabrication / Fecha de manufactura: _____
Lot # / Nombre de sort / Número de lote: _____

Brenton Studio is a registered trademark of OMX, Inc.
© 2014 Office Depot, Inc. All Rights Reserved.

Thank you for purchasing this product. We trust that you will be completely satisfied with your product for years to come. This product is backed by a 1 year limited warranty and has been crafted with today's lifestyles in mind.

Call Us First!
DO NOT RETURN TO STORE.
For immediate help with assembly or product information
call our toll-free number: 1-800-949-9974
Mon-Fri 8am to 8pm EST
Our staff is ready to provide assistance.
Damaged or missing parts ship from our facility in 1-2 business days.

Maximum weight capacity: 250 lbs (113 kg). Record date of purchase below and save this booklet for future reference. Call for parts & service 1-800-949-9974. For customer support, Vendor Sticker can be found on the underside of the seat cushion.

NOTES:
- Please read the instruction sheets completely before assembly.
- Remove all parts from carton and ensure all parts are included prior to assembly.
- Assemble the chair on the carton or carpet to prevent scratching the chair.
- Examine all packaging material and remove staples before discarding carton.
- Be careful not to cross-thread screws.
- Do not use power tools.

Date Purchased:_____

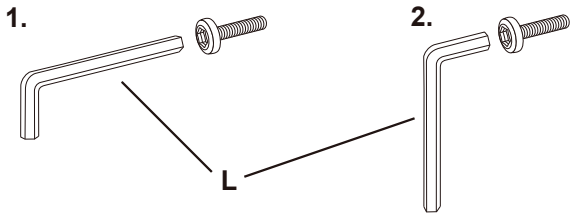

Customer Service 1-800-949-9974

Nous vous remercions d'avoir acheté ce produit et espérons que vous en serez entièrement satisfait pendant de longues années. Ce produit est couvert par une garantie limitée de 1 an et a été conçu pour répondre aux besoins d'aujourd'hui.

N'hésitez pas à nous appeler!
NE RENVOYEZ PAS LE PRODUIT AU MAGASIN.
Pour obtenir de l'aide lors du montage ou des informations sur le produit, veuillez appeler notre numéro sans frais : 1-800-949-9974, du lundi au vendredi, de 8 h à 20 h HNE.
Notre personnel se fera un plaisir de vous fournir l'aide nécessaire.
Les pièces de rechange seront expédiées depuis de notre unité de production dans un délai de 1 à 2 jours ouvrables.

Poids maximal toléré : 250 livres (113 kg). Inscrives la date d'achat ci-dessous et conservez ce livret pour consultation future. En cas de besoin, veuillez communiquer avec le service aprés-vente au 1-800-949-9974. Pour le service à la clientèle, vous trouverez l'autocollant avec les informations du fournisseur sur le dessous du coussin de siège.

NOTAS :
- Veuillez lire la feuille d'instructions en entier avant de procéder à l'assemblage.
- Retirez les pièces de la boîte et assurez-vous qu'elles sont toutes là.
- Faites l'assemblage sur la boîte ou sur un tapis pour éviter de rayer le fauteuil.
- Examinez tout le matériel d'emballage et retirez les agrafes avant de vous débarrasser de la boîte.
- Prenez garde de ne pas fausser le filetage des vis.
- N'utilisez pas d'outil électrique.

Date d'achat :_____

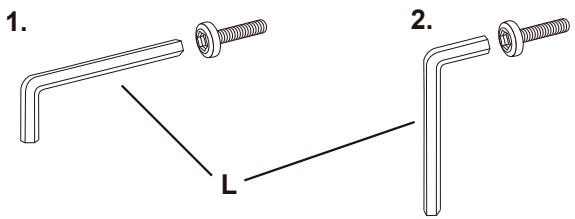

Service à la Clientèle : 1-800-949-9974

Le damos las gracias por adquirir este producto. Confiamos en que quede completamente satisfecho con sus prestaciones. Este producto tiene una garantía limitada de 1 año y ha sido creado atendiendo al estilo de vida de hoy día.

ANTES DE DEVOLVERLO, ¡LLÁMENOS!
Si desea más información sobre el montaje, llámenos sin coste adicional alguno al siguiente teléfono de 8 de la mañana a 8 de la tarde de lunes a viernes (hora del Este de EE. UU.): +1-800-949-9974
Nuestro personal le proporcionará toda la ayuda que necesite.
Las piezas dañadas o no adjuntadas saldrán de nuestras instalaciones en uno o dos días hábiles.

Capacidad de peso máximo: 250 lbs. (113 kg). Anote aquì la fecha de compra y guarde este folleto para futuras referencias.
Con relación a piezas y servicio llámenos al +1-800-949-9974. Para servicio al cliente, encontrará la etiqueta con las informaciones del proveedor en la parte inferior del cojín del asiento

NOTAS:
- Lea las instrucciones completas antes de proceder al armado.
- Retire todas las piezas de la caja y asegúrese de tener todas las piezas antes de proceder al armado.
- Arme el sillón sobre la caja o sobre una alfombra para impedir que se raye.
- Examine todo el material de embalaje y retire los agrafes antes de desechar la caja.
- Cuide de alinear bien los tornillos para no dañar las roscas.
- No use herramientas eléctricas.

Fecha de compra:_____

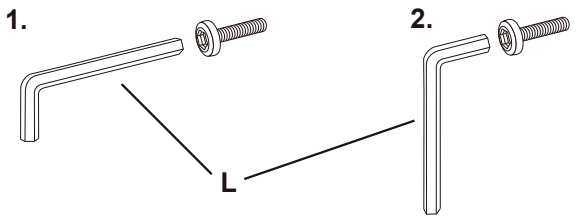

Nuestro teléfono de atención al cliente es +1-800-949-9974

PARTS LIST LISTE DE PIÈCES LISTA DE PIEZAS

	Name / Nom / Nombre	Part / Pièce / Pieza	Qty. / Qté. Cantidad.	Spare Épargner Sobrante
A	Back cushion Coussin arrière Almohadón del respaldo		1	
B	Seat cushion Coussin du siège Almohadón del asiento		1	
C	Armrests Accoudoir Los apoyabrazos		2	
D	Seat plate Plateau de siège Placa del asiento		1	
E	Telescopic cover Couvercle télescopique Cubierta telescopico		1	
F	Gas lift Vérin pneumatique Tubo neumático		1	
G	Casters Roulettes Ruedecilla		5	
H	Star base Base en forme d'étoile Base en estrella		1	
I	Bolts (M8 x 13/16") Boulons (M8 x 20mm) Pernos (M8 x 20mm)		4	1
J	Bolts (M6 x 7/8") Boulons (M6 x 22mm) Pernos (M6 x 22mm)		8	1
K	Plastic cap Capuchon en plastique Casquillo plástico		8	1
L	Allen wrench Clé hexagonale Liave allen		1	

SIZE COMPARISON CHART

TABLEAU DE COMPARAISON DE TAILLES

TABLA DE COMPARACIÓN DE TAMAÑOS

I	**M8 x 13/16" Bolt** **Boulons de M8 x 20mm** **Pernos de M8 x 20mm**	
J	**M6 x 7/8" Bolt** **Boulons de M6 x 22mm** **Pernos de M6 x 22mm**	

1 Place the Star Base (H) upside down and insert 5 casters (G) into the holes on the base. Turn the Star base (H) over and insert Gas Lift (F) with Telescopic Cover (E) through the center hole on top of the Star base (H).

1 Placez la base en forme d'étoile (H) à l'envers et insérez les 5 roulettes (G) dans les ouvertures sur la base. Retournez la base en forme d'étoile (H) et insérez le vérin pneumatique (F) avec le couvercle télescopique (E) dans l'ouverture centrale sur le dessus de la base en forme d'étoile (H).

1 Coloque la base de estrella (H) en posición invertida e inserte 5 ruedecillas (G) en los orificios de la base. Dé Vuelata la base de estrella (H) e inserte el tubo neumático (F) con la cubierta telescópica (E) a través del orificio central que está en la parte superior de la base de estrella (H).

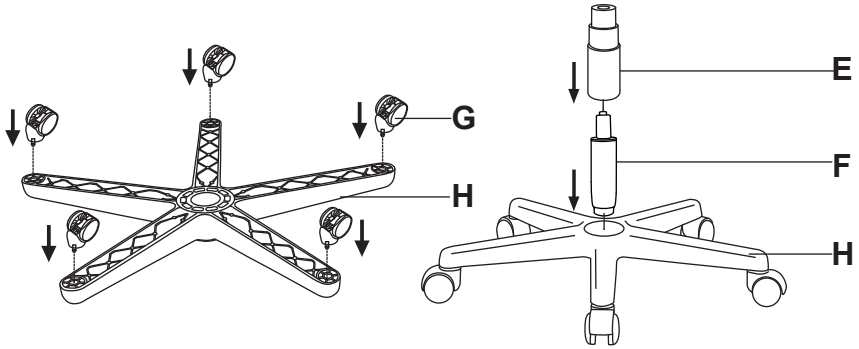

2 Attach the Seat Plate (D) to the bottom of the Seat Cushion (B) using Bolts (I) by Allen Wrench (L) as shown.
*Note: Tighten the bolts completely.

2 Fixez le plateau de siège (D) à la partie inférieure du coussin de siège (B) en utilisant les boulons (I) à l'aide de la clé hexagonale (L), tel qu'illustré.
*Remarque: Serrez les boulons complètement.

2 Fije la placa del asiento (D) a la parte inferior del almonhadón del asiento (B) con los pernos (I) usando la llave allen (L) como se muestra.
*Nota: Ajuste los tornillos completamente.

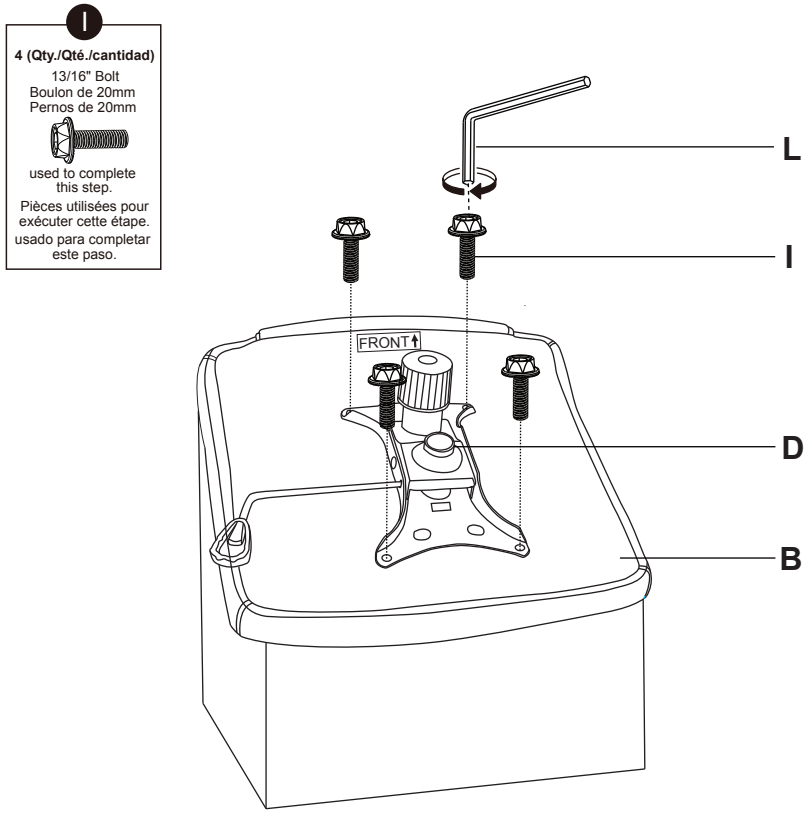

3 Put the pre-assembled Seat Cushion (B) unit over the Gas Lift (F). Align the hole at center of Seat Plate (D) with the top of Gas Lift (F). Then press down with even pressure until they are firmly secured.

3 Placez le coussin de siège pré-assemblé (B) au-dessus du vérin pneumatique (F). Alignez l'ouverture au centre du plateau de siège (D) avec le dessus du vérin pneumatique (F). Appuyez ensuite vers le bas avec une pression égale, jusqu'à ce que les pièces soient solidement fixées.

3 Coloque el asiento (B) unido sobre el tubo neumático (F). Alinee el agujero al centro del placa del asiento (D) con la punta del pistón de gas (F). Presione firmemente hacia abajo hasta que sa encuentren firmemente unidos.

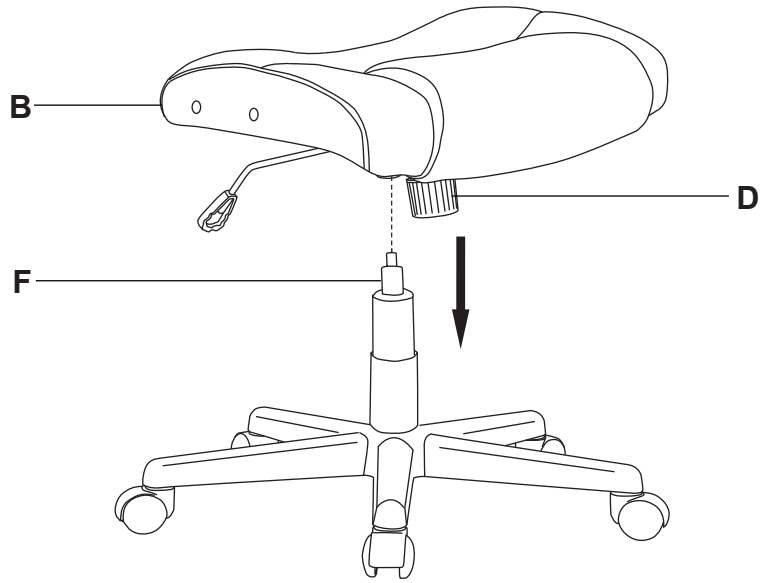

4 DO NOT FULLY TIGHTEN BOLTS UNTIL THE END OF STEP 6! Attach both left and right Armrests (C) to Seat Cushion (B) by using 4 Bolts (J) and Allen Wrench (L).

4 NE SERREZ PAS COMPLÈTEMENT LES BOULONS AVANT LA FIN DE L'ÉTAPE 6! Fixez les accoudoirs gauche et droit (C) au coussin de siège (B) en utilisant 4 boulons (J) et la clé hexagonale (L).

4 NO APRIETE COMPLE AMENTE LOS PERNOS HASTA QUE HAYA TERMINADO EL PASO 6! Fije los apoyabrazos izquierdo y derecho (C) al almonhadón del asiento (B) con los 4 pernos (J) y la llave Allen (L).

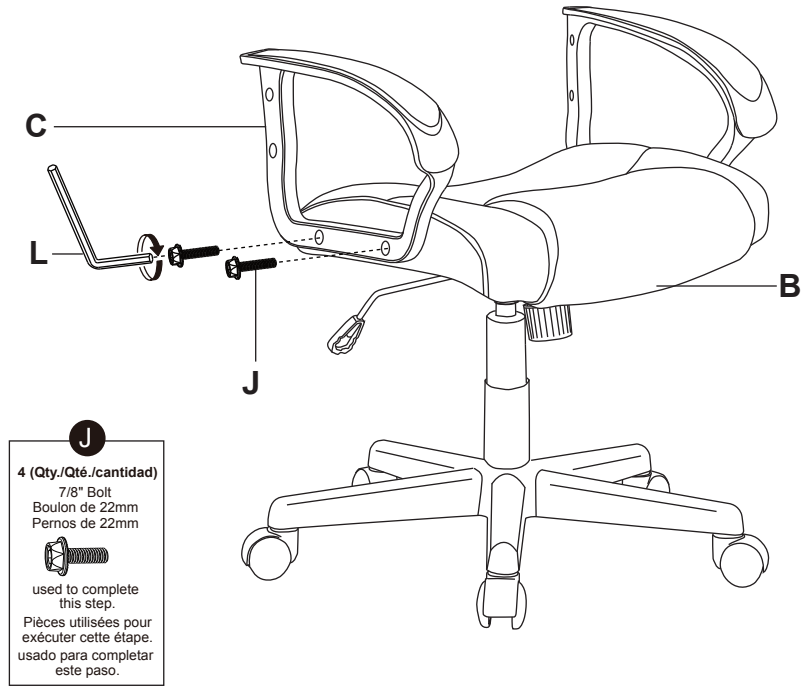

5 Place the back cushion (A) flat between armrests (C), and use 2 bolts (J) to locate lower screw holes on both armrests (C) & back Cushion (A) with the allen wrench(L) as shown.

5 Placez le coussin arrière (A) à plat entre les accoudoirs (C), puis utilisez 2 boulons (J) pour localiser les ouvertures de vis inférieures sur les deux accoudoirs (C) et le coussin arrière (A) avec la clé hexagonale (L), tel qu'illustré.

5 Coloque plano el almonhadón del respaldo (A)entre los brazos (C), y con los pernos de 2 (J) ubique los pernos inferiores para los pernos en los dos brazos (C) y la Almohadón del respaldo (A) y la llave allen (L) como muestra

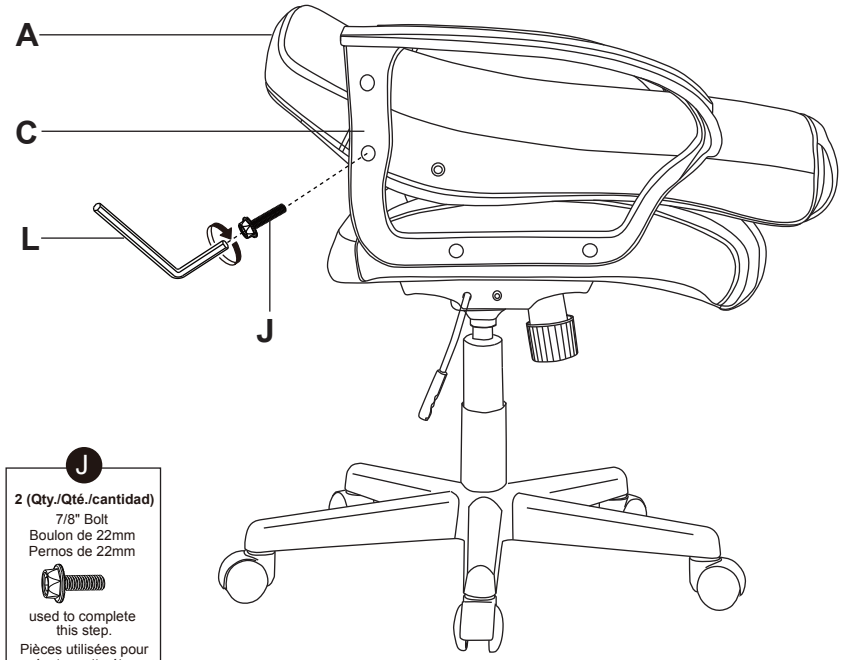

J

2 (Qty./Qté./cantidad)
7/8" Bolt
Boulon de 22mm
Pernos de 22mm

used to complete this step.
Pièces utilisées pour exécuter cette étape.
usado para completar este paso.

6 Push the Back Cushion (A) up to a vertical position and attach the Armrests (C) by using 2 Bolts (J) with the Allen Wrench (L) as shown.

6 Placez le coussin arrière (A) en position verticale et fixez les accoudoirs (C) en utilisant 2 boulons (J) avec la clé hexagonale (L), tel qu'illustré.

6 Levante el almonhadón del respaldo (A) hasta que quede en posición verticaly fije los brazos (C) con los pernos de 2 (J) y la llave allen (L) como muestra el diagrama.

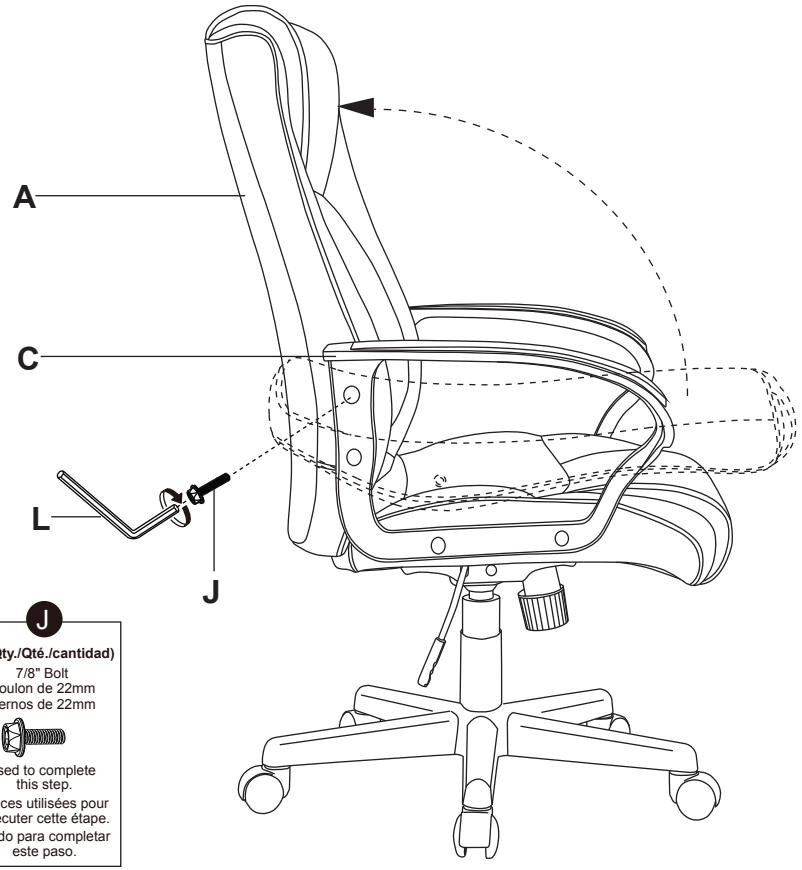

J

2 (Qty./Qté./cantidad)
7/8" Bolt
Boulon de 22mm
Pernos de 22mm

used to complete this step.
Pièces utilisées pour exécuter cette étape.
usado para completar este paso.

7 Attach 8 Plastic Caps (K) to cover exposed holes on left and right Armrests (C) after tighten all bolts to complete the assembly.

7 Fixez 8 capuchons en plastique (K) de manière à recouvrir les ouvertures exposées sur les accoudoirs gauche et droit (C) après avoir serré tous les boulons pour terminer l'assemblage.

7 Coloque 8 cubiesticas (K) para cubrir los Orificios expuestos en los apoyabrazos izquierdo y Derecho (C) y ajuste todos los pernos para Completar armado.

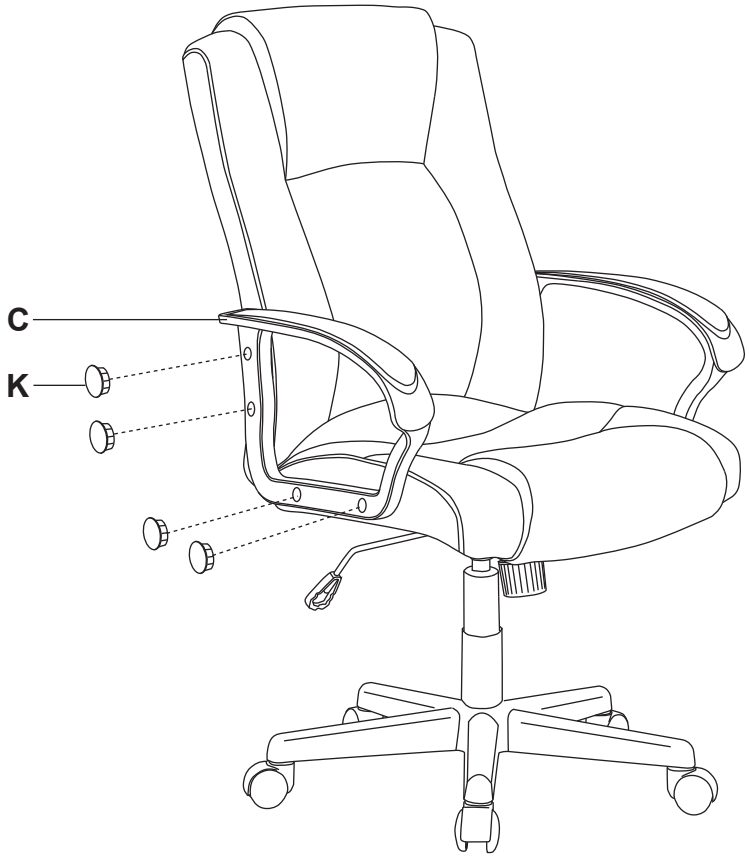

FUNCTION INSTRUCTION
MODE D'EMPLOI
INSTRUCCIONES DE LAS FUNCIONES

To Adjust Seat Height:

While seated, reach the right side of the chair to find the handle. Lift and raise your body up slightly to allow the chair to rise to the desired height. To lower the seat, lift the handle while applying more weight downward on the seat. The chair will descend until the handle is released or the chair reaches the bottom position.

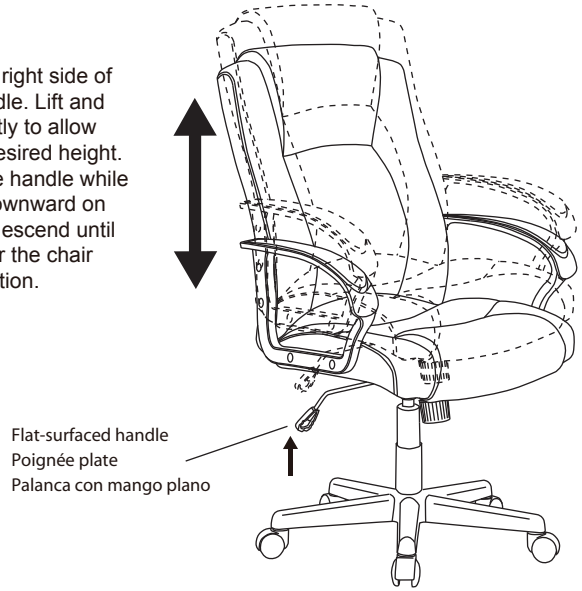

Pour régler la hauteur du siège:

Assoyez-vous, puis localisez la poignée située sur le côté droit du fauteuil. Levez-vous légèrement pour permettre au fauteuil de s'élever à la hauteur souhaitée. Pour abaisser le fauteuil, soulevez la poignée en appliquant plus de poids vers le bas du fauteuil. Le fauteuil descendra jusqu'à ce que vous relâchiez la poignée ou atteigniez la position inférieure.

Para ajustar la altura del asiento:

Mientras esté sentado. Busque la manija que se Encuentra debajo del lado derechode la silla. Levante la manija y eleve un poco su cuerpo para Permitir que la silla ascienda hasta la altura deseada. Para bajar el asiento. Levante la manija a la vez que ejerce más peso el asiento. La silla descenderá hasta que suelte la manija o hasta que la dilla lacance su posición inferior.

To Adjust Tension on the Tilt:

Reach under the front center of the chair, grasp the round knob and turn it counter-clockwise to stiffen the tilt mechanism. Turn the knob clockwise to loosen the tilt mechanism. Rotate the knob until the desired resistance is reached.

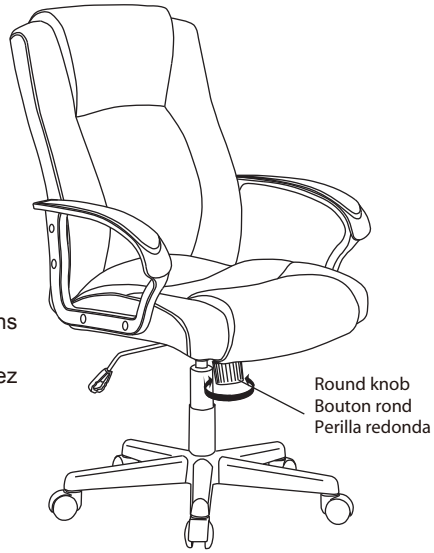

Pour régler la tension d'inclinaison:

Localisez le bouton circulaire situé au centre de la partie avant du fauteuil, puis saisissez-le afin de le tourner dans le sens inverse des aiguilles d'une montre pour accroître la tension du mécanisme d'inclinaison. Tournez le bouton dans le sens des aiguilles d'une montre pour diminuer la tension du mécanisme d'inclinaison. Tournez le bouton jusqu'à ce que vous obteniez la résistance souhaitée.

Para ajustar la tensión de inclinación:

Busque la perilla redonda ubicada debajo de la Parte delantera de la silla y girela en sentido Antihorario para ajustar el mecanismo de Inclinación. Gire la perilla en sentido horario para Aflojar el mecanismo de inclinación. Gire la perilla Hasta obtener la resistencia deseada.

To Operate Tilt Lockout:

While seated, reach under the right side of the chair to find the height adjustment handle. Pull the handle all the way out (away from the gas lift) to allow the chair to tilt backwards. to lock the chair in the upright or vertical position, sit upright and push the handle in towards the gas lift.

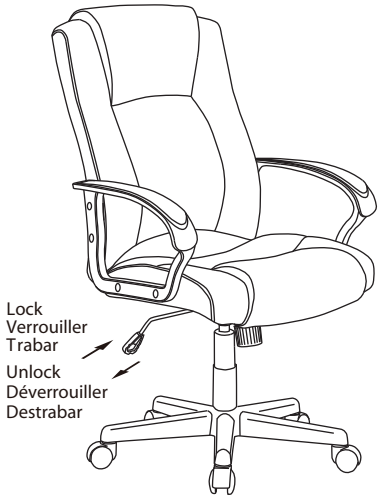

Pour utiliser le verrouillage d'inclinaison:

Assoyez-vous, puis localisez la poignée de réglage de hauteur située sous le côté droit du fauteuil. Tirez la poignée complètement vers l'extérieur (à distance du vérin pneumatique) pour permettre au fauteuil de s'incliner vers l'arrière. Pour verrouiller le fauteuil en position droite ou verticale, assoyez-vous en restant droit, puis poussez la poignée vers le vérin pneumatique.

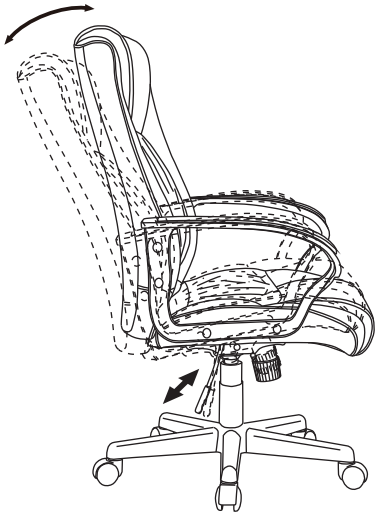

Para utilizar el bloqueo de inclinación:

Mientras esté sentado, busque la manija de ajuste de altura que se encuentra debajo del lado derecho de la silla. Tire de la manija hacia afuera (alejándola del tubo neumático) para permitir que la silla se incline hacia atrás. Para bloquear la silla en la posición vertical, siéntese erguido y empuje la manija hacia el lado del tudo neumático.

360˚ SWIVEL
360˚ Seat swivel.

ROTATION DE 360 DEGRÉS
Rotation du siège de 360 degrés

GIRO DE 360˚
Giro de 360˚ del asiento

Customer Service 1-800-949-9974
Service à la Clientèle : 1-800-949-9974
Nuestro teléfono de atención al cliente es +1-800-949-9974

Swinton Avenue Trading Ltd., Inc. Limited One Year Product Warranty

This limited warranty covers the original purchase of new product used for normal commercial, personal or household use. Swinton Avenue Trading, Inc. (SAT) warrants its products will be free from defects in materials and workmanship (normal wear and tear excepted), for one (1) year from the date of purchase, except as provided below. SAT, at its option, will replace with a comparable product, free of charge, any product purchased from it that fails under normal use as a result of such defect. This warranty does not apply to damage caused by fire, accident, negligence, misuse, use other than as stated in product instructions, improper cleaning or other circumstances not directly attributable to defects in materials and workmanship.

Natural variations occurring in wood or other materials will not be considered defects, and SAT does not warrant the color-fastness or matching of colors, grains, or textures of such materials. This warranty does not apply to: modifications of the product, attachments to the product not approved by SAT, and products that were not installed, used, or maintained in accordance with product instructions and warnings.

This warranty has the following exceptions: Fabrics, foam, veneer finishes and other covering materials are warranted for six months from date of purchase.

Proof of purchase is required in the form of a receipt (copy or original) to validate warranty. Warranty clamins without the receipt may be rejected.

If Swinton Avenue Trading, Inc. chooses to provide a refund for such product, it will be fulfilled in the form of an Office Depot Merchandise card. Claims fulfilled in this manner take approximately 30 days to process.

SAT PROVIDES THIS LIMITED WARRANTY IN LIEU OF ALL OTHER WARRANTIES EITHER EXPRESSED OR IMPLIED. EXPRESSLY EXCLUDED ARE ALL WARRANTIES OF FITNESS FOR A PARTICULAR PURPOSE OR MERCHANTABILITY. OFFICE DEPOT'S SOLE OBLIGATION AND THE USER'S EXCLUSIVE REMEDY UNDER THIS WARRANTY SHALL BE LIMITED TO THE REPAIR, REFUND (IN THE FORM OF AN OFFICE DEPOT MERCHANDISE CARD) OR REPLACEMENT AT SAT'S SOLE DISCRETION AND COST, OF PRODUCT OR COMPONENTS.
IN NO EVENT SHALL SAT, ITS AFFILIATES, SUBSIDIARIES OR PARENT COMPANIES BE RESPONSIBLE FOR CONSEQUENTIAL, SPECIAL, OR INCIDENTAL DAMAGES ARISING OUT OF A CLAIM OF DEFECTIVE PRODUCT EVEN IF SAT HAS BEEN ADVISED OF THE POSSIBILITY OF SUCH DAMAGES.

SOME STATES OR PROVINCES DO NOT ALLOW THE EXCLUSION OF IMPLIED WARRANTIES OR LIMITATIONS ON HOW LONG AN IMPLIED WARRANTY LASTS OR THE EXCLUSION OR LIMITATION OF INCIDENTIAL OR CONSEQUENTIAL DAMAGES SO THE ABOVE LIMITATIONS MAY NOT APPLY TO YOU. THIS WARRANTY GIVES YOU SPECIFIC LEGAL RIGHTS, AND YOU MAY ALSO HAVE OTHER RIGHTS WHICH MAY VARY BY STATE OR PROVINCE.

THIS WARRANTY APPLIES ONLY TO THE U.S. AND CANADA.

Service Instructions
Please call: 1-800-949-9974 for warranty service.

Swinton Avenue Trading Ltd., Inc. Garantie limitée de un (1) an

Cette garantie limitée couvre les produits neufs utilisés dans le cadre d'applications commerciales ou domestiques normales. Swinton Avenue Trading, Inc. (SAT) garantit ses produits contre les défauts de matériel et de main-d'oeuvre (à l'exception de l'usure normale) durant un (1) an à compter de la date d'achat, à l'exception des conditions ci-dessous. SAT, à son gré, remplacera sans frais tout produit défectueux dans des conditions d'usure normale par un produit comparable. La présente garantie ne s'applique pas aux dommages causés par le feu, un accident, la négligence, l'usage abusif, le non-respect des instructions, un nettoyage inapproprié ou autre circonstance non directement attribuable à des défauts de matériel et de main-d'oeuvre.

Les variations naturelles du bois et des autres matériaux utilisés ne sont pas considérées comme des défauts, et SAT ne garantit pas les couleurs, les grains et les textures de ces matériaux. La présente garantie ne s'applique pas aux produits modifiés, aux fixations non approuvées par SAT et aux produits n'ayant pas été installés, utilisés et entretenus conformément aux instructions et aux avertissements fournis avec le produit.

Les tissus, la mousse, les placages et les autres matériaux de recouvrement sont garantis pendant six (6) mois à compter de la date d'achat.

Une preuve d'achat sous forme de reçu (original ou photocopie) est exigée pour valider la garantie, sans quoi les réclamations au titre de la garantie peuvent être rejetées.

Si Swinton Avenue Trading Inc. décide de rembourser le prix d'achat d'un tel produit, le remboursement sera offert sous forme de carte d'achat Office Depot. Veuillez allouer 30 jours pour le traitement des réclamations.

CETTE GARANTIE EST FOURNIE EN LIEU ET PLACE DE TOUTE AUTRE GARANTIE. SONT EXCLUES TOUTES LES GARANTIES D'ADÉQUATION À UN USAGE SPÉCIFIQUE ET DE QUALITÉ SATISFAISANTE. LA SEULE OBLIGATION D'SAT ET VOTRE SEUL RECOURS EN VERTU DE CETTE GARANTIE SONT LIMITÉS À LA RÉPARATION DU PRODUIT, AU REMBOURSEMENT SOUS FORME DE CARTE D'ACHAT OFFICE DEPOT OU AU REMPLACEMENT DU PRODUIT OU DE COMPOSANTS À SES FRAIS.

SAT, SES FILIALES, SES COMPAGNIES ASSOCIÉES ET SES SOCIÉTÉS MÈRES NE PEUVENT ÊTRE TENUES RESPONSABLES DES DOMMAGES INDIRECTS OU PARTICULIERS INHÉRENTS À UNE RÉCLAMATION POUR PRODUIT DÉFECTUEUX MÊME SI LA POSSIBILITÉ D'UN TEL DOMMAGE A ÉTÉ DÉJÀ ÉTÉ PORTÉE À LA CONNAISSANCE D'SAT.

CERTAINS ÉTATS ET CERTAINES PROVINCES INTERDISANT L'EXCLUSION OU LES RESTRICTIONS DE DURÉE DES GARANTIES IMPLICITES OU L'EXCLUSION DES DOMMAGES INDIRECTS, LES RESTRICTIONS CI-DESSUS PEUVENT NE PAS S'APPLIQUER À VOUS. LA PRÉSENTE GARANTIE VOUS CONFÈRE DES DROITS JURIDIQUES SPÉCIFIQUES ET VOUS POUVEZ DISPOSER D'AUTRES DROITS, LESQUELS PEUVENT VARIER SELON L'ÉTAT OU LA PROVINCE.

CETTE GARANTIE S'APPLIQUE UNIQUEMENT AU CANADA ET AUX ÉTATS-UNIS.

Procédure de réclamation en vertu de la garantie
Pour faire une réclamation, composez le 1 800 949-9974.

Swinton Avenue Trading Ltd., Inc. Garantía limitada de un año para el producto

Esta garantía limitada cubre la adquisición original de un producto nuevo utilizado con fines comerciales, personales o domésticos normales. Swinton Avenue Trading, Inc. (SAT) garantiza que sus productos estarán exentos de defectos materiales y de fabricación (a excepción de los derivados de un uso y desgaste normal) durante un (1) año a partir de la fecha de compra del producto, con la salvedad de lo dispuesto a continuación. SAT, a su discreción, sustituirá de forma gratuita por un producto de características similares cualquier producto adquirido que no soporte unas condiciones de uso normales como consecuencia de dicho defecto. Esta garantía no se aplica a daños causados por incendio, accidente, negligencia, uso incorrecto o cualquier otro uso no especificado en las instrucciones del producto, así como a daños causados por una limpieza incorrecta o por otras circunstancias no atribuibles de forma directa a defectos en los materiales y la fabricación.

Los cambios atribuibles a la propia naturaleza de la madera u otros materiales no se considerarán defectos y SAT no garantiza la resistencia del color o la coincidencia del color, el veteado o la textura de dichos materiales. Esta garantía no se aplica a: modificaciones del producto, accesorios del producto no aprobados por SAT y productos no instalados, utilizados o mantenidos de acuerdo a las instrucciones y advertencias del producto.

Esta garantía cuenta con las siguientes excepciones: el tejido, la espuma, el acabado de chapa y el resto de materiales de revestimiento tienen una garantía de seis meses a partir de la fecha de compra.

Se requiere el recibo de compra (copia u original) para validar la garantía. Los reclamos relacionados con la garantía podrían ser rechazados si no se presenta dicho recibo.

En el caso de que Swinton Avenue Trading, Inc. decida reembolsar dicho producto, este reembolso se realizará mediante una tarjeta comercial de Office Depot. Las reclamaciones realizadas a través de este método se procesarán en aproximadamente 30 días.

ESTA GARANTÍA LIMITADA DE SAT SUSTITUYE A TODAS LAS DEMÁS GARANTÍAS, YA SEAN EXPLÍCITAS O IMPLÍCITAS. QUEDAN EXPRESAMENTE EXCLUIDAS TODAS LAS GARANTÍAS DE ADECUACIÓN PARA UN DETERMINADO FIN O COMERCIABILIDAD. LA ÚNICA OBLIGACIÓN DE SAT Y EL ÚNICO RECURSO DEL USUARIO EN VIRTUD DE ESTA GARANTÍA CONSISTIRÁ EN LA REPARACIÓN, REEMBOLSO (MEDIANTE UNA TARJETA COMERCIAL DE OFFICE DEPOT) O SUSTITUCIÓN, SEGÚN ESTIME OPORTUNO ODP Y ASUMIENDO TODOS LOS COSTES, DEL PRODUCTO O SUS COMPONENTES.

EN NINGÚN CASO SAT, SUS AFILIADOS, SUBSIDIARIOS O EMPRESAS MATRICES SERÁN RESPONSABLES DE DAÑOS DERIVADOS, ESPECIALES O NO INTENCIONADOS PROCEDENTES DE UNA RECLAMACIÓN POR UN PRODUCTO DEFECTUOSO, AUNQUE SE HAYA ADVERTIDO A SAT DE LA POSIBILIDAD DE TALES DAÑOS.

ALGUNAS ESTADOS O PROVINCIAS NO PERMITEN LA EXCLUSIÓN DE GARANTÍAS IMPLÍCITAS, LAS LIMITACIONES SOBRE LA DURACIÓN DE UNA GARANTÍA IMPLÍCITA O LA EXCLUSIÓN O LIMITACIÓN DE DAÑOS DERIVADOS O NO INTENCIONADOS, POR LO QUE ES POSIBLE QUE LAS LIMITACIONES MENCIONADAS NO SE APLIQUEN EN SU CASO. ESTA GARANTÍA OTORGA AL USUARIO DERECHOS
LEGALES ESPECÍFICOS; ADEMÁS, ES POSIBLE QUE GOCE DE OTROS DERECHOS QUE VARÍAN SEGÚN EL ESTADO O LA PROVINCIA.

ESTA GARANTÍA SE APLICA SÓLO EN EE. UU. Y CANADÁ.

Instrucciones de servicio
Llame al 1-800-949-9974 para obtener más información sobre el servicio de garantía