WorkPro is a registered trademark of OMX, Inc.
© 2017 Office Depot, Inc. All Rights Reserved.
If you have any questions, please call 1- 800- 379-9773.
Distributed by / Distribué par / Distribuido por :
Swinton Avenue Trading Ltd., Inc.
6600 North Military Trail, Boca Raton, FL 33496 USA
Imported into Canada by / Importé au Canada par /
Importado en el Canadá por :
Grand & Toy Limited, Toronto, Ontario M3C 1M1
Made in China / Fabriqué aux Chine / Hecho en China

Serta icomfort | EXCLUSIVELY FOR WORKPRO®

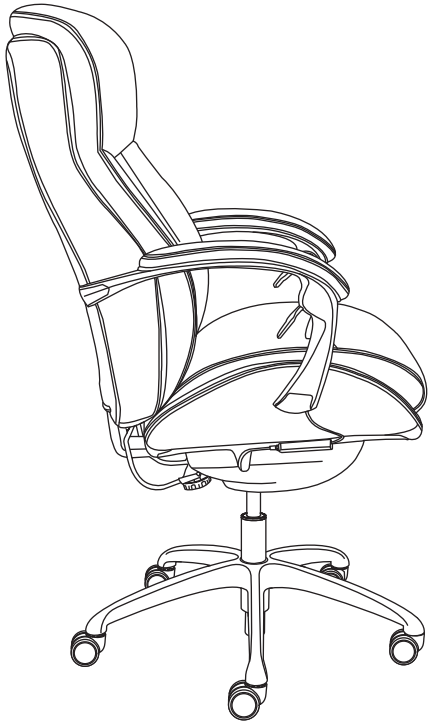

i5000 series

BIG & TALL EXECUTIVE CHAIR

SUPPORTS UP TO 400 LB

Assembly instructions and warranty information

Date Manufactured _____
Lot # _____

330-812 / 898-221
Version 0617

Parts / Pièces / Piezas

A

Back Cushion
Dossier
Cojín del respaldo
Quantity/Quantité/cantidad: 1

B

Seat Cushion
Assise
Cojín del asiento
Quantity/Quantité/cantidad: 1

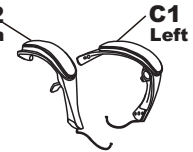

C

Armrests
Accoudoirs
Descansabrazos
Quantity/Quantité/cantidad: 2

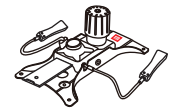

D

Seat Plate
Plaque du siège
Placa del asiento
Quantity/Quantité/cantidad: 1

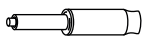

E

Gas Lift
Cylindre à gaz
Elevador de gas
Quantity/Quantité/cantidad: 1

F

Base
Base
Base
Quantity/Quantité/cantidad: 1

G

Casters
Roulettes
Rodillos
Quantity/Quantité/cantidad: 5

H

Plastic Shroud
Protecteur plastique
Cubierta de plástico
Quantity/Quantité/cantidad: 1

I

Knob (5/8”)
Bouton (16mm)
Perilla (16mm)
Quantity/Quantité/cantidad: 1

J1

Bolts (1")
Boulons (25mm)
Pernos (25mm)
Quantity/Quantité/cantidad: 4+1

J2

Bolts with Spring Washers (2”)
Bouton (51mm)
Perilla (51mm)
Quantity/Quantité/cantidad: 4+1

J3

Bolts (1 1/4”)
Boulons (32mm)
Pernos (32mm)
Quantity/Quantité/cantidad: 4+1

K

Arm Inserts
Encarts d’accoudoir
Moldura del brazo
Quantity/Quantité/cantidad: 2

L

Arm Inserts
Encarts d’accoudoir
Moldura del brazo
Quantity/Quantité/cantidad: 2

M

Allen Key
Clé Allen
Llave Allen
Quantity/Quantité/cantidad: 1

Assembly instructions/Instructions d’assemblage/Instrucciones de armado

Carefully unpack all parts, identify them with parts list and read all instructions before assembly.
Déballez soigneusement toutes les pièces, identifiez-les à l’aide de la liste des pièces et lisez toutes les instructions avant de procéder à l’assemblage.
Desembale cuidadosamente todas las piezas, identifiquelas con la lista de piezas y lea todas las instrucciones antes de armarel sillón.

Note: Do not use power tools. Only use the Allen Key provided.
Note : Ne pas utiliser d’outils électriques. Utiliser seulement la clé Allen (hexagonale) fournie.
Nota: No use herramientas eléctricas. Use solamente la llave Allen proporcionada.

Step 1

Select a smooth surface in order not to scratch the parts. Turn the Star Base (F) upside down. Press the Casters (G) into holes at the end of each leg. Turn the Star Base (F) upright and insert Gas Lift (E) into the central hole of Star Base (F).

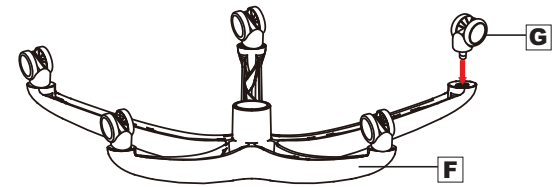

Étape 1

Travailler sur une surface lisse pour ne pas rayer les pièces. Tourner la base (F) à l’envers. Enfoncer les roulettes (G) dans les trous de chaque pied. Retourner la base (F) à l’endroit et engager le cylindre à gaz (E) dans le trou central de la base (F).

Paso 1

Seleccione una superficie suave para no rasguñar las piezas. Gire la base de estrella (F) boca abajo. Oprima los rodillos (G) en los barrenos al final de cada extremo. Gire la base estrella (F) boca arriba e inserte el elevador de gas (E) en el barreno central de la base (F).

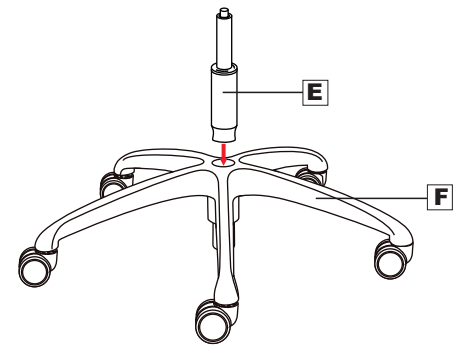

Step 2
Place the Seat Cushion (B) on top of the box prior to assembly. Align Seat Plate (D) over pre-drilled holes on the underside of Seat Cushion (B) with black tension knob facing the front of the seat. Attach Seat Plate (D) to Seat Cushion (B) using 4 Bolts (J1) for the holes of Seat Plate (D) as shown. **Securely tighten the bolts with enclosed Allen Key (M).**

Étape 2
Avant de commencer l'assemblage, placez le coussin du siège (B) sur le carton. Alignez la plaque du siège (D) sur les trous prépercés du côté inférieur du coussin du siège (B). Le bouton de tension noir doit être placé du côté avant du siège. Fixez la plaque du siège (D) au coussin du siège (B) à l'aide de 4 boulons (J1) pour les trous de la plaque du siège (D) comme indiqué. **Serrez fort à l'aide de la clé allen fournie (M).**

Paso 2
Coloque el cojín del asiento (B) sobre la caja antes de proceder al montaje. Alinee la placa del asiento (D) con los agujeros taladrados en la parte inferior del cojín del asiento (B) con la palanca de tensión negra en posición de cara a la parte delantera del asiento. Atornille la placa del asiento (D) al cojín (B) utilizando 4 tornillos (J1) para los agujeros de la placa del asiento (D) como se muestra en la figura. **Apriete de forma segura con la llave allen (M) suministrada.**

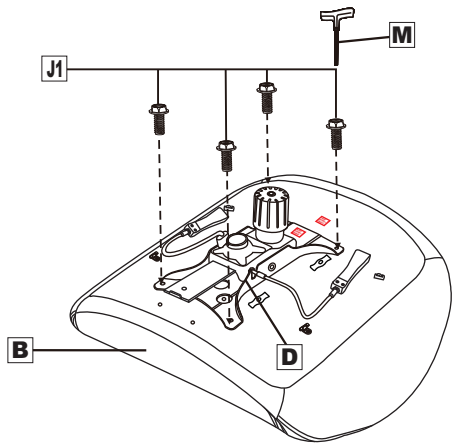

Step 3
Attach the Seat Cushion (B) to the Back Cushion (A) at a right angle. Align the metal bar of the Back Cushion (A) over the Seat Cushion (B) as shown and connect with 4 Bolts (J3). **Do not tighten bolts fully until you have completed assembly.**

Étape 3
Fixez le coussin de siège (B) au coussin pour le dos (A) en veillant à obtenir un angle droit. Alignez la barre de métal du coussin pour le dos (A) au-dessus du coussin de siège (B) tel qu'illustré et fixez-le avec les 4 vis (J3). **Ne serrez pas ces boulons à fond avant d'avoir terminé l'assemblage.**

Paso 3
Fije el asiento acojinado (B) al respaldo acojinado (A) en un ángulo recto. Alinee la barra metálica del respaldo acojinado (A) sobre el asiento acojinado (B) como se muestra y conecte con 4 pernos (J3). **No apriete los tornillos por completo hasta que haya finalizado el montaje.**

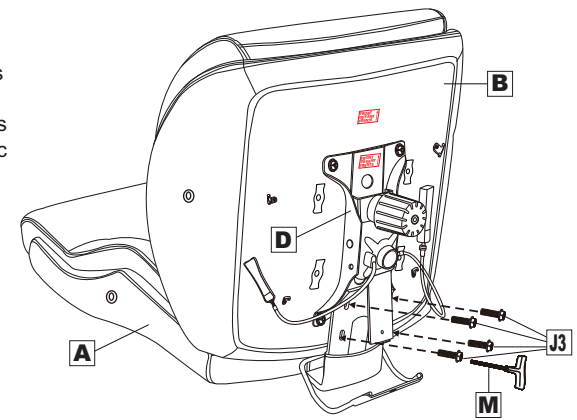

Step 4
Attach the Right Arm (C2) to the sides of Back Cushion (A) and Seat Cushion (B) with two Bolts with Spring Washers (J2). Then assemble the Left Arm (C1) in the same way. Securely tighten all the bolts with enclosed Allen Key (M).
Remember to tighten the back support plate screws from step 3!

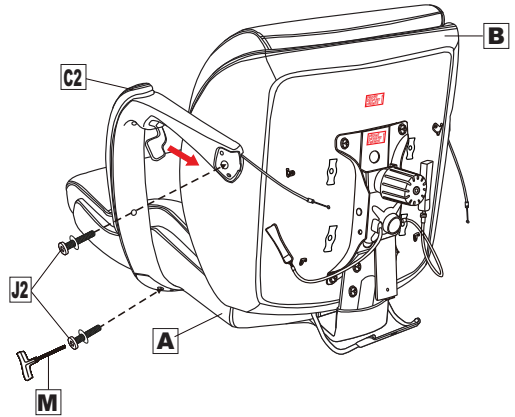

Étape 4
Fixez le accoudoir de droite (C2) au dossier coussiné (A) et au siège coussiné (B) à l'aide de deux boulons avec rondelles élastiques (J2). Ensuite, assemblez le accoudoir de gauche(C1) de la même manière. Fixez tous les boulons à fond à l'aide de la clé hexagonale (M). **N'oubliez surtout pas de bien visser les vis de la plaque du dossier de l'étape 3!**

Paso 4
Atornille el brazo derecho (C2) a los laterales del respaldo (A) y el asiento (B) con dos pernos con arandelas elásticas (J2). Luego ensamble el brazo izquierdo (C1) de la misma manera. Asegure todos los tornillos completamente con la llave allen (M). **Recuerde que debe ajustar también los tornillos de la placa de soporte posterior del paso 3.**

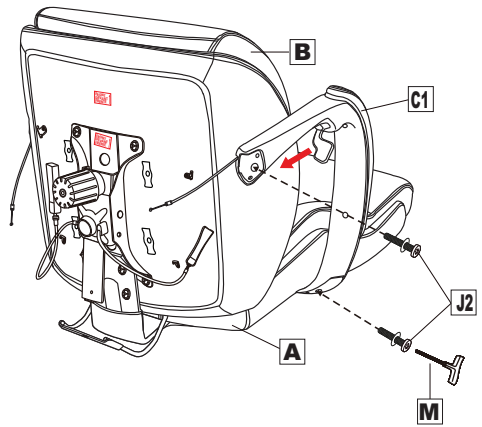

Step 5
Attention: Please keep levers on Arms (C1 & C2) to the down position for easy assembly.
Lift the lids of the EZ cable connectors attached to Seat Plate (D) as shown. Insert the ends of the arm cables into the grooves of the EZ cable connectors, pull tightly and snap them into place as shown. Then close the lids.
Note: Fix the cables into the plastic clips attached to the bottom of the seat cushion.

Étape 5
Attention : Veuillez maintenir les leviers des bras (C1 et C2) vers le bas pour faciliter l'assemblage. Soulevez les couvercles des connecteurs de câble EZ liés à l'assise (D), tel qu'illustré. Insérez les extrémités des câbles des bras dans les rainures de connecteurs de câble EZ, tirez-les fermement et fixez-les tel qu'illustré. Fermez ensuite les couvercles.
Remarque : Fixez les câbles aux pinces de plastique situées sous le coussin du siège.

Paso 5
Atención: Favor de mantener las palancas en los brazos (C1 y C2) en la posición hacia abajo para assemblar.
Levante las tapas de los conectores del cable EZ que se encuentran adjunto el Mecanismo del asiento (D) como se muestra. Inserte las puntas de los cables de brazos en las ranuras de los connectores del cable EZ, tire de ellos firmemente y encajen en su lugar come se muestra. Luego ciere las tapas.
Nota: Fije los cables a los clips de plástico situados en la parte inferior del cojín del asiento.

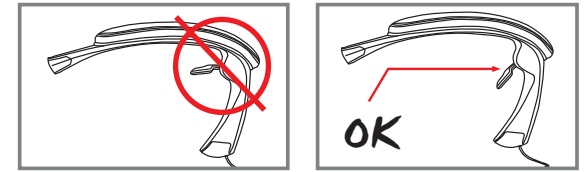

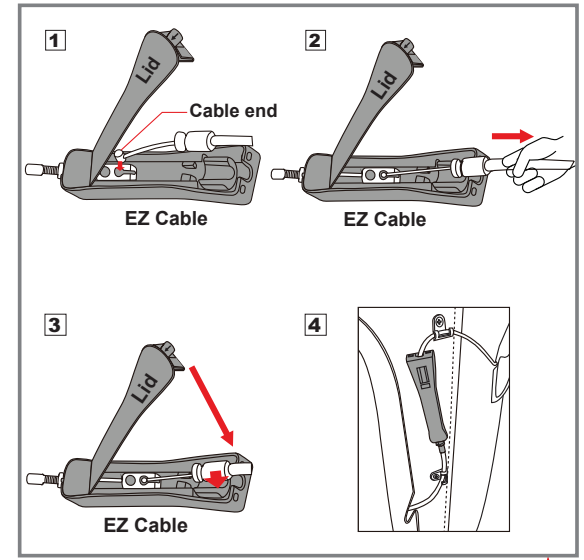

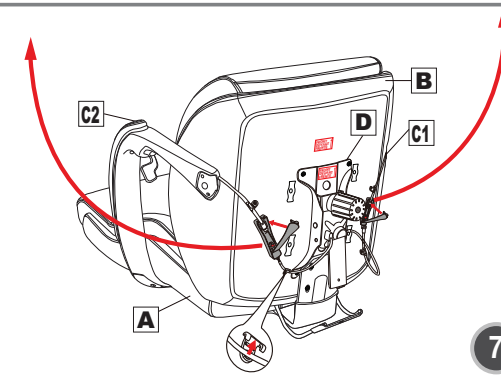

Step 6
Pull down the metal plate of Back Cushion (A) and attach it over to the Seat Plate (D) by using 1 Knob (I). **Tighten the knob.**

Étape 6
Tirez vers le bas la plaque de métal du coussin du dossier (A) et fixez-la à la plaque du siège (D) en utilisant 1 bouton (I). **Serrez la bouton.**

Paso 6
Tire hacia abajo la placa metálica de la parte posterior del cojín (A) y fíjelo a la placa del asiento (D) usando 1 perilla (I). **Apriete la perilla.**

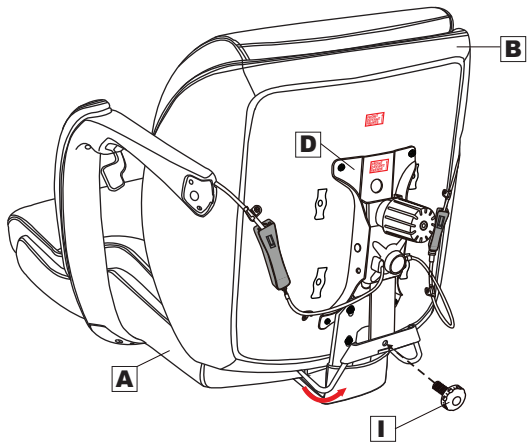

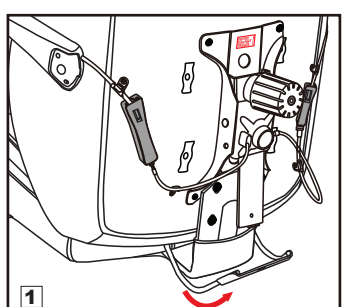

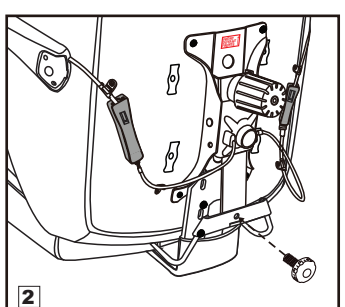

Step 7
Put the Plastic Shroud (H) over the Seat Plate (D) (with front of plastic shroud facing the front of seat cushion). Align shroud posts to holes on bottom of Seat Cushion (B) and press into position.

Étape 7
Placez le protecteur plastique (H) sur la plaque du siège (D) (l'avant du protecteur plastique faisant face à l'avant du coussin du siège). Alignez les montants du protecteur avec les trous sous le coussin du siège (B) et exercez une pression pour mettre le tout en place.

Paso 7
Coloque la cubierta de plástico (H) sobre la plancha del asiento (D) (con la parte frontal de la cubierta de plástico mirando hacia el frente del cojín del asiento). Alinee los postes de la cubierta con los huecos en la parte inferior del cojín del asiento (B) y presiónelos hasta dejarlos en posición.

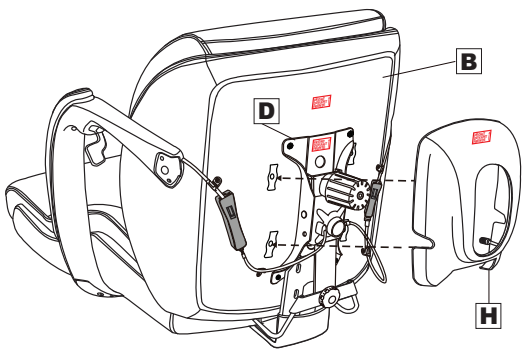

Step 8
Insert the Gas Lift (E) into the central hole on the Seat Plate (D) as shown. Turn the assembled chair upright and push down firmly over the Gas Lift (E) until it is securely connected.

Étape 8
Engager le cylindre à gaz (E) dans le trou central du plateau du siège (D) comme indiqué. Placer l'assemblage en position verticale et presser fermement sur le vérin pneumatique (E) jusqu'à ce qu'il soit en place de manière sécuritaire.

Paso 8
Inserte el elevador de gas (E) en el barreno central en la placa del asiento (D) como se muestra. De vuelta la silla hacia arriba y presione firmemente sobre el elevador de gas (E) hasta que la silla quede ajustada.

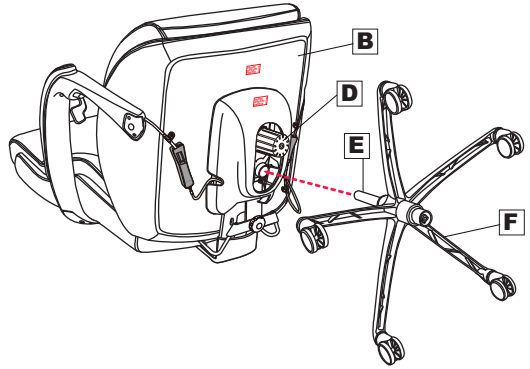

Step 9
Place the Arm Inserts (K & L) into arm grooves once all screws have been tightened.

Étape 9
Placez les encarts des accoudoirs (K et L) dans les rainures une fois toutes les vis bien serrées.

Paso 9
Ponga las molduras de los brazos (K y L) en las ranuras de los brazos una vez que haya ajustado todos los tornillos.

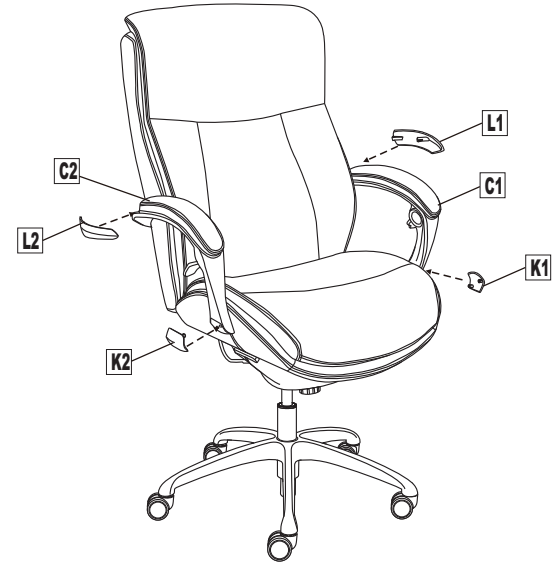

Step 10
Before using your Chair, ensure that all the bolts are tightened fully for safety. You can now enjoy the comfort of your new Chair!
NOTE: Please keep the allen key and check all bolts periodically to ensure these remain tightly fastened.

Étape 10
Avant d'utiliser votre fauteuil de bureau, assurez-vous que tous les boulons sont entièrement serrés par précaution. Vous pouvez désormais profiter de votre nouveau fauteuil!
REMARQUE : Conservez la clé et vérifiez tous les boulons régulièrement pour vous assurer qu'ils soient toujours bien serrés.

Paso 10
Antes de utilizar su nuevo sillón, asegúrese de haber ajustado bien todos los tornillos. Ya puede disfrutar de la comodidad de su nueva silla.
NOTA: Conserve la llave y compruebe todos los tornillos periódicamente para asegurarse de que continúan bien apretados.

TO ADJUST SEAT HEIGHT
While seated, reach under the right side of the arm to find the lever. Lift the lever and raise your body up slightly to allow the chair to rise to the desired height. Once desired height is reached, release lever to lock chair at desired height. To lower the seat, lift the lever while seated. The chair will descend until the lever is released or the chair reaches the bottom position.

POUR RÉGLER LA HAUTEUR DU SIÈGE
Asseyez-vous sur la chaise, atteindre le côté droit de la chaise et trouver le levier. Soulevez le levier et relevez légèrement votre corps pour permettre à la chaise de se soulever à la hauteur désirée. Une fois à la hauteur désirée, relâchez le levier pour verrouiller la chaise à la hauteur désirée. Pour descendre la chaise, soulevez le levier en étant assis. La chaise descendra tant que le levier est activé ou si la chaise atteint la position la plus basse.

PARA AJUSTAR LA ALTURA DEL ASIENTO
Estando sentado, sujete la palanca que se encuentra debajo del lado derecho del brazo. Levante la palanca y eleve su cuerpo un poco para que la silla alcance la altura deseada. Cuando la silla tenga la altura deseada, suelte la palanca para que la silla quede fijada en la altura deseada. Para bajar el asiento, levante la palanca estando sentado. La silla descenderá hasta que se suelte la palanca o la silla llegue a la posición inferior.

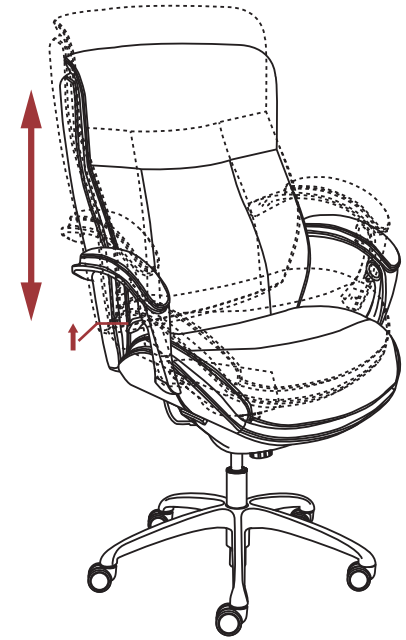

TO ADJUST TILT TENSION

Reach under the front center of chair seat and grasp the round black knob. To loosen the tilt mechanism, turn the knob clockwise. This lessens the effort required to rock back and forth. Rotate the knob until desired resistance is reached.

POUR RÉGLER LA TENSION DU MÉCANISME D'INCLINAISON

Repérez la poignée plate sous le siège, du côté droit. Faites glisser la poignée vers l'extérieur du fauteuil. Quand la poignée est dans cette position, vous pouvez faire basculer le fauteuil vers l'arrière en vous appuyant au dossier. Pour verrouiller ce dernier en position verticale, asseyez-vous droit et poussez la poignée vers l'intérieur (vers le centre du siège).

AJUSTE DE LA TENSIÓN EN EL MECANISMO PARA INCLINAR EL SILLÓN

Busque debajo del asiento del sillón, en la parte central del frente y sujete la perilla negra redonda. Para aflojar el mecanismo de inclinación, de vuelta a la perilla en el sentido de las manecillas del reloj. Esto disminuye el esfuerzo necesario para moverse hacia atrásy hacia adelante. Gire la perilla hasta obtener el nivel de resistencia deseado.

TO OPERATE TILT LOCKOUT

While seated, reach under the left side of the arm to find the lever. Pull up the lever and lean back to allow the chair to tilt backwards. To lock the chair in the upright or vertical position, sit upright and push the lever to the down position.

RÉGLAGE DE L'INCLINAISON

Asseyez-vous sur la chaise, tendez la main sous le côté gauche de la chaise pour trouver le levier. Tirez le levier et inclinez le dos pour permettre à la chaise de s'incliner vers l'arrière. Pour verrouiller la chaise en position verticale, asseyez-vous le dos droit et tirez le levier vers le haut.

CÓMO FUNCIONA EL SEGURO PARA INCLINAR EL SILLÓN

Estando sentado, sujete la palanca que se encuentra debajo del lado izquierdo del brazo. Tire de la palanca hacia arriba e incline su cuerpo hacia atrás para que la silla se incline hacia atrás. Para fijar la silla en la posición vertical, siéntese recto y empuje la palanca hacia abajo.

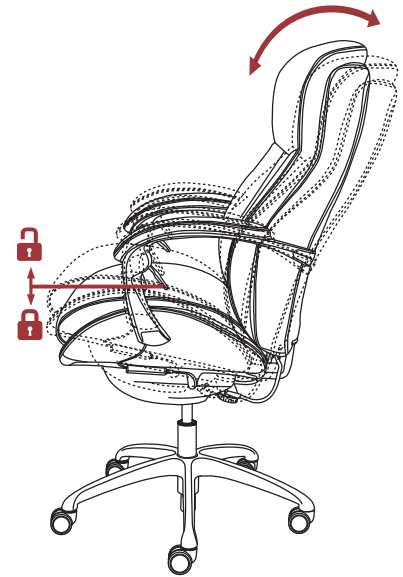

Featuring PostureSync™ Responsive Support System
Patented posturesync responsive support system allows the lumbar zone to flex, changing from full support to relaxed as you shift your sitting position from upright to reclined. The chair can be locked in the upright position using the tilt lockout for constant lumbar support while in a work posture.

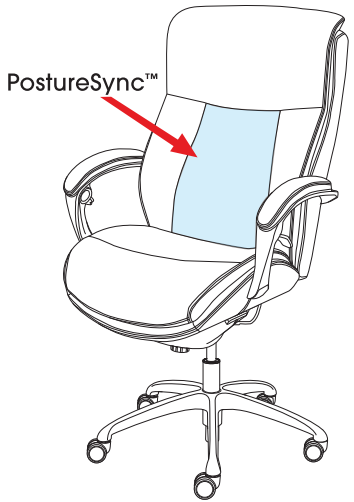

Présentation du système de soutien réactif PostureSync™
Système de soutien réactif breveté posturesync permet à la région lombaire de s'adapter en passant du soutien complet à une position de relaxation lorsque le dossier passe de la position droite à inclinée. Le fauteuil peut être verrouillé en position verticale à l'aide du verrou d'inclinaison pour un soutien lombaire constant lorsque vous êtes en posture de travail.

Con el Sistema de soporte receptivo PostureSync™
El sistema patentado de soporte receptivo PostureSync hace que el área lumbar sea flexible, lo que permite cambiar de un soporte completo a uno relajado cuando cambia de posición de sentado a reclinado. Es posible bloquear la silla en posición vertical mediante el bloqueo de inclinación para obtener un soporte lumbar constante mientras esté en postura de trabajo.

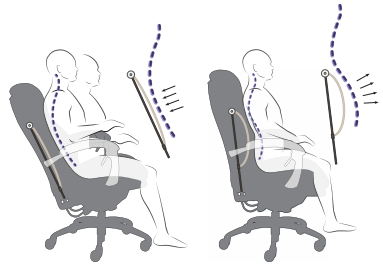

360˚ SWIVEL
360˚ Seat swivel.

ROTATION DE 360 DEGRÉS
Rotation du siège de 360 degrés

GIRO DE 360˚
Giro de 360˚ del asiento

True Innovations seating products. Limited 10 Year Product Warranty

This limited warranty covers the original purchase of new product used for normal commercial, personal or household use. True Innovations seating products warrants its products will be free from defects in materials and workmanship (normal wear and tear excepted), for 10 years from the date of purchase, except as provided below. True Innovations seating products, at its option, will replace with a comparable product, free of charge, any product purchased from it that fails under normal use as a result of such defect. This warranty does not apply to damage caused by fire, accident, negligence, misuse, use other than as stated in product instructions, improper cleaning or other circumstances not directly attributable to defects in materials and workmanship.

Natural variations occurring in wood or other materials will not be considered defects, and True Innovations seating products does not warrant the color-fastness or matching of colors, grains, or textures of such materials. This warranty does not apply to: modifications of the product, attachments to the product not approved by True Innovations seating products, and products that were not installed, used, or maintained in accordance with product instructions and warnings.

This warranty has the following exceptions: Fabrics, foam, veneer finishes and other covering materials are warranted for three years from date of purchase.

Proof of purchase is required in the form of a receipt (copy or original) to validate warranty. Warranty claims without the receipt may be rejected.

TRUE INNOVATIONS SEATING PRODUCTS PROVIDES THIS LIMITED WARRANTY IN LIEU OF ALL OTHER WARRANTIES EITHER EXPRESSED OR IMPLIED. EXPRESSLY EXCLUDED ARE ALL WARRANTIES OF FITNESS FOR A PARTICULAR PURPOSE OR MERCHANTABILITY. OFFICE DEPOT'S SOLE OBLIGATION AND THE USER'S EXCLUSIVE REMEDY UNDER THIS WARRANTY SHALL BE LIMITED TO THE REPAIR, REFUND (IN THE FORM OF AN OFFICE DEPOT MERCHANDISE CARD) OR REPLACEMENT AT TRUE INNOVATIONS SEATING PRODUCTS'S SOLE DISCRETION AND COST, OF PRODUCT OR COMPONENTS.

IN NO EVENT SHALL TRUE INNOVATIONS SEATING PRODUCTS, ITS AFFILIATES, SUBSIDIARIES OR PARENT COMPANIES BE RESPONSIBLE FOR CONSEQUENTIAL, SPECIAL, OR INCIDENTAL DAMAGES ARISING OUT OF A CLAIM OF DEFECTIVE PRODUCT EVEN IF TRUE INNOVATIONS SEATING PRODUCTS HAS BEEN ADVISED OF THE POSSIBILITY OF SUCH DAMAGES.SOME STATES OR PROVINCES DO NOT ALLOW THE EXCLUSION OF IMPLIED WARRANTIES OR LIMITATIONS ON HOW LONG AN IMPLIED WARRANTY LASTS OR THE EXCLUSION OR LIMITATION OF INCIDENTIAL OR CONSEQUENTIAL DAMAGES SO THE ABOVE LIMITATIONS MAY NOT APPLY TO YOU. THIS WARRANTY GIVES YOU SPECIFIC LEGAL RIGHTS, AND YOU MAY ALSO HAVE OTHER RIGHTS WHICH MAY VARY BY STATE OR PROVINCE.

THIS WARRANTY APPLIES ONLY TO THE U.S. AND CANADA.

Service Instructions
Please call: 1-800-379-9773 for warranty service.

Serta icomfort | EXCLUSIVELY FOR WORKPRO

True Innovations seating products. Garantie limitée de 10 ans

Cette garantie limitée couvre les produits neufs utilisés dans le cadre d'applications commerciales ou domestiques normales. True Innovations seating products garantit ses produits contre les défauts de matériel et de main-d'oeuvre (à l'exception de l'usure normale) durant 10 ans à compter de la date d'achat, à l'exception des conditions ci-dessous. True Innovations seating products, à son gré, remplacera sans frais tout produit défectueux dans des conditions d'usure normale par un produit comparable. La présente garantie ne s'applique pas aux dommages causés par le feu, un accident, la négligence, l'usage abusif, le non-respect des instructions, un nettoyage inapproprié ou autre circonstance non directement attribuable à des défauts de matériel et de main-d'oeuvre.

Les variations naturelles du bois et des autres matériaux utilisés ne sont pas considérées comme des défauts, et True Innovations seating products ne garantit pas les couleurs, les grains et les textures de ces matériaux. La présente garantie ne s'applique pas aux produits modifiés, aux fixations non approuvées par True Innovations seating products et aux produits n'ayant pas été installés, utilisés et entretenus conformément aux instructions et aux avertissements fournis avec le produit.

Les tissus, la mousse, les placages et les autres matériaux de recouvrement sont garantis pendant trois ans à compter de la date d'achat.

Une preuve d'achat sous forme de reçu (original ou photocopie) est exigée pour valider la garantie, sans quoi les réclamations au titre de la garantie peuvent être rejetées.

CETTE GARANTIE EST FOURNIE EN LIEU ET PLACE DE TOUTE AUTRE GARANTIE. SONT EXCLUES TOUTES LES GARANTIES D'ADÉQUATION À UN USAGE SPÉCIFIQUE ET DE QUALITÉ SATISFAISANTE. LA SEULE OBLIGATION D'TRUE INNOVATIONS SEATING PRODUCTS ET VOTRE SEUL RECOURS EN VERTU DE CETTE GARANTIE SONT LIMITÉS À LA RÉPARATION DU PRODUIT, AU REMBOURSEMENT SOUS FORME DE CARTE D'ACHAT OFFICE DEPOT OU AU REMPLACEMENT DU PRODUIT OU DE COMPOSANTS À SES FRAIS.

TRUE INNOVATIONS SEATING PRODUCTS, SES FILIALES, SES COMPAGNIES ASSOCIÉES ET SES SOCIÉTÉS MÈRES NE PEUVENT ÊTRE TENUES RESPONSABLES DES DOMMAGES INDIRECTS OU PARTICULIERS INHÉRENTS À UNE RÉCLAMATION POUR PRODUIT DÉFECTUEUX MÊME SI LA POSSIBILITÉ D'UN TEL DOMMAGE A ÉTÉ DÉJÀ ÉTÉ PORTÉE À LA CONNAISSANCE D'TRUE INNOVATIONS SEATING PRODUCTS.

CERTAINS ÉTATS ET CERTAINES PROVINCES INTERDISANT L'EXCLUSION OU LES RESTRICTIONS DE DURÉE DES GARANTIES IMPLICITES OU L'EXCLUSION DES DOMMAGES INDIRECTS, LES RESTRICTIONS CI-DESSUS PEUVENT NE PAS S'APPLIQUER À VOUS. LA PRÉSENTE GARANTIE VOUS CONFÈRE DES DROITS JURIDIQUES SPÉCIFIQUES ET VOUS POUVEZ DISPOSER D'AUTRES DROITS, LESQUELS PEUVENT VARIER SELON L'ÉTAT OU LA PROVINCE.

CETTE GARANTIE S'APPLIQUE UNIQUEMENT AU CANADA ET AUX ÉTATS-UNIS.

Procédure de réclamation en vertu de la garantie
Pour faire une réclamation, composez le 1-800-379-9773

True Innovations seating products Garantía limitada de 10 años para el producto

Esta garantía limitada cubre la adquisición original de un producto nuevo utilizado con fines comerciales, personales o domésticos normales. True Innovations seating products garantiza que sus productos estarán exentos de defectos materiales y de fabricación (a excepción de los derivados de un uso y desgaste normal) durante 10 años a partir de la fecha de compra del producto, con la salvedad de lo dispuesto a continuación. True Innovations seating products, a su discreción, sustituirá de forma gratuita por un producto de características similares cualquier producto adquirido que no soporte unas condiciones de uso normales como consecuencia de dicho defecto. Esta garantía no se aplica a daños causados por incendio, accidente, negligencia, uso incorrecto o cualquier otro uso no especificado en las instrucciones del producto, así como a daños causados por una limpieza incorrecta o por otras circunstancias no atribuibles de forma directa a defectos en los materiales y la fabricación.

Los cambios atribuibles a la propia naturaleza de la madera u otros materiales no se considerarán defectos y True Innovations seating products no garantiza la resistencia del color o la coincidencia del color, el veteado o la textura de dichos materiales.

Esta garantía no se aplica a: modificaciones del producto, accesorios del producto no aprobados por True Innovations seating products y productos no instalados, utilizados o mantenidos de acuerdo a las instrucciones y advertencias del producto. Esta garantía cuenta con las siguientes excepciones: el tejido, la espuma, el acabado de chapa y el resto de materiales de revestimiento tienen una garantía de tres años a partir de la fecha de compra.

Se requiere el recibo de compra (copia u original) para validar la garantía. Los reclamos relacionados con la garantía podrían ser rechazados si no se presenta dicho recibo.

ESTA GARANTÍA LIMITADA DE TRUE INNOVATIONS SEATING PRODUCTS SUSTITUYE A TODAS LAS DEMÁS GARANTÍAS, YA SEAN EXPLÍCITAS O IMPLÍCITAS. QUEDAN EXPRESAMENTE EXCLUIDAS TODAS LAS GARANTÍAS DE ADECUACIÓN PARA UN DETERMINADO FIN O COMERCIABILIDAD. LA ÚNICA OBLIGACIÓN DE TRUE INNOVATIONS SEATING PRODUCTS Y EL ÚNICO RECURSO DEL USUARIO EN VIRTUD DE ESTA GARANTÍA CONSISTIRÁ EN LA REPARACIÓN, REEMBOLSO (MEDIANTE UNA TARJETA COMERCIAL DE OFFICE DEPOT) O SUSTITUCIÓN, SEGÚN ESTIME OPORTUNO ODP Y ASUMIENDO TODOS LOS COSTES, DEL PRODUCTO O SUS COMPONENTES.

EN NINGÚN CASO TRUE INNOVATIONS SEATING PRODUCTS, SUS AFILIADOS, SUBSIDIARIOS O EMPRESAS MATRICES SERÁN RESPONSABLES DE DAÑOS DERIVADOS, ESPECIALES O NO INTENCIONADOS PROCEDENTES DE UNA RECLAMACIÓN POR UN PRODUCTO DEFECTUOSO, AUNQUE SE HAYA ADVERTIDO A TRUE INNOVATIONS SEATING PRODUCTS DE LA POSIBILIDAD DE TALES DAÑOS.

ALGUNAS ESTADOS O PROVINCIAS NO PERMITEN LA EXCLUSIÓN DE GARANTÍAS IMPLÍCITAS, LAS LIMITACIONES SOBRE LA DURACIÓN DE UNA GARANTÍA IMPLÍCITA O LA EXCLUSIÓN O LIMITACIÓN DE DAÑOS DERIVADOS O NO INTENCIONADOS, POR LO QUE ES POSIBLE QUE LAS LIMITACIONES MENCIONADAS NO SE APLIQUEN EN SU CASO. ESTA GARANTÍA OTORGA AL USUARIO DERECHOSLEGALES ESPECÍFICOS; ADEMÁS, ES POSIBLE QUE GOCE DE OTROS DERECHOS QUE VARÍAN SEGÚN EL ESTADO O LA PROVINCIA.

ESTA GARANTÍA SE APLICA SÓLO EN EE. UU. Y CANADÁ.

Instrucciones de servicio
Llame al 1-800-379-9773 para obtener más información sobre el servicio de garantía.

Serta icomfort | EXCLUSIVELY FOR WORKPRO®