realspace®

Merido Collection

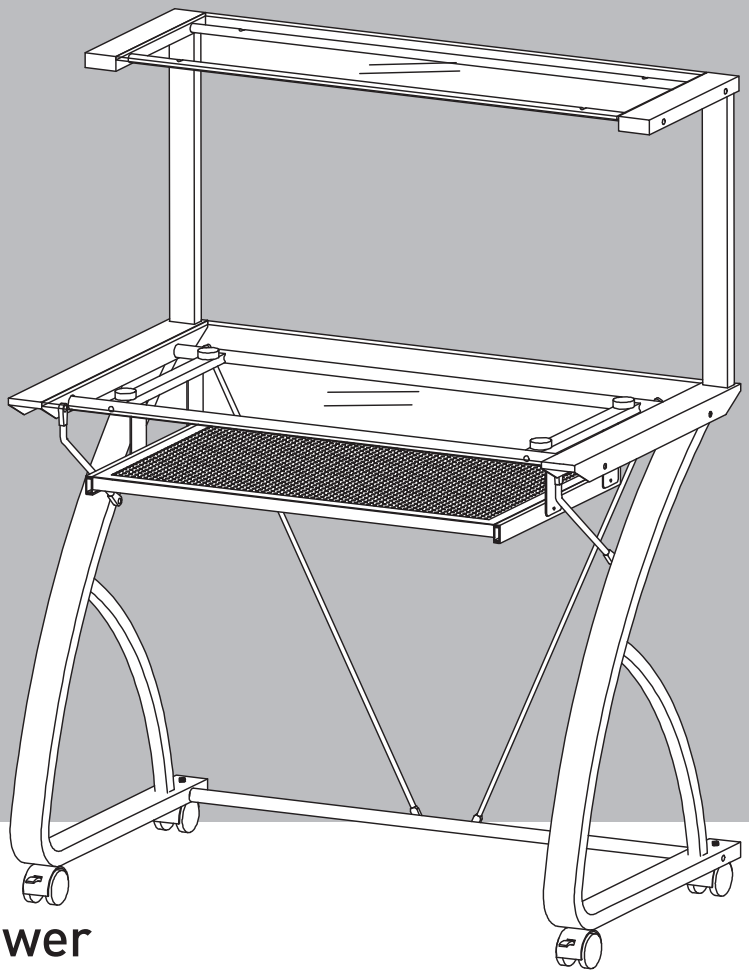

Computer Tower

Assembly instructions and warranty information

Tour pour Ordinateur

Instructions pour l'assemblage et information sur la garantie

Torre para Computadora

Instrucciones para el ensamblaje e información sobre la garantía

Date Manufactured / Date de fabrication / Fecha de manufactura: _____

Lot # / Nombre de sort / Número de lote: _____

version 0416

Items 439-489 / 22131550

Realspace is a registered trademark of The Office Club, Inc.
© 2014 Office Depot, Inc. All Rights Reserved.

⚠ Warning

Please use your furniture correctly and safely. Improper use can cause safety hazards, or damage to your furniture or household items. *Carefully read the following chart.*

Look out for:	What can happen:	How to avoid:
Children climbing on furniture. A child may try to reach a toy or other object by climbing on furniture. Children will play and be active near a TV.	Risk of injury or death. A child climbing on a piece of furniture or playing with a TV can cause it to tip over.	Never allow children to climb on or play with furniture. Do not place toys, food, etc. on the top shelves and/or drawers. Children may try to climb to reach them out of curiosity.
Overloaded drawers and/or shelves. Improper loading can cause furniture to be top-heavy.	Risk of injury or damage to furniture and/or equipment. Overloaded drawers and/or shelves can break.	Refer to your assembly manual for maximum weight capacities. Load drawers and shelves from the bottom to the top. Place heavier items in lower drawers and/or shelves. Unload drawers and shelves from the top to the bottom before moving the furniture.
Placing a TV on furniture that is not designed to support a TV.	Risk of injury or death. TVs can be very heavy. The weight and location of the picture tube tends to make them unbalanced and prone to tipping forward.	This product is not designed to support a TV.
Improperly moving furniture.	Risk of injury or damage to furniture and/or equipment. Furniture can tip over if not moved carefully over obstacles or across a changing floor surface (ex: from a wood floor to carpeted floor).	Do not push furniture, especially on carpeted floor. Have someone help you lift the item and place it in its new location. Remove any glass tops, shelves or doors before moving.

Thank you for purchasing this product. We trust that you will be completely satisfied with your product for years to come. This product is backed by a 5 year limited warranty and has been crafted with today's lifestyles in mind.

Call Us First!
DO NOT RETURN TO STORE.
For immediate help with assembly or product information call our toll-free number:
1-888-736-2141 Mon-Fri 10 am to 8pm EST.
Our staff is ready to provide assistance.
Damaged or missing parts ship from our facility in 1-2 business days.

The maximum recommended weight allowance is 120 lbs (54.4 kg) for desktop.
The maximum recommended weight allowance is 40 lbs (18.1 kg) for top surface.
The maximum recommended weight allowance is 25 lbs (11.3 kg) for keyboard tray.
Record date of purchase below and save this booklet for future reference. Call for parts & service 1-888-736-2141. For customer support, Vendor Sticker can be found on the back upper crossbar.

SPECIAL NOTE: Please read the instruction sheets completely before assembly. Examine all packaging material before discarding carton. Remove any remaining staples from the carton before discarding. Select a smooth work surface which will not scratch or damage parts. Remove all parts from carton and separate into groups as indicated on parts list. Please ensure all parts are included prior to assembly. Use of power tools to complete assembly is not recommended.

Customer Service 1-888-736-2141

Date Purchased: _____

⚠ Avertissement

Prière d'utiliser le mobilier à bon escient et avec prudence. Une mauvaise utilisation peut être à l'origine de risques d'accident ou peut endommager le mobilier et les articles ménagers. *Lire attentivement le tableau suivant.*

Faites attention :	Les risques :	Comment éviter :
Enfants monter sur des meubles. Un enfant peut essayer d'atteindre un jouet ou tout autre objet en s'élevant sur des meubles. Les enfants vont jouer et être actifs à proximité du téléviseur.	Risque de blessures voire la mort. Un enfant s'élevant sur un meuble ou jouant avec une télé peut la faire incliner plus se renverser.	Ne laissez pas les enfants monter ou jouer près de la télé. Ne posez jamais de jouets, nourriture, etc. sur les étagères ou les tiroirs supérieurs. Les enfants pourraient tenter des les attraper par curiosité.
Etagères et/ou tiroirs surchargées. Le chargement impropre peut rendre des meubles instable.	Risque de blessures voire la mort ou dommages aux meubles et/ou au équipement. Etagères/tiroirs surchargées peuvent casser.	Ne jamais excéder les limites de poids indiquées dans les instructions. Charger l'étagères/tiroirs à partir du bas et finir au haut. Placer objets les plus lourds sur l'étagères/tiroirs inférieures. Déchargez les tiroirs et les étagères de haut en bas avant de déplacer les meubles.
Plaçant une télévision sur meubles qui ne sont pas conçus pour supporter une télévision.	Risque de blessures voire la mort. Les téléviseurs peuvent être tres lourds. Le poids et l'emplacement du tube image ont tendance à rendre les téléviseurs instables et enclins à tomber vers l'avant.	Ce produit n'est pas conçu pour supporter une télé.
Meubles qui sont déplacés incorrectement.	Risque de blessures voire la mort ou dommages aux meubles et/ou au équipement. Les meubles peuvent incliner en avant et casser si non déplacé soigneusement au-dessus des obstacles ou à travers une surface changeante (ex: d'un plancher en bois au plancher tapissé).	Ne poussez pas les meubles, en particulier sur un sol avec une moquette. Obtenez l'aide de quelqu'un pour soulever le meuble et placer dans son nouvel emplacement. Désassemblez toutes les tables, étagères ou portes de verre avant de se déplacer.

Nous vous remercions d'avoir acheté ce produit et espérons que vous en serez entièrement satisfait pendant de longues années. Ce produit est couvert par une garantie limitée de 5 ans et a été conçu

N'hésitez pas à nous appeler!
NE RENVOYEZ PAS LE PRODUIT AU MAGASIN.
Pour obtenir de l'aide lors du montage ou des informations sur le produit, veuillez appeler notre numéro sans frais : 1-888-736-2141, du lundi au vendredi, de 10 h à 20 h HNE.
Notre personnel se fera un plaisir de vous fournir l'aide nécessaire.
Les pièces de rechange seront expédiées depuis notre unité de production dans un délai de 1 à 2 jours ouvrables.

Le poids maximal recommandé pour le plateau de bureau est de 54,4 kg (120 lb).
Le poids maximal recommandé pour la surface supérieure est de 18,1 kg (40 lb). Le poids maximal recommandé pour le plateau de clavier est de 11,3 kg (25 lb). Notez la date d'achat ci-dessous et conservez cette notice d'utilisation pour consultation ultérieure. Pour les pièces de rechange et les réparations, appelez le 1-888-736-2141. Les coordonnées du service client sont indiquées sur l'autocollant du vendeur au dos de la traverse supérieure.

REMARQUE : Veuillez lire toutes les directives avant de procéder au montage. Examinez tout le matériel d'emballage avant de jeter le carton. Retirez les agrafes de ce dernier avant de le jeter. Choisissez une surface de travail lisse qui ne pourra ni égratigner ni endommager les pièces. Enlevez toutes les pièces du carton et répartissez-les en groupes tel qu'indiqué sur la liste des pièces. Assurez-vous que toutes les pièces ont été incluses avant de commencer le montage. L'utilisation d'outils électriques n'est pas recommandée pour le montage.

Service à la clientèle : 1-888-736-2141 Date d'achat :_____

⚠ Advertencia

Por favor use su mueble correctamente y seguramente. El uso impropio puede causar riesgos de seguridad o daño al mueble o artículos domésticos. *Cuidadosamente lea la tabla a continuación.*

Tenga cuidado con:	Puede ocurrir:	Como evitar:
Niños subiéndose a los muebles. Un niño tratara de alcanzar un juguete u otro objeto subiéndose a los muebles. Niños muy activos que juegan cerca del televisor.	Riesgo de lesión o muerte. Un niño subiéndose a un mueble o jugando con el televisor puede causar que se caiga.	Nunca permita que lo niños se suban o jueguen con los muebles. No coloque juguetes, comida, etc. sobre las gavetas o repisas superiores. Los niños trataran de subirse para alcanzarlos o por curiosidad.
Gavetas y repisas con sobrelleno. Colocando objetos de forma incorrecta puede causar el mueble ser inestable.	Riesgo de lesión o muerte o daño al mueble y equipo. Gavetas y repisas con sobrelleno se pueden romper.	Consulte sus instrucciones para el peso maximo permitido. Coloque artículos dentro de las gavetas o sobre las repisas empezando de abajo hacia arriba. Coloque los objetos más pesados en las gavetas o repisas inferiores. Descargue las gavetas y repisas empezando de arriba hacia abajo antes de mover el mueble.
Colocando un televisor sobre un mueble que no es diseñado para un televisor.	Riesgo de lesión o muerte. El televisor puede ser muy pesado. El peso y la localización del tubo de la pantalla lo hace estar fuera de balance y propensa a volcarse.	Este producto no es diseñado para un televisor.
Moviendo muebles de forma incorrecta.	Riesgo de lesión o muerte o daño al mueble y equipo. El mueble puede volcarse o romperse cuando se mueve de forma incorrecta sobre obstáculos o sobre un piso desnivelado (ejemplo: sobre un piso de madera a un piso alfombrado).	No empuje el mueble especialmente sobre la alfombra. Consiga que alguien le ayude a levantar el mueble para poder colocarlo en su lugar. Desensamble cualquier mesa, estante o puerta de vidrio antes de mover.

Le damos las gracias por adquirir este producto. Confiamos en que quede completamente satisfecho con sus prestaciones. Este producto tiene una garantía limitada de 5 años y ha sido creado atendiendo al estilo de vida de hoy día.

ANTES DE DEVOLVERLO, ¡LLÁMENOS!
Si desea más información sobre el montaje, llámenos sin coste adicional alguno al siguiente teléfono de 10 de la mañana a 8 de la tarde de lunes a viernes (hora del Este de EE. UU.): +1-888-736-2141 Nuestro personal le proporcionará toda la ayuda que necesite.
Las piezas dañadas o no adjuntadas saldrán de nuestras instalaciones en uno o dos días hábiles.

El peso máximo permitido es 54,4kg (120 libras) para el escritorio.
El peso máximo permitido es 18,1kg (40 libras) para la superficie superior. Le poids maximal recommandé pour le plateau de clavier est de 11,3 kg (25 libras). Registre la fecha de compra más abajo y conserve este folleto para futuras consultas. Para solicitar piezas o asistencia, llame al 1-888-736-2141. Para contactar con el servicio de asistencia al cliente, consulte la pegatina del vendedor que encontrará en la parte trasera del listón superior.

NOTA: Lea atentamente toda la hoja de instrucciones antes de comenzar el montaje. Antes de deshacerse del embalaje compruebe que no ha olvidado nada en su interior. Seleccione una superficie de trabajo lisa que no raye ni dañe las partes. Quite cualquier grapa u accesorio fijado al cartón antes de tirarlo. Una vez apartadas las piezas, sepárelas en grupos como se indica en la lista. Cerciórese de que tiene todas las piezas antes de comenzar el ensamblaje. No se recomienda utilizar herramientas muy potentes para ensamblar este mueble.

Nuestro teléfono de atención al cliente es +1-888-736-2141 Fecha de compra: _____

PARTS LIST LISTE DE PIÈCES LISTA DE PIEZAS

	Name Nom Nombre	Part Pièce Pieza	Qty. Qté. Cantidad.
1	LEFT LEG PIED GAUCHE PATA IZQUIERDA		1
2	RIGHT LEG PIED DROIT PATA DERECHA		1
3	BACK LEG SUPPORT RENFORT DE PIED ARRIÈRE SOPORTE DE LA PATA TRASERA		2
4	SUPPORT STRUT ÉTAI DE RENFORT PUNTAL DEL SOPORTE		2
5	FRONT UPPER CROSSBAR TRAVERSE AVANT SUPÉRIEURE LISTÓN SUPERIOR DELANTERO	FRONT DEVANT PARTE DELANTERA	1
6	BACK UPPER CROSSBAR TRAVERSE ARRIÈRE SUPÉRIEURE LISTÓN SUPERIOR TRASERO	FRONT DEVANT PARTE DELANTERA	1
7	BACK LOWER CROSSBAR TRAVERSE ARRIÈRE INFÉRIEURE LISTÓN INFERIOR TRASERO	FRONT DEVANT PARTE DELANTERA	1
8	LEFT GLIDE GLISSIÈRE GAUCHE RIEL IZQUIERDO	FRONT DEVANT PARTE DELANTERA	1
9	RIGHT GLIDE GLISSIÈRE DROITE RIEL DERECHO	FRONT DEVANT PARTE DELANTERA	1
10	KEYBOARD SHELF PLATEAU DE CLAVIER ESTANTE DEL TECLADO	FRONT DEVANT PARTE DELANTERA	1
11	LEFT UPPER FRAME CADRE SUPÉRIEUR GAUCHE ARMAZÓN SUPERIOR IZQUIERDO		1
12	RIGHT UPPER FRAME CADRE SUPÉRIEUR DROIT ARMAZÓN SUPERIOR DERECHO		1
13	UPPER END POST MONTANT D'EXTRÉMITÉ SUPÉRIEUR POSTE DEL EXTREMO SUPERIOR	TOP HAUT PARTE SUPERIOR	2
14	UPPER CROSSBAR TRAVERSE SUPÉRIEURE LISTÓN SUPERIOR		2
15	TENSION BAR BARRE DE TENSION BARRA DE TENSIÓN		2
16	DESKTOP GLASS PLATEAU DE BUREAU EN VERRE CRISTAL DEL ESCRITORIO		1
17	UPPER GLASS ÉTAGÈRE EN VERRE SUPÉRIEURE CRISTAL SUPERIOR		1

PARTS LIST LISTE DE PIÈCES LISTA DE PIEZAS

	Name Nom Nombre	Part Pièce Pieza	Qty. Qté. Cantidad.	Spare Épargner Sobrante
A	1/4"x1/2"x3/8" ALLEN BOLT (AB61310S) 6x13x10mm VIS À 6 PANS CREUX (AB61310S) 6x13x10mm TORNILLO ALLEN (AB61310S)		8	1
B	1/4"x3/4"x3/8" ALLEN BOLT (AB61910S) 6x19x10mm VIS À 6 PANS CREUX (AB61910S) 6x19x10mm TORNILLO ALLEN (AB61910S)		4	
C	1/4"x1-3/8"x3/8" ALLEN BOLT (AB63510S) 6x35x10mm VIS À 6 PANS CREUX (AB63510S) 6x35x10mm TORNILLO ALLEN (AB63510S)		4	
D	1/4"x2-3/8"x9/16" ALLEN BOLT (AB66014S) 6x60x14mm VIS À 6 PANS CREUX (AB66014S) 6x60x14mm TORNILLO ALLEN (AB66014S)		4	
E	1/4"x1/2"x9/16" ALLEN BOLT (AB61314S) 6x13x14mm VIS À 6 PANS CREUX (AB61314S) 6x13x14mm TORNILLO ALLEN (AB61314S)		2	
F	1/4"x5/8"x9/16" ALLEN BOLT (AB61614S) 6x16x14mm VIS À 6 PANS CREUX (AB61614S) 6x16x14mm TORNILLO ALLEN (AB61614S)		6	1
G	1/4"x3/4"x9/16" ALLEN BOLT (AB61914S) 6x19x14mm VIS À 6 PANS CREUX (AB61914S) 6x19x14mm TORNILLO ALLEN (AB61914S)		4	
H	1/4"x1-3/8"x9/16" ALLEN BOLT (AB63514S) 6x35x14mm VIS À 6 PANS CREUX (AB63514S) 6x35x14mm TORNILLO ALLEN (AB63514S)		2	
I	1/4"x2-1/2"x9/16" ALLEN BOLT (AB66314S) 6x63x14mm VIS À 6 PANS CREUX (AB66314S) 6x63x14mm TORNILLO ALLEN (AB66314S)		4	
J	5/32"x3/8"x5/16" MACHINE SCREW (MS4108S) 4x10x8mm VIS (MS4108S) 4x10x8mm TORNILLO PARA METAL (MS4108S)		4	
K	RUBBER PLUG VENTOUSE EN CAOUTCHOUC TAPÓN DE GOMA		4	
L	LOCKING CASTER ROULETTE À FREIN RUEDA BLOQUEABLE		2	
M	NON-LOCKING CASTER ROULETTE SANS FREIN RUEDA NO BLOQUEABLE		2	
N	ALLEN WRENCH CLÉ 6 PANS LLAVE ALLEN		1	
O	SPANNER WRENCH CLÉ PLATE LLAVE DE TUERCAS		1	

SIZE COMPARISON CHART
TABLEAU DE COMPARAISON DE TAILLES
TABLA DE COMPARACIÓN DE TAMAÑOS

A	1/4"x1/2"x3/8" ALLEN BOLT (AB61310S) 6x13x10mm VIS À 6 PANS CREUX (AB61310S) 6x13x10mm TORNILLO ALLEN (AB61310S)	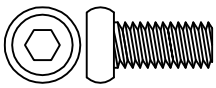
B	1/4"x3/4"x3/8" ALLEN BOLT (AB61910S) 6x19x10mm VIS À 6 PANS CREUX (AB61910S) 6x19x10mm TORNILLO ALLEN (AB61910S)	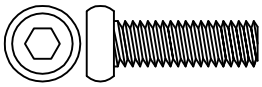
C	1/4"x1-3/8"x3/8" ALLEN BOLT (AB63510S) 6x35x10mm VIS À 6 PANS CREUX (AB63510S) 6x35x10mm TORNILLO ALLEN (AB63510S)	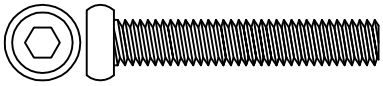
D	1/4"x2-3/8"x9/16" ALLEN BOLT (AB66014S) 6x60x14mm VIS À 6 PANS CREUX (AB66014S) 6x60x14mm TORNILLO ALLEN (AB66014S)	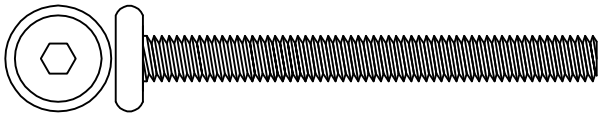
E	1/4"x1/2"x9/16" ALLEN BOLT (AB61314S) 6x13x14mm VIS À 6 PANS CREUX (AB61314S) 6x13x14mm TORNILLO ALLEN (AB61314S)	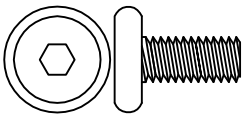
F	1/4"x5/8"x9/16" ALLEN BOLT (AB61614S) 6x16x14mm VIS À 6 PANS CREUX (AB61614S) 6x16x14mm TORNILLO ALLEN (AB61614S)	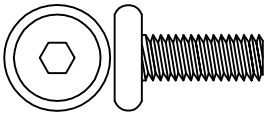
G	1/4"x3/4"x9/16" ALLEN BOLT (AB61914S) 6x19x14mm VIS À 6 PANS CREUX (AB61914S) 6x19x14mm TORNILLO ALLEN (AB61914S)	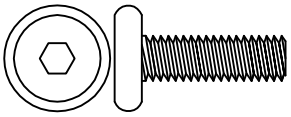
H	1/4"x1-3/8"x9/16" ALLEN BOLT (AB63514S) 6x35x14mm VIS À 6 PANS CREUX (AB63514S) 6x35x14mm TORNILLO ALLEN (AB63514S)	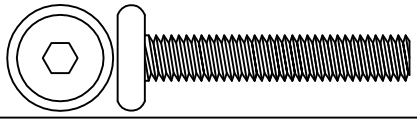
I	1/4"x2-1/2"x9/16" ALLEN BOLT (AB66314S) 6x63x14mm VIS À 6 PANS CREUX (AB66314S) 6x63x14mm TORNILLO ALLEN (AB66314S)	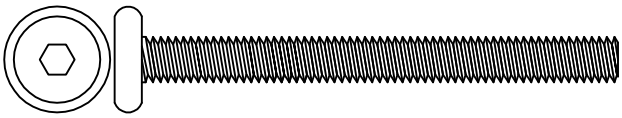
J	5/32"x3/8"x5/16" MACHINE SCREW (MS4108S) 4x10x8mm VIS (MS4108S) 4x10x8mm TORNILLO PARA METAL (MS4108S)	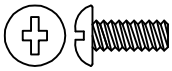

You will need the parts and hardware listed on this instruction manual as well as the tools.
Vous aurez besoin des pièces listées dans cette notice d'utilisation et des outils suivants.
Necesitará las piezas y los artículos de ferretería que se indican en este manual de instrucciones además de las herramientas.

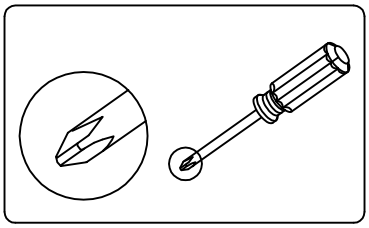

PHILLIPS HEAD SCREWDRIVER
TOURNEVIS CRUCIFORME
DESTORNILLADOR DE ESTRELLA

AN ASSISTANT IS REQUIRED.
DEMANDEZ L'AIDE D'UN ASSISTANT.
REQUIERE LA AYUDA DE UN ASISTENTE.

STEP 1 ÉTAPE 1 PASO 1

A		x4
F		x6
H		x2
L		x2
M		x2
O		x1
1		x1
2		x1
3		x2
11		x1
12		x1
13		x2

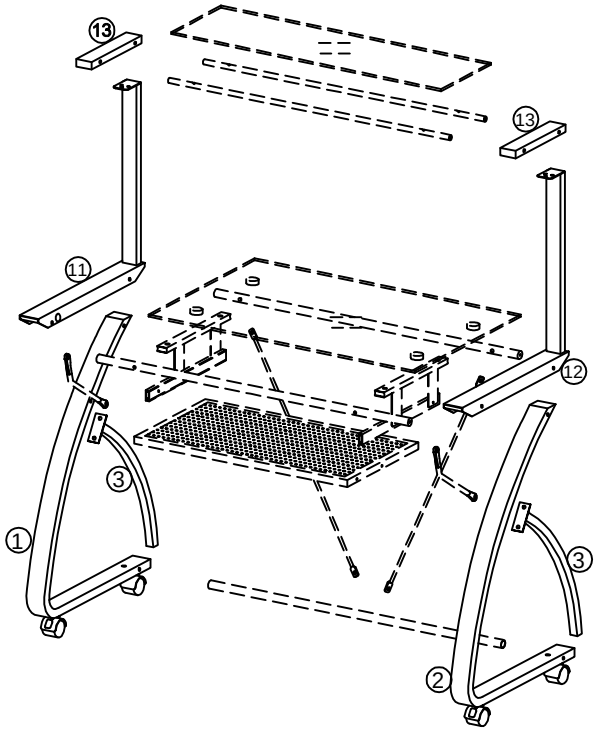

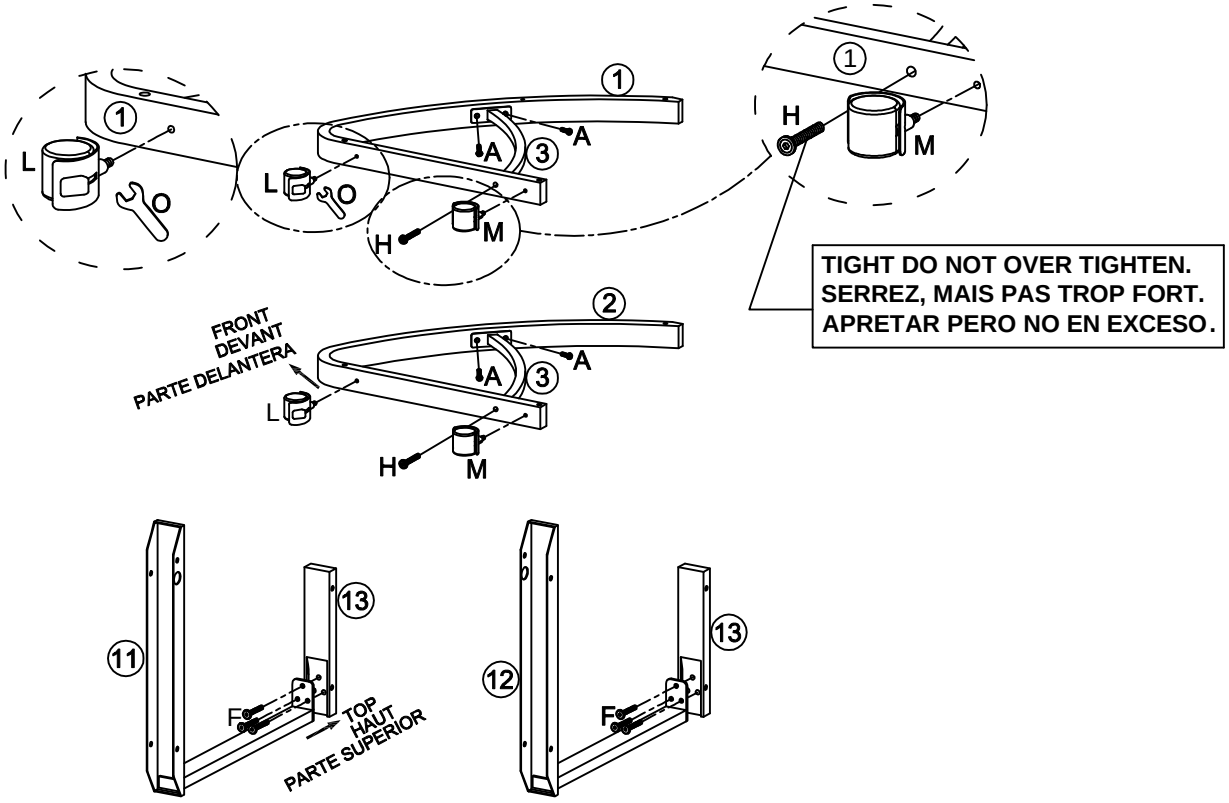

DO NOT FULLY TIGHTEN ALLEN BOLTS (A/F) UNTIL THE END OF STEP 6.

NE SERREZ PAS COMPLÈTEMENT TOUTES LES VIS À 6 PANS CREUX TANT QUE VOUS N'AVEZ PAS TERMINÉ L'ÉTAPE 6.

NO APRIETE LOS TORNILLOS ALLEN DEL TODO HASTA QUE NO HAYA COMPLETADO EL PASO 6.

STEP 2 ÉTAPE 2 PASO 2

B		x4
C		x4
J		x4
4		x2
5		x1
6		x1
8		x1
9		x1
10		x1

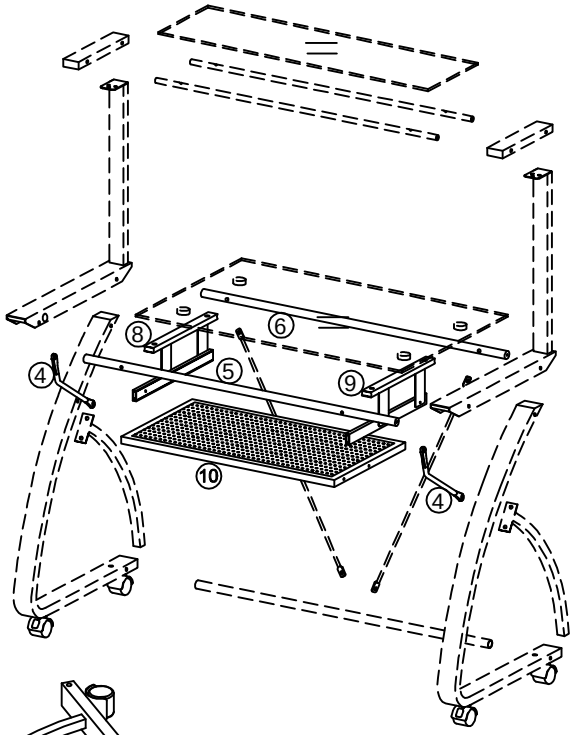

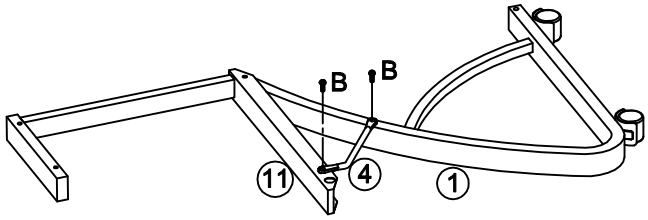

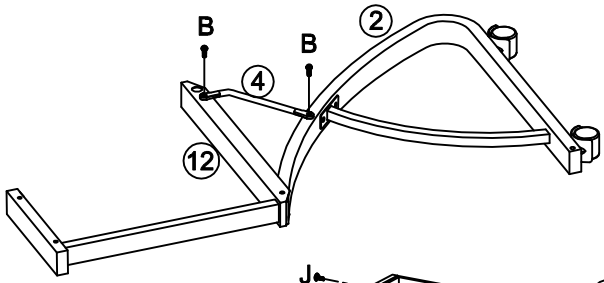

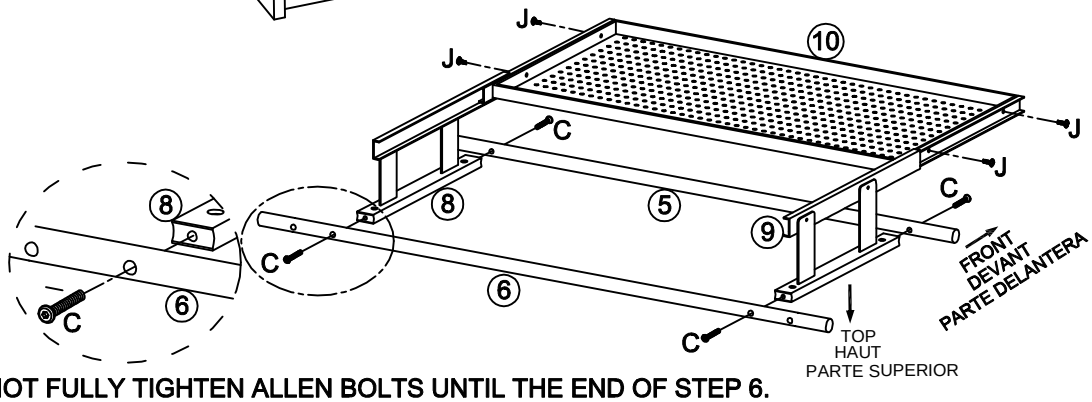

DO NOT FULLY TIGHTEN ALLEN BOLTS UNTIL THE END OF STEP 6.

NE SERREZ PAS COMPLÈTEMENT TOUTES LES VIS À 6 PANS CREUX TANT QUE VOUS N'AVEZ PAS TERMINÉ L'ÉTAPE 6.

NO APRIETE LOS TORNILLOS ALLEN DEL TODO HASTA QUE NO HAYA COMPLETADO EL PASO 6.

PLEASE TIGHTEN (J) 4x10x8mm MACHINE SCREW USING PHILLIPS HEAD SCREWDRIVER (please prepare the Phillips Head Screwdriver by yourself).

VISSEZ LES VIS 4 x 10 x 8 mm (J) AVEC UN TOURNEVIS CRUCIFORME (préparez à l'avance un tournevis cruciforme).

APRIETE EL TORNILLO PARA METAL 4x10x8mm (J) CON EL DESTORNILLADOR DE ESTRELLA (el destornillador de estrella no está incluido, por lo que deberá conseguirlo y tenerlo preparado).

STEP 3 ÉTAPE 3 PASO 3

E		x2
I		x4
7		x1

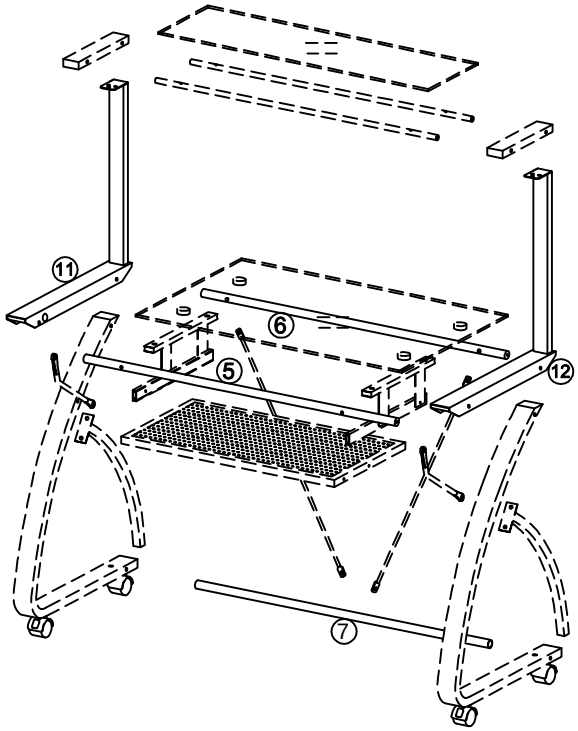

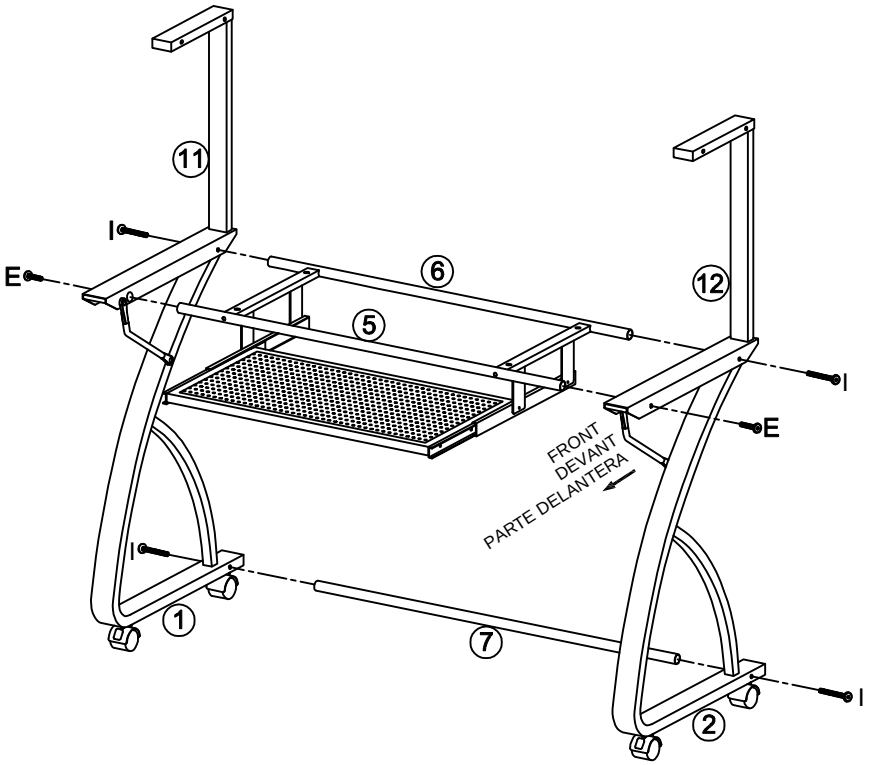

DO NOT FULLY TIGHTEN ALLEN BOLTS UNTIL THE END OF STEP 6.

NE SERREZ PAS COMPLÈTEMENT TOUTES LES VIS À 6 PANS CREUX TANT QUE VOUS N'AVEZ PAS TERMINÉ L'ÉTAPE 6.

NO APRIETE LOS TORNILLOS ALLEN DEL TODO HASTA QUE NO HAYA COMPLETADO EL PASO 6.

STEP 4 ÉTAPE 4 PASO 4

D		x4
K		x4
14		x2

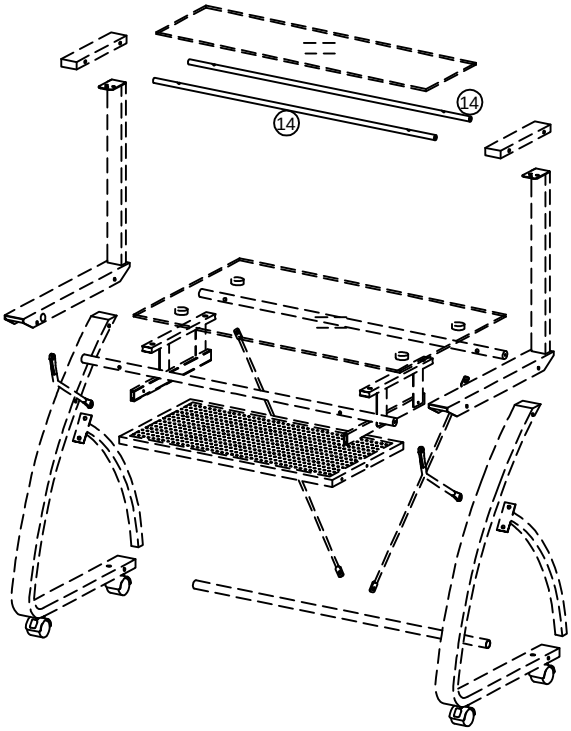

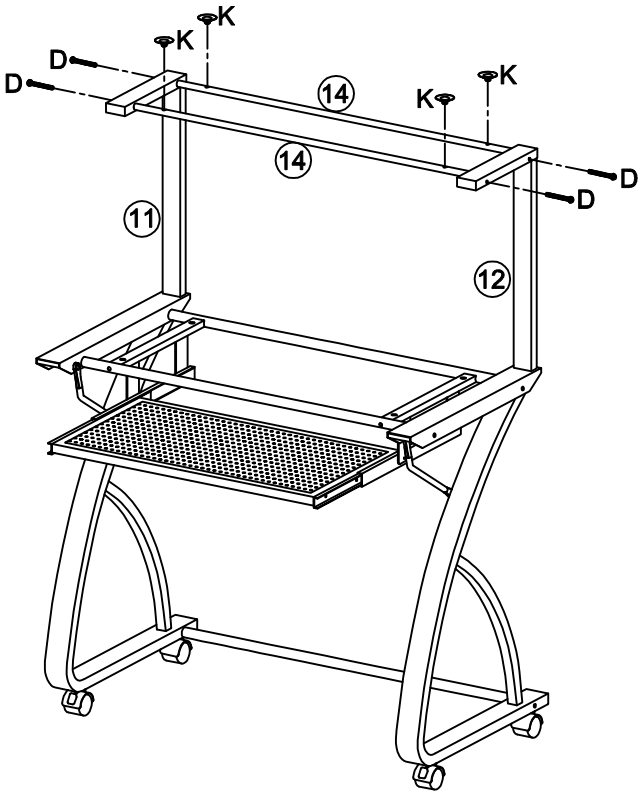

DO NOT FULLY TIGHTEN ALLEN BOLTS UNTIL THE END OF STEP 6.

NE SERREZ PAS COMPLÈTEMENT TOUTES LES VIS À 6 PANS CREUX TANT QUE VOUS N'AVEZ PAS TERMINÉ L'ÉTAPE 6.

NO APRIETE LOS TORNILLOS ALLEN DEL TODO HASTA QUE NO HAYA COMPLETADO EL PASO 6.

STEP 5 ÉTAPE 5 PASO 5

A		x4
15		x2

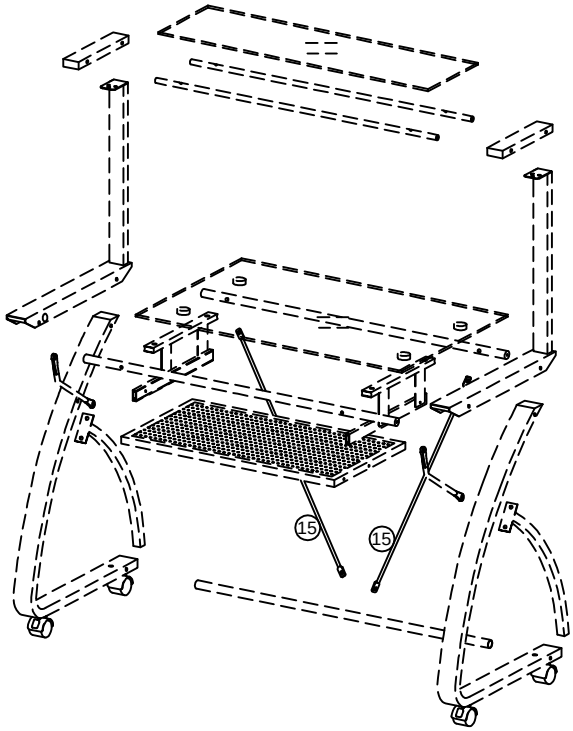

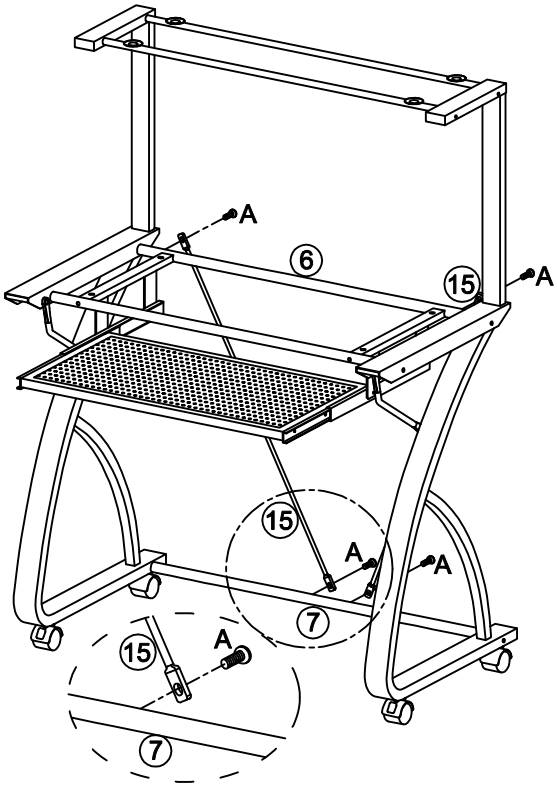

DO NOT FULLY TIGHTEN ALLEN BOLTS UNTIL THE END OF STEP 6.

NE SERREZ PAS COMPLÈTEMENT TOUTES LES VIS À 6 PANS CREUX TANT QUE VOUS N'AVEZ PAS TERMINÉ L'ÉTAPE 6.

NO APRIETE LOS TORNILLOS ALLEN DEL TODO HASTA QUE NO HAYA COMPLETADO EL PASO 6.

STEP 6 ÉTAPE 6 PASO 6

G		x4
N		*
16		x1
17		x1

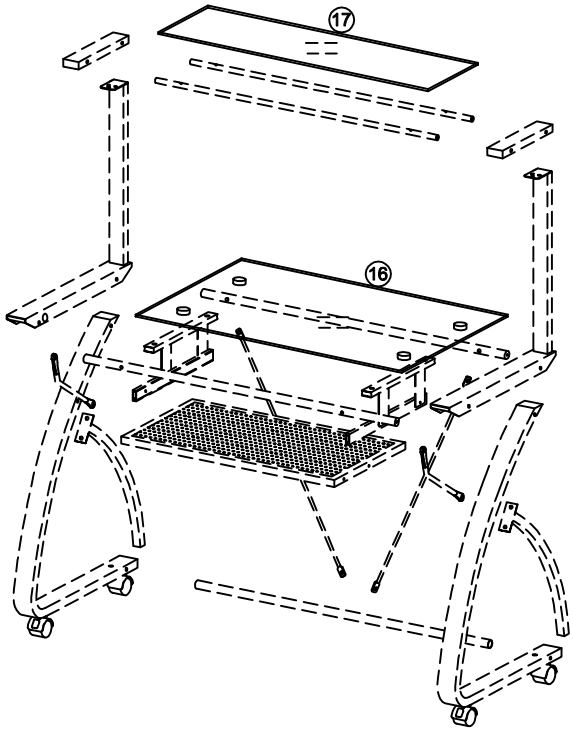

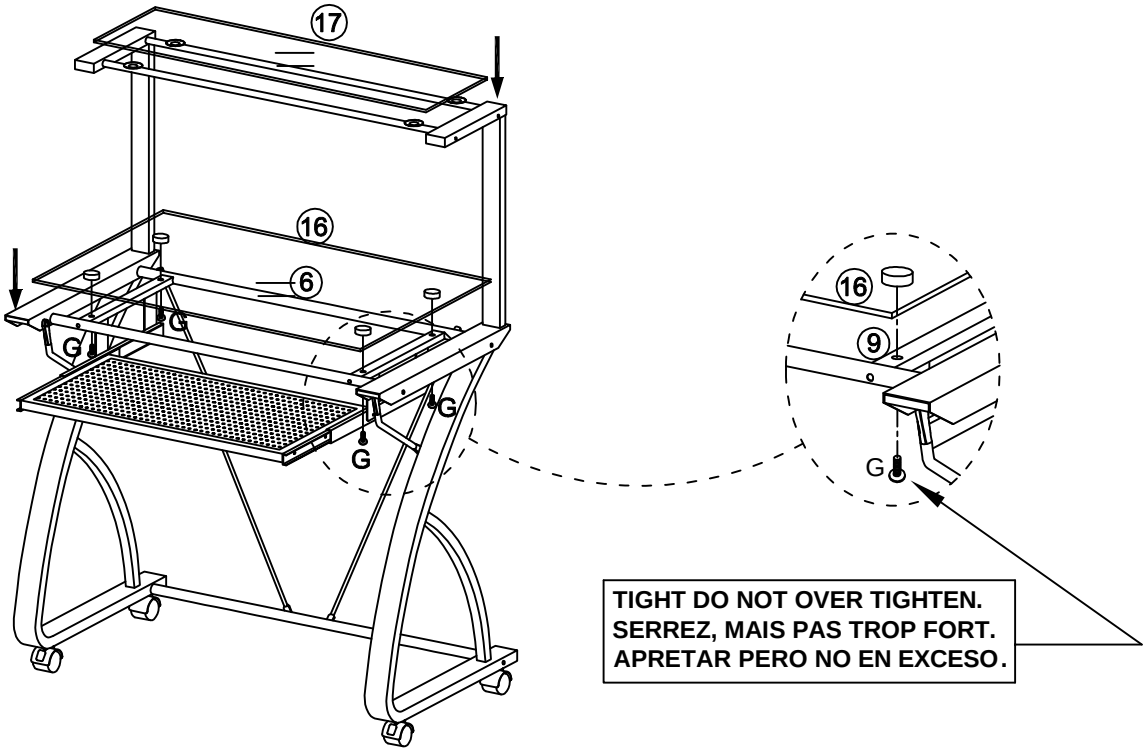

FULLY TIGHTEN ALL ALLEN BOLTS FROM STEPS 1-6 AT THIS TIME USING (N) ALLEN WRENCH.

SERREZ COMPLÈTEMENT LES VIS À 6 PANS CREUX UTILISÉES DANS LES ÉTAPES 1 À 6 À CE MOMENT-LÀ AVEC LA CLÉ 6 PANS (N).

AHORA APRIETE COMPLETAMENTE TODOS LOS TORNILLOS ALLEN DE LOS PASOS 1-6 CON LA LLAVE ALLEN (N).

Swinton Avenue Trading Ltd., Inc. Limited Five Year Product Warranty

This limited warranty covers the original purchase of new product used for normal commercial, personal or household use. Swinton Avenue Trading, Inc. (SAT) warrants its products will be free from defects in materials and workmanship (normal wear and tear excepted), for five (5) years from the date of purchase, except as provided below. SAT, at its option, will replace with a comparable product, free of charge, any product purchased from it that fails under normal use as a result of such defect. This warranty does not apply to damage caused by fire, accident, negligence, misuse, use other than as stated in product instructions, improper cleaning or other circumstances not directly attributable to defects in materials and workmanship.

Natural variations occurring in wood or other materials will not be considered defects, and SAT does not warrant the color-fastness or matching of colors, grains, or textures of such materials. This warranty does not apply to: modifications of the product, attachments to the product not approved by SAT, and products that were not installed, used, or maintained in accordance with product instructions and warnings.

This warranty has the following exceptions: Fabrics, foam, veneer finishes and other covering materials are warranted for three years from date of purchase.

Proof of purchase is required in the form of a receipt (copy or original) to validate warranty. Warranty claims without the receipt may be rejected.

If Swinton Avenue Trading, Inc. chooses to provide a refund for such product, it will be fulfilled in the form of an Office Depot Merchandise card. Claims fulfilled in this manner take approximately 30 days to process.

SAT PROVIDES THIS LIMITED WARRANTY IN LIEU OF ALL OTHER WARRANTIES EITHER EXPRESSED OR IMPLIED. EXPRESSLY EXCLUDED ARE ALL WARRANTIES OF FITNESS FOR A PARTICULAR PURPOSE OR MERCHANTABILITY. OFFICE DEPOT'S SOLE OBLIGATION AND THE USER'S EXCLUSIVE REMEDY UNDER THIS WARRANTY SHALL BE LIMITED TO THE REPAIR, REFUND (IN THE FORM OF AN OFFICE DEPOT MERCHANDISE CARD) OR REPLACEMENT AT SAT'S SOLE DISCRETION AND COST, OF PRODUCT OR COMPONENTS.

IN NO EVENT SHALL SAT, ITS AFFILIATES, SUBSIDIARIES OR PARENT COMPANIES BE RESPONSIBLE FOR CONSEQUENTIAL, SPECIAL, OR INCIDENTAL DAMAGES ARISING OUT OF A CLAIM OF DEFECTIVE PRODUCT EVEN IF SAT HAS BEEN ADVISED OF THE POSSIBILITY OF SUCH DAMAGES.

SOME STATES OR PROVINCES DO NOT ALLOW THE EXCLUSION OF IMPLIED WARRANTIES OR LIMITATIONS ON HOW LONG AN IMPLIED WARRANTY LASTS OR THE EXCLUSION OR LIMITATION OF INCIDENTIAL OR CONSEQUENTIAL DAMAGES SO THE ABOVE LIMITATIONS MAY NOT APPLY TO YOU. THIS WARRANTY GIVES YOU SPECIFIC LEGAL RIGHTS, AND YOU MAY ALSO HAVE OTHER RIGHTS WHICH MAY VARY BY STATE OR PROVINCE.

THIS WARRANTY APPLIES ONLY TO THE U.S. AND CANADA.

Service Instructions
Please call: 1-888-736-2141 for warranty service.

Swinton Avenue Trading Ltd., Inc. Garantie limitée de cinq (5) ans

Cette garantie limitée couvre les produits neufs utilisés dans le cadre d'applications commerciales ou domestiques normales. Swinton Avenue Trading, Inc. (SAT) garantit ses produits contre les défauts de matériel et de main-d'oeuvre (à l'exception de l'usure normale) durant cinq (5) ans à compter de la date d'achat, à l'exception des conditions ci-dessous. SAT, à son gré, remplacera sans frais tout produit défectueux dans des conditions d'usure normale par un produit comparable. La présente garantie ne s'applique pas aux dommages causés par le feu, un accident, la négligence, l'usage abusif, le non-respect des instructions, un nettoyage inapproprié ou autre circonstance non directement attribuable à des défauts de matériel et de main-d'oeuvre.

Les variations naturelles du bois et des autres matériaux utilisés ne sont pas considérées comme des défauts, et SAT ne garantit pas les couleurs, les grains et les textures de ces matériaux. La présente garantie ne s'applique pas aux produits modifiés, aux fixations non approuvées par SAT et aux produits n'ayant pas été installés, utilisés et entretenus conformément aux instructions et aux avertissements fournis avec le produit.

Les tissus, la mousse, les placages et les autres matériaux de recouvrement sont garantis pendant trois (3) ans à compter de la date d'achat.

Une preuve d'achat sous forme de reçu (original ou photocopie) est exigée pour valider la garantie, sans quoi les réclamations au titre de la garantie peuvent être rejetées.

Si Swinton Avenue Trading Inc. décide de rembourser le prix d'achat d'un tel produit, le remboursement sera offert sous forme de carte d'achat Office Depot. Veuillez allouer 30 jours pour le traitement des réclamations.

CETTE GARANTIE EST FOURNIE EN LIEU ET PLACE DE TOUTE AUTRE GARANTIE. SONT EXCLUES TOUTES LES GARANTIES D'ADÉQUATION À UN USAGE SPÉCIFIQUE ET DE QUALITÉ SATISFAISANTE. LA SEULE OBLIGATION D'SAT ET VOTRE SEUL RECOURS EN VERTU DE CETTE GARANTIE SONT LIMITÉS À LA RÉPARATION DU PRODUIT, AU REMBOURSEMENT SOUS FORME DE CARTE D'ACHAT OFFICE DEPOT OU AU REMPLACEMENT DU PRODUIT OU DE COMPOSANTS À SES FRAIS.

SAT, SES FILIALES, SES COMPAGNIES ASSOCIÉES ET SES SOCIÉTÉS MÈRES NE PEUVENT ÊTRE TENUES RESPONSABLES DES DOMMAGES INDIRECTS OU PARTICULIERS INHÉRENTS À UNE RÉCLAMATION POUR PRODUIT DÉFECTUEUX MÊME SI LA POSSIBILITÉ D'UN TEL DOMMAGE A ÉTÉ DÉJÀ ÉTÉ PORTÉE À LA CONNAISSANCE D'SAT.

CERTAINS ÉTATS ET CERTAINES PROVINCES INTERDISANT L'EXCLUSION OU LES RESTRICTIONS DE DURÉE DES GARANTIES IMPLICITES OU L'EXCLUSION DES DOMMAGES INDIRECTS, LES RESTRICTIONS CI-DESSUS PEUVENT NE PAS S'APPLIQUER À VOUS. LA PRÉSENTE GARANTIE VOUS CONFÈRE DES DROITS JURIDIQUES SPÉCIFIQUES ET VOUS POUVEZ DISPOSER D'AUTRES DROITS, LESQUELS PEUVENT VARIER SELON L'ÉTAT OU LA PROVINCE.

CETTE GARANTIE S'APPLIQUE UNIQUEMENT AU CANADA ET AUX ÉTATS-UNIS.

Procédure de réclamation en vertu de la garantie
Pour faire une réclamation, composez le 1-888-736-2141.

Swinton Avenue Trading Ltd., Inc. Garantía limitada de cinco años para el producto

Esta garantía limitada cubre la adquisición original de un producto nuevo utilizado con fines comerciales, personales o domésticos normales. Swinton Avenue Trading, Inc. (SAT) garantiza que sus productos estarán exentos de defectos materiales y de fabricación (a excepción de los derivados de un uso y desgaste normal) durante cinco (5) años a partir de la fecha de compra del producto, con la salvedad de lo dispuesto a continuación. SAT, a su discreción, sustituirá de forma gratuita por un producto de características similares cualquier producto adquirido que no soporte unas condiciones de uso normales como consecuencia de dicho defecto. Esta garantía no se aplica a daños causados por incendio, accidente, negligencia, uso incorrecto o cualquier otro uso no especificado en las instrucciones del producto, así como a daños causados por una limpieza incorrecta o por otras circunstancias no atribuibles de forma directa a defectos en los materiales y la fabricación.

Los cambios atribuibles a la propia naturaleza de la madera u otros materiales no se considerarán defectos y SAT no garantiza la resistencia del color o la coincidencia del color, el veteado o la textura de dichos materiales. Esta garantía no se aplica a: modificaciones del producto, accesorios del producto no aprobados por SAT y productos no instalados, utilizados o mantenidos de acuerdo a las instrucciones y advertencias del producto.

Esta garantía cuenta con las siguientes excepciones: el tejido, la espuma, el acabado de chapa y el resto de materiales de revestimiento tienen una garantía de tres años a partir de la fecha de compra.

Se requiere el recibo de compra (copia u original) para validar la garantía. Los reclamos relacionados con la garantía podrían ser rechazados si no se presenta dicho recibo.

En el caso de que Swinton Avenue Trading, Inc. decida reembolsar dicho producto, este reembolso se realizará mediante una tarjeta comercial de Office Depot. Las reclamaciones realizadas a través de este método se procesarán en aproximadamente 30 días.

ESTA GARANTÍA LIMITADA DE SAT SUSTITUYE A TODAS LAS DEMÁS GARANTÍAS, YA SEAN EXPLÍCITAS O IMPLÍCITAS. QUEDAN EXPRESAMENTE EXCLUIDAS TODAS LAS GARANTÍAS DE ADECUACIÓN PARA UN DETERMINADO FIN O COMERCIABILIDAD. LA ÚNICA OBLIGACIÓN DE SAT Y EL ÚNICO RECURSO DEL USUARIO EN VIRTUD DE ESTA GARANTÍA CONSISTIRÁ EN LA REPARACIÓN, REEMBOLSO (MEDIANTE UNA TARJETA COMERCIAL DE OFFICE DEPOT) O SUSTITUCIÓN, SEGÚN ESTIME OPORTUNO ODP Y ASUMIENDO TODOS LOS COSTES, DEL PRODUCTO O SUS COMPONENTES.

EN NINGÚN CASO SAT, SUS AFILIADOS, SUBSIDIARIOS O EMPRESAS MATRICES SERÁN RESPONSABLES DE DAÑOS DERIVADOS, ESPECIALES O NO INTENCIONADOS PROCEDENTES DE UNA RECLAMACIÓN POR UN PRODUCTO DEFECTUOSO, AUNQUE SE HAYA ADVERTIDO A SAT DE LA POSIBILIDAD DE TALES DAÑOS.

ALGUNAS ESTADOS O PROVINCIAS NO PERMITEN LA EXCLUSIÓN DE GARANTÍAS IMPLÍCITAS, LAS LIMITACIONES SOBRE LA DURACIÓN DE UNA GARANTÍA IMPLÍCITA O LA EXCLUSIÓN O LIMITACIÓN DE DAÑOS DERIVADOS O NO INTENCIONADOS, POR LO QUE ES POSIBLE QUE LAS LIMITACIONES MENCIONADAS NO SE APLIQUEN EN SU CASO. ESTA GARANTÍA OTORGA AL USUARIO DERECHOS
LEGALES ESPECÍFICOS; ADEMÁS, ES POSIBLE QUE GOCE DE OTROS DERECHOS QUE VARÍAN SEGÚN EL ESTADO O LA PROVINCIA.

ESTA GARANTÍA SE APLICA SÓLO EN EE. UU. Y CANADÁ.

Instrucciones de servicio
Llame al 1-888-736-2141 para obtener más información sobre el servicio de garantía.