battista

task chair
chaise fonctionnelle
silla de trabajo

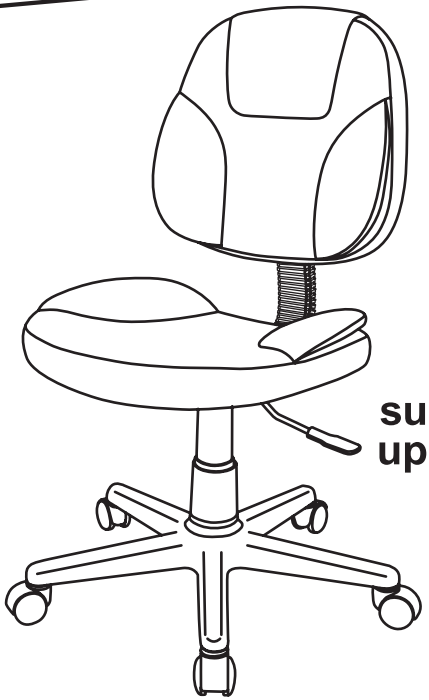

supports up to 250 lb

Item 494-263 / 21675411

Assembly instructions and warranty information

Instructions pour l'assemblage et information sur la garantie

Instrucciones para el ensamblaje e información sobre la garantía

Date Manufactured / Date de fabrication / Fecha de manufactura: _____

Lot # / Nombre de sort / Número de lote: _____

Thank you for purchasing this product. We trust that you will be completely satisfied with your product for years to come. This product is backed by a 5 year limited warranty and has been crafted with today's lifestyles in mind.

Call Us First!
DO NOT RETURN TO STORE.
For immediate help with assembly or product information
call our toll-free number: 1-800-949-9974
Mon-Fri 8am to 8pm EST
Our staff is ready to provide assistance.
Damaged or missing parts ship from our facility in 1-2 business days.

Maximum weight capacity: 250 lbs (113 kg). Record date of purchase below and save this booklet for future reference. Call for parts & service 1-800-949-9974. For customer support, Vendor Sticker can be found on the underside of Seat Cushion.

NOTES:
- Please read the instruction sheets completely before assembly.
- Remove all parts from carton and ensure all parts are included prior to assembly.
- Assemble the chair on the carton or carpet to prevent scratching the chair.
- Examine all packaging material and remove staples before discarding carton.
- Be careful not to cross-thread screws.
- Do not use power tools.

Date Purchased:_____

Nous vous remercions d'avoir acheté ce produit et espérons que vous en serez entièrement satisfait pendant de longues années. Ce produit est couvert par une garantie limitée de 5 ans et a été conçu pour répondre aux besoins d'aujourd'hui.

N'hésitez pas à nous appeler!
NE RENVOYEZ PAS LE PRODUIT AU MAGASIN.
Pour obtenir de l'aide lors du montage ou des informations sur le produit, veuillez appeler notre numéro sans frais : 1-800-949-9974, du lundi au vendredi, de 8 h à 20 h HNE.
Notre personnel se fera un plaisir de vous fournir l'aide nécessaire.
Les pièces de rechange seront expédiées depuis de notre unité de production dans un délai de 1 à 2 jours ouvrables.

Poids maximal toléré : 250 livres (113 kg). Inscrives la date d'achat ci-dessous et conservez ce livret pour consultation future. En cas de besoin, veuillez communiquer avec le service aprés-vente au 1-800-949-9974. Pour le soutien à la clientèle, l'autocollant du fournisseur se trouve sur la sous-face du coussin du siège.

NOTAS :
- Veuillez lire la feuille d'instructions en entier avant de procéder à l'assemblage.
- Retirez les pièces de la boîte et assurez-vous qu'elles sont toutes là.
- Faites l'assemblage sur la boîte ou sur un tapis pour éviter de rayer le fauteuil.
- Examinez tout le matériel d'emballage et retirez les agrafes avant de vous débarrasser de la boîte.
- Prenez garde de ne pas fausser le filetage des vis.
- N'utilisez pas d'outil électrique.

Date d'achat :_____

Le damos las gracias por adquirir este producto. Confiamos en que quede completamente satisfecho con sus prestaciones. Este producto tiene una garantía limitada de 5 años y ha sido creado atendiendo al estilo de vida de hoy día.

ANTES DE DEVOLVERLO, ¡LLÁMENOS!

Si desea más información sobre el montaje, llámenos sin coste adicional alguno al siguiente teléfono de 8 de la mañana a 8 de la tarde de lunes a viernes (hora del Este de EE. UU.): +1-800-949-9974
Nuestro personal le proporcionará toda la ayuda que necesite.
Las piezas dañadas o no adjuntadas saldrán de nuestras instalaciones en uno o dos días hábiles.

Capacidad de peso máximo: 250 lbs. (113 kg). Anote aquì la fecha de compra y guarde este folleto para futuras referencias.
Con relación a piezas y servicio llámenos al +1-800-949-9974. Para servicio al cliente, encontrará la etiqueta con las informaciones del proveedor por debajo del cojín del asiento.

NOTAS:

- Lea las instrucciones completas antes de proceder al armado.
- Retire todas las piezas de la caja y asegúrese de tener todas las piezas antes de proceder al armado.
- Arme el sillón sobre la caja o sobre una alfombra para impedir que se raye.
- Examine todo el material de embalaje y retire los agrafes antes de desechar la caja.
- Cuide de alinear bien los tornillos para no dañar las roscas.
- No use herramientas eléctricas.

Fecha de compra:_____

PARTS LIST LISTE DE PIÈCES LISTA DE PIEZAS

	Name Nom Nombre	Part Pièce Pieza	Qty. Qté. Cantidad.	Spare Épargner Sobrante
A	Casters Roulettes Ruedecilla		5	
B	Star Base Base en forme d'étoile Base en estrella		1	
C	Gas Lift Vérin pneumatique Tubo neumático		1	
D	Telescopic Cover Couvercle télescopique Cubierta telescopico		1	
E	Seat Plate Plaque de siège Placa del asiento		1	
F	Seat Cushion Coussin de siège Almohadón del asiento		1	
G	Back Cushion Coussin arrière Almohadón del respaldo		1	
H	Plastic Bracket Support en plastique Soporte plástico		1	
I	J - Bar Barre en J Barra "J"		1	
J	Plastic Knob Bouton en plastique Perilla plástica		1	
K	Washer Rondelle Arandela		1	
L	Spring Washer Rondelle à ressort Arandela de resorte		1	

PARTS LIST LISTE DE PIÈCES LISTA DE PIEZAS				
Name Nom Nombre		Part Pièce Pieza	Qty. Qté. Cantidad.	Spare Épargner Sobrante
M	Bolts (3/4”) Boulons de (19.05 mm) Pernos de (19.05 mm)		**4**	**1**
N	Bolts (1-1/4”) Boulons de (31.75 mm) Pernos de (31.75mm)		**2**	**1**
O	Bolts (1”) Boulons de (25.4 mm) Pernos de (25.4mm)		**2**	**1**
P	Allen Wrench Clé hexagonale Liave allen		**1**	

SIZE COMPARISON CHART

TABLEAU DE COMPARAISON DE TAILLES

TABLA DE COMPARACIÓN DE TAMAÑOS

M	Bolts (3/4") Boulons de (19.05 mm) Pernos de (19.05 mm)	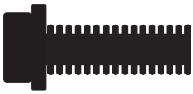
N	Bolts (1-1/4”) Boulons de (31.75 mm) Pernos de (31.75mm)	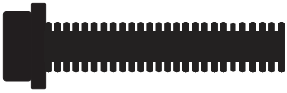
O	Bolts (1”) Boulons de (25.4 mm) Pernos de (25.4mm)	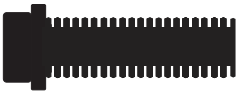

1. Place the Star Base (B) upside down and insert the 5 Casters (A) into the holes at the end of each leg of the Star Base (B).

1. Placez la base en forme d'étoile (B) à l'envers et insérez les 5 roulettes (A) dans les trous à l'extrémité de chacun des pieds de la base (B).

1. Coloque la base en estrella (B) en posición invertid e inserte 5 ruedecillas (A) en los orificios del extremo de cada pata de la base en estrella (B).

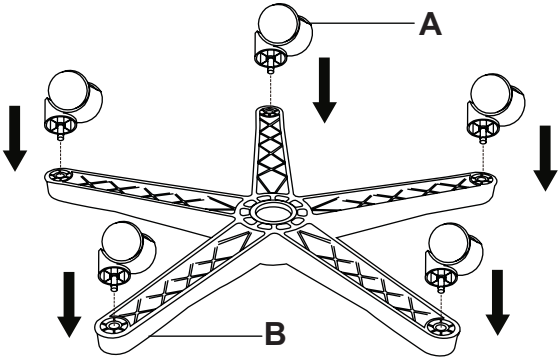

2. Turn the Star Base (B) over and insert Gas Lift (C) with Telescopic Cover (D) through the center hole on top of Star Base (B).

2. Retournez la base en forme d'étoile (B) et insérez le vérin pneumatique (C) avec le couvercle télescopique (D) dans l'ouverture centrale sur le dessus de la base en forme d'étoile (B).

2. Dé vuelta la base en estrella (B) e inserte el tubo neumático (C) con la cubierta telescópica (D) a través del orificio central que está en la parte superior de la base en estrella (B).

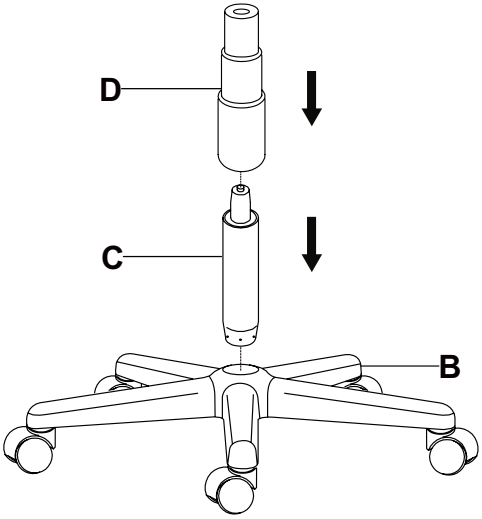

3. Attach the Seat Plate (E) to Seat Cushion (F) by using 4 Bolts (M) in the front holes & back holes. Tighten by Allen Wrench (P).

3. Fixez le plateau de siège (E) au coussin de siège (F) en utilisant 4 boulons (M) dans les ouvertures à l'avant et l'arrière. Serrez à aide de la clé hexagonale (P).

3. Fije el placa del asiento (E) al almohadón del asiento (F) usando los 4 pernos (M). Apriételos usando la Livae allen (P).

4 (Qty./Qté./Cantidad)
3/4" Bolt
Boulon de 19.05 mm
Pernos de 19.05 mm

Used to complete this step.

Pièces utilisées pour exécuter cette étape.

Usados para completar este paso.

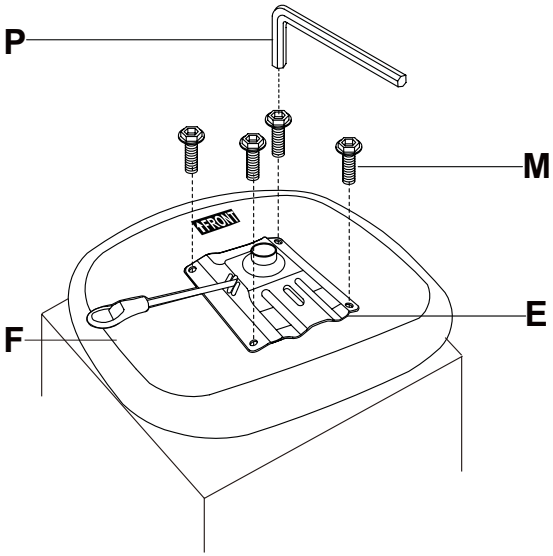

4. Attach the J-Bar (I) onto the Back Cushion (G) using 2 Bolts (O), Aligning with the two holes on the mid of the Back Cushion (G) and tighten bolts fully using Allen Wrench (P). Place the Plastic Bracket (H) over the pivot rod and apply 2 Bolts (N) and tighten bolts fully Using Allen Wrench (P) as the illustration.

4. Fixez la barre en J (I) sur le coussin arrière (G) en utilisant 2 boulons (O), alignez les boulons avec les deux trous situés au milieu du coussin arrière (G), puis serrez-les complètement à l'aide de la clé hexagonale (P). Placez le support en plastique (H) sur le pivot et appliquez 2 boulons (N); serrez les boulons complètement à l'aide de la clé hexagonale (P) comme sur l'illustration.

4. Inserte la barra “J” (I) en el almohadón del respaldo de la silla (G) por medio de 2 pernos (O), Alienándolos con los dos orificios en la mitad del almohadón del respaldo (G) y apretando firmemente los pernos por medio de la llave allen (P). Coloque el soporte de plástico (H) sobre el pivote de la barra ”J” (I). Atornillar 2 pernos (N) y apretar los tornillos firmemente por medio de la llave allen (P) tal y como aparece en la ilustración.

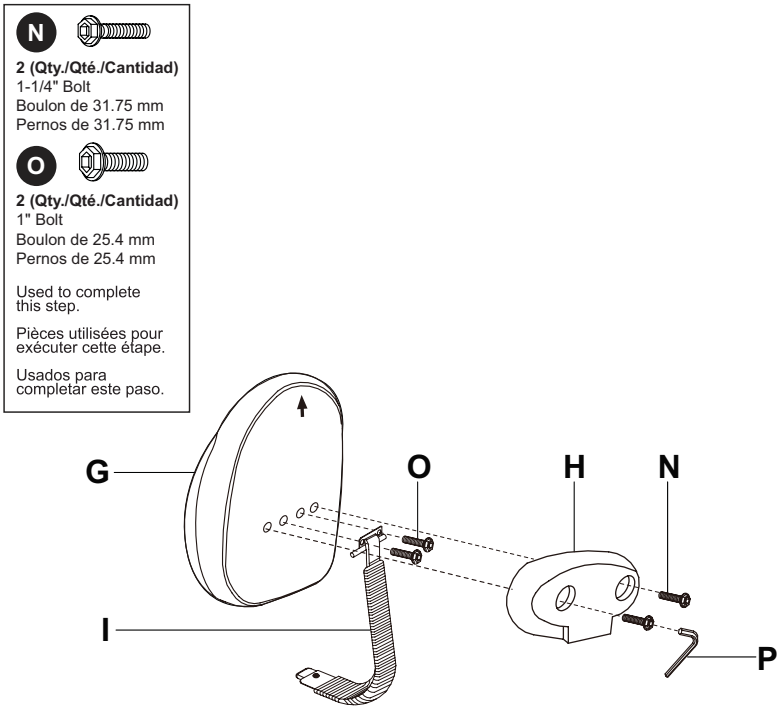

5. Insert the J-Bar (I) into the gap between the Seat Plate (E) and Seat Cushion (F) and fix it with Plastic Knob (J), Washer (K) and Spring Washer (L).

5. Insérez la barre en J (I) dans l'espace entre le plateau de siège (E) et le coussin de siège (F) puis fixez-la avec le bouton en plastique (J), la rondelle (K) et la rondelle à ressort (L).

5. Inserte la barran “J” (I) en el espacio entre la placa del asiento (E) y el almohadón del asiento (F) y fíjela con la perilla plástica (J), la arandela (K) y la arandela de resorte (L).

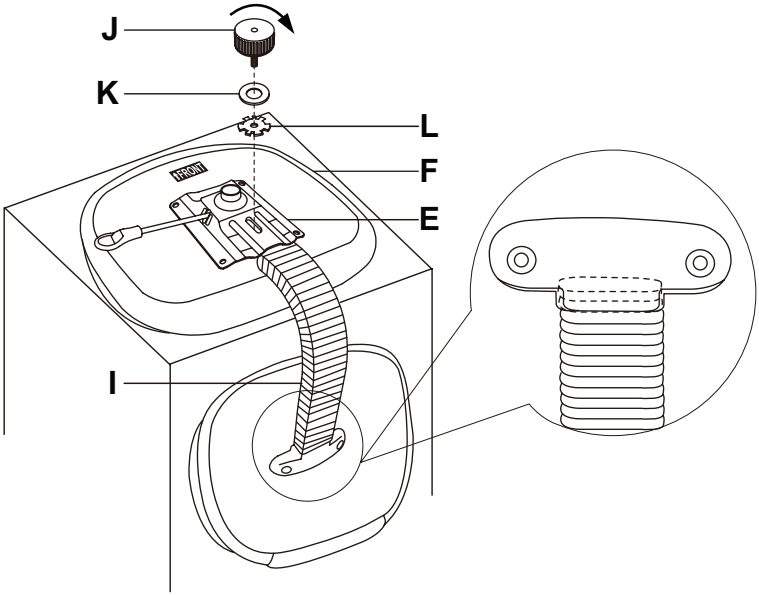

6. Position the assembled chair upright with the seat plate facing down. Insert the Gas Lift (C) into the center hole of the Seat Plate (E) and press down until fully engaged.

6. Placez le fauteuil assemblé à l'endroit avec le plateau de siège (C) vers le bas, puis insérez le vérin pneumatique (E) dans l'ouverture centrale du plateau de siège.

6. Coloque la silla armada en posición vertical, con la placa del asiento (C) hacia abajo, e inserte el tubo neumático (E) en el orificio central de dicha placa.

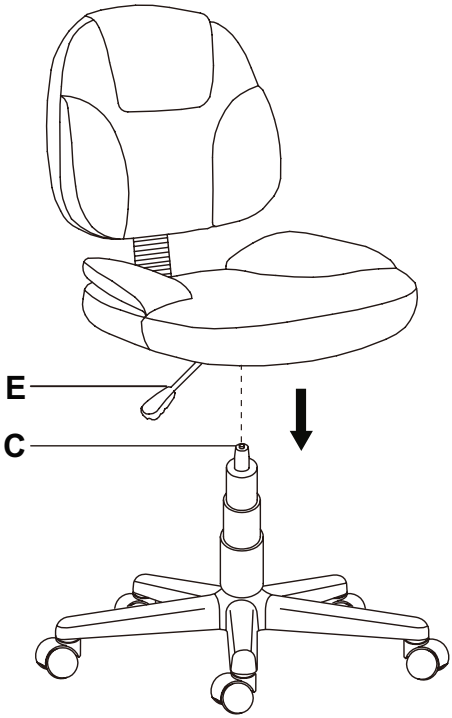

FUNCTION INSTRUCTION
MODE D'EMPLOI
INSTRUCCIONES DE LAS FUNCIONES

TO ADJUST SEAT HEIGHT

While seated, reach to the right side of the chair to find the handle. Lift and raise your body up slightly to allow the chair to rise to the desired height. To lower the seat, lift the handle while applying ore weight downward on the seat. The chair will descend until the handle is released or the chair reaches the bottom position.

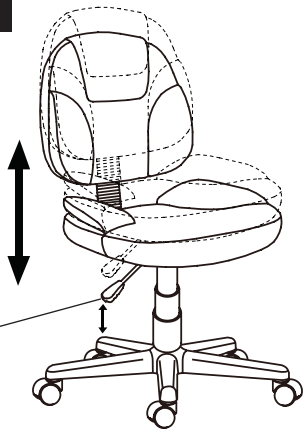

Flat-surfaced handle
Poignée plate
Palanca con mango plano

POUR RÉGLER LA HAUTEUR DU SIÈGE

Assoyez-vous, puis localisez la poignée située sur le côté droit du fauteuil. Levez-vous légèrement pour permettre au fauteuil de s'élever à la hauteur souhaitée. Pour abaisser le fauteuil, soulevez la poignée en appliquant plus de poids vers le bas du fauteuil. Le fauteuil descendra jusqu'à ce que vous relâchiez la poignée ou atteigniez la position inférieure.

PARA AJUSTAR LA ALTURA DEL ASIENTO

Mientras esté sentado. Busque la manija que se Encuentra debajo del lado derecho de la silla. Levante la manija y eleve un poco su cuerpo para Permitir que la silla ascienda hasta la altura deseada. Para bajar el asiento. Levante la manija a la vez que ejerce más peso el asiento. La silla descenderá hasta que suelte la manija o hasta que la dilla lacance su posición inferior.

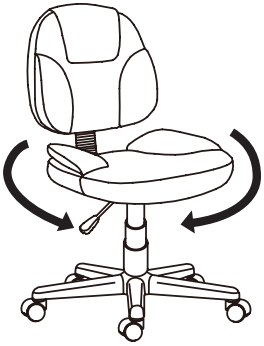

360° SWIVEL

360° Seat swivel.

ROTATION DE 360 DEGRÉS

Rotation du siège de 360 degrés

GIRO DE 360°

Giro de 360° del asiento

ADDITIONAL ASSEMBLY INSTRUCTIONS
INSTRUCTIONS D'ASSEMBLAGE SUPPLÉMENTAIRES
INSTRUCCIONES ADICIONALES DE ENSAMBLE

The back cushion is lean to side.

Le coussin arrière est incliné sur le côté.

El cojín del respaldo está inclinado hacia un lado.

Make sure the back screws are not fully tightened, turn the back cushion against the lean direction until it's on vertical position.

Assurez-vous que les vis à l'arrière ne sont pas complètement serrées, puis faites tourner le coussin arrière dans la direction opposée jusqu'à la position verticale.

Asegúrese de que los tornillos del respaldo no estén completamente apretados, gire el cojín del respaldo contra la dirección de inclinación hasta que esté en la posición vertical.

Hold the back cushion and tighten the screws.

Maintenez le coussin arrière dans cette position et serrez les vis.

Sostenga el cojín del respaldo y apriete los tornillos.

Swinton Avenue Trading Ltd., Inc. Limited Five Year Product Warranty

This limited warranty covers the original purchase of new product used for normal commercial, personal or household use. Swinton Avenue Trading, Inc. (SAT) warrants its products will be free from defects in materials and workmanship (normal wear and tear excepted), for five (5) year from the date of purchase, except as provided below. SAT, at its option, will replace with a comparable product, free of charge, any product purchased from it that fails under normal use as a result of such defect. This warranty does not apply to damage caused by fire, accident, negligence, misuse, use other than as stated in product instructions, improper cleaning or other circumstances not directly attributable to defects in materials and workmanship.

Natural variations occurring in wood or other materials will not be considered defects, and SAT does not warrant the color-fastness or matching of colors, grains, or textures of such materials. This warranty does not apply to: modifications of the product, attachments to the product not approved by SAT, and products that were not installed, used, or maintained in accordance with product instructions and warnings.

This warranty has the following exceptions: Fabrics, foam, veneer finishes and other covering materials are warranted for one (1) year from date of purchase.

Proof of purchase is required in the form of a receipt (copy or original) to validate warranty. Warranty claims without the receipt may be rejected.

If Swinton Avenue Trading, Inc. chooses to provide a refund for such product, it will be fulfilled in the form of an Office Depot Merchandise card. Claims fulfilled in this manner take approximately 30 days to process.

SAT PROVIDES THIS LIMITED WARRANTY IN LIEU OF ALL OTHER WARRANTIES EITHER EXPRESSED OR IMPLIED. EXPRESSLY EXCLUDED ARE ALL WARRANTIES OF FITNESS FOR A PARTICULAR PURPOSE OR MERCHANTABILITY. OFFICE DEPOT'S SOLE OBLIGATION AND THE USER'S EXCLUSIVE REMEDY UNDER THIS WARRANTY SHALL BE LIMITED TO THE REPAIR, REFUND (IN THE FORM OF AN OFFICE DEPOT MERCHANDISE CARD) OR REPLACEMENT AT SAT'S SOLE DISCRETION AND COST, OF PRODUCT OR COMPONENTS.

IN NO EVENT SHALL SAT, ITS AFFILIATES, SUBSIDIARIES OR PARENT COMPANIES BE RESPONSIBLE FOR CONSEQUENTIAL, SPECIAL, OR INCIDENTAL DAMAGES ARISING OUT OF A CLAIM OF DEFECTIVE PRODUCT EVEN IF SAT HAS BEEN ADVISED OF THE POSSIBILITY OF SUCH DAMAGES.

SOME STATES OR PROVINCES DO NOT ALLOW THE EXCLUSION OF IMPLIED WARRANTIES OR LIMITATIONS ON HOW LONG AN IMPLIED WARRANTY LASTS OR THE EXCLUSION OR LIMITATION OF INCIDENTIAL OR CONSEQUENTIAL DAMAGES SO THE ABOVE LIMITATIONS MAY NOT APPLY TO YOU. THIS WARRANTY GIVES YOU SPECIFIC LEGAL RIGHTS, AND YOU MAY ALSO HAVE OTHER RIGHTS WHICH MAY VARY BY STATE OR PROVINCE.

THIS WARRANTY APPLIES ONLY TO THE U.S. AND CANADA.

Service Instructions
Please call: 1-800-949-9974 for warranty service.

Swinton Avenue Trading Ltd., Inc. Garantie limitée de cinq (5) ans

Cette garantie limitée couvre les produits neufs utilisés dans le cadre d'applications commerciales ou domestiques normales. Swinton Avenue Trading, Inc. (SAT) garantit ses produits contre les défauts de matériel et de main-d'oeuvre (à l'exception de l'usure normale) durant cinq (5) ans à compter de la date d'achat, à l'exception des conditions ci-dessous. SAT, à son gré, remplacera sans frais tout produit défectueux dans des conditions d'usure normale par un produit comparable. La présente garantie ne s'applique pas aux dommages causés par le feu, un accident, la négligence, l'usage abusif, le non-respect des instructions, un nettoyage inapproprié ou autre circonstance non directement attribuable à des défauts de matériel et de main-d'oeuvre.

Les variations naturelles du bois et des autres matériaux utilisés ne sont pas considérées comme des défauts, et SAT ne garantit pas les couleurs, les grains et les textures de ces matériaux. La présente garantie ne s'applique pas aux produits modifiés, aux fixations non approuvées par SAT et aux produits n'ayant pas été installés, utilisés et entretenus conformément aux instructions et aux avertissements fournis avec le produit.

Les tissus, la mousse, les placages et les autres matériaux de recouvrement sont garantis pendant un (1) an à compter de la date d'achat.

Une preuve d'achat sous forme de reçu (original ou photocopie) est exigée pour valider la garantie, sans quoi les réclamations au titre de la garantie peuvent être rejetées.

Si Swinton Avenue Trading Inc. décide de rembourser le prix d'achat d'un tel produit, le remboursement sera offert sous forme de carte d'achat Office Depot. Veuillez allouer 30 jours pour le traitement des réclamations.

CETTE GARANTIE EST FOURNIE EN LIEU ET PLACE DE TOUTE AUTRE GARANTIE. SONT EXCLUES TOUTES LES GARANTIES D'ADÉQUATION À UN USAGE SPÉCIFIQUE ET DE QUALITÉ SATISFAISANTE. LA SEULE OBLIGATION D'SAT ET VOTRE SEUL RECOURS EN VERTU DE CETTE GARANTIE SONT LIMITÉS À LA RÉPARATION DU PRODUIT, AU REMBOURSEMENT SOUS FORME DE CARTE D'ACHAT OFFICE DEPOT OU AU REMPLACEMENT DU PRODUIT OU DE COMPOSANTS À SES FRAIS.

SAT, SES FILIALES, SES COMPAGNIES ASSOCIÉES ET SES SOCIÉTÉS MÈRES NE PEUVENT ÊTRE TENUES RESPONSABLES DES DOMMAGES INDIRECTS OU PARTICULIERS INHÉRENTS À UNE RÉCLAMATION POUR PRODUIT DÉFECTUEUX MÊME SI LA POSSIBILITÉ D'UN TEL DOMMAGE A ÉTÉ DÉJÀ ÉTÉ PORTÉE À LA CONNAISSANCE D'SAT.

CERTAINS ÉTATS ET CERTAINES PROVINCES INTERDISANT L'EXCLUSION OU LES RESTRICTIONS DE DURÉE DES GARANTIES IMPLICITES OU L'EXCLUSION DES DOMMAGES INDIRECTS, LES RESTRICTIONS CI-DESSUS PEUVENT NE PAS S'APPLIQUER À VOUS. LA PRÉSENTE GARANTIE VOUS CONFÈRE DES DROITS JURIDIQUES SPÉCIFIQUES ET VOUS POUVEZ DISPOSER D'AUTRES DROITS, LESQUELS PEUVENT VARIER SELON L'ÉTAT OU LA PROVINCE.

CETTE GARANTIE S'APPLIQUE UNIQUEMENT AU CANADA ET AUX ÉTATS-UNIS.

Procédure de réclamation en vertu de la garantie
Pour faire une réclamation, composez le 1 800 949-9974.

Swinton Avenue Trading Ltd., Inc. Garantía limitada de cinco años para el producto

Esta garantía limitada cubre la adquisición original de un producto nuevo utilizado con fines comerciales, personales o domésticos normales. Swinton Avenue Trading, Inc. (SAT) garantiza que sus productos estarán exentos de defectos materiales y de fabricación (a excepción de los derivados de un uso y desgaste normal) durante cinco (5) años a partir de la fecha de compra del producto, con la salvedad de lo dispuesto a continuación. SAT, a su discreción, sustituirá de forma gratuita por un producto de características similares cualquier producto adquirido que no soporte unas condiciones de uso normales como consecuencia de dicho defecto. Esta garantía no se aplica a daños causados por incendio, accidente, negligencia, uso incorrecto o cualquier otro uso no especificado en las instrucciones del producto, así como a daños causados por una limpieza incorrecta o por otras circunstancias no atribuibles de forma directa a defectos en los materiales y la fabricación.

Los cambios atribuibles a la propia naturaleza de la madera u otros materiales no se considerarán defectos y SAT no garantiza la resistencia del color o la coincidencia del color, el veteado o la textura de dichos materiales. Esta garantía no se aplica a: modificaciones del producto, accesorios del producto no aprobados por SAT y productos no instalados, utilizados o mantenidos de acuerdo a las instrucciones y advertencias del producto.

Esta garantía cuenta con las siguientes excepciones: el tejido, la espuma, el acabado de chapa y el resto de materiales de revestimiento tienen una garantía de uno año a partir de la fecha de compra.

Se requiere el recibo de compra (copia u original) para validar la garantía. Los reclamos relacionados con la garantía podrían ser rechazados si no se presenta dicho recibo.

En el caso de que Swinton Avenue Trading, Inc. decida reembolsar dicho producto, este reembolso se realizará mediante una tarjeta comercial de Office Depot. Las reclamaciones realizadas a través de este método se procesarán en aproximadamente 30 días.

ESTA GARANTÍA LIMITADA DE SAT SUSTITUYE A TODAS LAS DEMÁS GARANTÍAS, YA SEAN EXPLÍCITAS O IMPLÍCITAS. QUEDAN EXPRESAMENTE EXCLUIDAS TODAS LAS GARANTÍAS DE ADECUACIÓN PARA UN DETERMINADO FIN O COMERCIABILIDAD. LA ÚNICA OBLIGACIÓN DE SAT Y EL ÚNICO RECURSO DEL USUARIO EN VIRTUD DE ESTA GARANTÍA CONSISTIRÁ EN LA REPARACIÓN, REEMBOLSO (MEDIANTE UNA TARJETA COMERCIAL DE OFFICE DEPOT) O SUSTITUCIÓN, SEGÚN ESTIME OPORTUNO ODP Y ASUMIENDO TODOS LOS COSTES, DEL PRODUCTO O SUS COMPONENTES.

EN NINGÚN CASO SAT, SUS AFILIADOS, SUBSIDIARIOS O EMPRESAS MATRICES SERÁN RESPONSABLES DE DAÑOS DERIVADOS, ESPECIALES O NO INTENCIONADOS PROCEDENTES DE UNA RECLAMACIÓN POR UN PRODUCTO DEFECTUOSO, AUNQUE SE HAYA ADVERTIDO A SAT DE LA POSIBILIDAD DE TALES DAÑOS.

ALGUNAS ESTADOS O PROVINCIAS NO PERMITEN LA EXCLUSIÓN DE GARANTÍAS IMPLÍCITAS, LAS LIMITACIONES SOBRE LA DURACIÓN DE UNA GARANTÍA IMPLÍCITA O LA EXCLUSIÓN O LIMITACIÓN DE DAÑOS DERIVADOS O NO INTENCIONADOS, POR LO QUE ES POSIBLE QUE LAS LIMITACIONES MENCIONADAS NO SE APLIQUEN EN SU CASO. ESTA GARANTÍA OTORGA AL USUARIO DERECHOS
LEGALES ESPECÍFICOS; ADEMÁS, ES POSIBLE QUE GOCE DE OTROS DERECHOS QUE VARÍAN SEGÚN EL ESTADO O LA PROVINCIA.

ESTA GARANTÍA SE APLICA SÓLO EN EE. UU. Y CANADÁ.

Instrucciones de servicio
Llame al 1-800-949-9974 para obtener más información sobre el servicio de garantía.