Serta®

SMART|LAYERS™
The new way to sit by Serta®

EVERETT

Supports up to 400 lbs

Executive Chair

Assembly Instructions and warranty information

Fauteuil de direction

Instructions pour l'assemblage et information sur la garantie

Silla ejecutiva

Instrucciones para el ensamblaje e información sobre la garantía

For customer support, call 1-800-379-9773

Pour le soutien à la clientèle, appelez le 1 800 379-9773

Llame para asistencia al cliente 1-800-379-9773

Date Manufactured / Date de fabrication / Fecha de manufactura: _____

Lot # / Numéro de lot / Número de lote: _____

Items 5094761, 7282832, 6897662, 9156820
Models 52409-BLK / 52409-TPE / 52409-CBRN / 52409-DBRN

Serta and The Counting Sheep are trademarks
of Serta, Inc. used under license by Living Style (Singapore) Pte. Limited.

Distributed by: Veyer, LLC, 6600 N. Military Trail, Boca Raton, FL 33496 USA.
© 2024 Veyer, LLC. All rights reserved.

Made in Vietnam

version 0224

Thank you for purchasing this product. We trust that you will be completely satisfied with your product for years to come. This product is backed by a 10 year limited warranty and has been crafted with today's lifestyles in mind.

Call Us First!
DO NOT RETURN TO STORE.
For immediate help with assembly or product information
call our toll-free number: 1-800-379-9773
Mon-Fri 6am to 5pm Pacific Time
Our staff is ready to provide assistance.
Damaged or missing parts ship from our facility in 1-2 business days.

Maximum weight capacity: 400 lbs (181 kg). Record date of purchase below and save this booklet for future reference. Call 1-800-379-9773 for parts and services. Vendor information can be found underneath of Seat Cushion (F).

NOTES:
• Please read the instruction sheets completely before assembly.
• Remove all parts from carton and ensure all parts are included prior to assembly.
• Assemble on a smooth surface or carpet to prevent from scratching the chair.
• Examine all packaging material and remove staples before discarding carton.
• Be careful not to cross-thread screws.
• Do not stand on the seat cushion.
• For indoor use only. Please do not expose to direct sunlight, sources of excessive heat, or use in wet or damp environments.
• Do not allow children to play on or near this product.
• Only a damp cloth should be used to clean the upholstery surface. For persistent stains and overall cleaning, contact a professional upholstery cleaning company.
• Do not use power tools. Only use the Allen Key provided. Check and re-tighten screws and knobs every 90 days.
• The casters sold with this chair are intended for use on carpet and not recommended for use on tile or hard wood floors. Using these casters on tile or wood flooring may cause floor surface damage, so please consider purchasing a chairmat to protect your floor surfaces.

Date Purchased:_____

Customer Service 1-800-379-9773

Nous vous remercions d'avoir acheté ce produit et espérons que vous en serez entièrement satisfait pendant de longues années. Ce produit est couvert par une garantie limitée de 10 ans et a été conçu pour répondre aux besoins d'aujourd'hui.

N'hésitez pas à nous appeler!
NE RENVOYEZ PAS LE PRODUIT AU MAGASIN.
Pour obtenir de l'aide lors du montage ou des informations sur le produit, veuillez appeler notre numéro sans frais : 1-800-379-9773, heure du Pacifique, du lundi au vendredi, de 6 h à 17 h.
Notre personnel se fera un plaisir de vous fournir l'aide nécessaire.
Les pièces de rechange seront expédiées depuis de notre unité de production dans un délai de 1 à 2 jours ouvrables.

Poids maximal toléré : 400 livres (181 kg). Inscrives la date d'achat ci-dessous et conservez ce livret pour consultation future. Appeler au 1-800-379-9773 pour les pièces de rechange et le service après-vente. Les informations sur le fournisseur se trouvent sous le siège (F).

NOTAS:
• Veuillez lire la feuille d'instructions en entier avant de procéder à l'assemblage.
• Retirez les pièces de la boîte et assurez-vous qu'elles sont toutes là.
• Assembler sur une surface lisse ou sur la moquette pour éviter toute déchirure.
• Examinez tout le matériel d'emballage et retirez les agrafes avant de vous débarrasser de la boîte.
• Prenez garde de ne pas fausser le filetage des vis.
• Ne pas se mettre debout sur le coussin.
• À usage intérieur seulement. Protéger d'une exposition directe au soleil, à des sources de chaleur excessive et à ne pas l'utiliser dans des environnements humides ou mouillés.
• Ne laissez pas les enfants jouer sur ou à proximité de ce produit.
• Seul un chiffon humide doit être utilisé pour nettoyer la surface du rembourrage. Pour éliminer les taches tenaces ou effectuer un nettoyage complet, consulter une entreprise spécialisée dans l'entretien des meubles rembourrés.
• Ne pas utiliser d'outils électriques. Utiliser seulement la clé Allen (hexagonale) fournie. Vérifiez et resserrez les vis et les boutons tous les 90 jours.
• Les roulettes vendues avec ce fauteuil sont conçues pour une utilisation sur un tapis; leur utilisation n'est pas recommandée sur du carrelage ou du parquet. L'utilisation de ces roulettes sur du carrelage ou du parquet pourrait endommager la surface du plancher; il est donc recommandé de se procurer un sous-chaise pour protéger vos planchers.

Date d'achat : _____

Service à la clientèle : 1-800-379-9773

Le damos las gracias por adquirir este producto. Confiamos en que quede completamente satisfecho con sus prestaciones. Este producto tiene una garantía limitada de 10 años y ha sido creado atendiendo al estilo de vida de hoy día.

ANTES DE DEVOLVERLO, ¡LLÁMENOS!

Si desea más información sobre el montaje, llámenos sin coste adicional alguno al siguiente teléfono de 6 de la mañana a 5 de la tarde de lunes a viernes (Horario Oficial del Pacífico): +1-800-379-9773
Nuestro personal le proporcionará toda la ayuda que necesite.
Las piezas dañadas o no adjuntadas saldrán de nuestras instalaciones en uno o dos días hábiles.

Capacidad de peso máximo: 400 lbs (181 kg). Anote aquì la fecha de compra y guarde este folleto para futuras referencias.Llame al 1-800-379-9773 para consultar por piezas y servicios. La información del proveedor se encuentra debajo del cojín del asiento (F).

NOTAS:

• Lea las instrucciones completas antes de proceder al armado.
• Retire todas las piezas de la caja y asegúrese de tener todas las piezas antes de proceder al armado.
• Monte la silla en una superficie suave o alfombra para que no se raye.
• Examine todo el material de embalaje y retire los agrafes antes de desechar la caja.
• Cuide de alinear bien los tornillos para no dañar las roscas.
• Por favor, no se pare en el cojín del asiento.
• Para uso en interiores solamente. No lo exponga a la luz directa del sol, a fuentes de calor excesivo ni lo utilice en entornos mojados o húmedos.
• No permita que los niños jueguen con este producto o cerca de él.
• Solo se debe usar un paño húmedo para limpiar la superficie del tapizado. Para manchas persistentes y una limpieza general, comuníquese con una compañía de limpieza profesional de tapicería.
• No use herramientas eléctricas. Use solamente la llave Allen proporcionada. Revise y vuelva a apretar los tornillos y perillas cada 90 días.
• Las ruedas que vienen con este sillón han sido diseñadas para pisos alfombrados. No es recomendable su uso en pisos de cerámica o madera. Estas ruedas pueden causar daños en la superficie de los pisos de cerámica o madera, por lo que le sugerimos que coloque un tapete debajo del sillón para proteger el piso.

Fecha de compra:_____

Nuestro teléfono de atención al cliente es +1-800-379-9773

PARTS LIST LISTE DE PIÈCES LISTA DE PIEZAS

	Name / Nom / Nombre	Part / Pièce / Pieza	Qty. / Qté. Cantidad.	Spare Épargner Sobrante
A	Casters Roulettes Rodillo		5	
B	Star Base Base en étoile Base con forma de estrella		1	
C	Gas Lift Cylindre à gaz Elevador de gas		1	
D	Seat Plate Plaque du siège Placa del asiento	D2 D1	1	
E	Armrests Accoudoirs Descansabrazos	E2 E1	2	
F	Seat Cushion Assise Cojín del asiento		1	
G	Back Cushion Dossier Cojín del respaldo		1	
H1	Big Bolts (1 1/4”) Grosses boulons (32mm) Pernos grandes (32mm)		6	1
H2	Bolts (1”) Boulons (25mm) Pernos (25mm)		2	
H3	Small Bolts (1 1/4”) Petites boulons (32mm) Pernos pequeños (32mm)		6	1
I	Allen Key Clé allen Llave allen		1	

SIZE COMPARISON CHART
TABLEAU DE COMPARAISON DE TAILLES
TABLA DE COMPARACIÓN DE TAMAÑOS

H1	1 1/4” Big Bolts Grosses boulons de 32mm Pernos grandes de 32mm	
H2	1” Bolts Boulons de 25mm Pernos de 25mm	
H3	1 1/4” Small Bolts Petites boulons de 32mm Pernos pequeños de 32mm	

1 Select a smooth surface to avoid scratching the parts. Turn the Star Base (B) upside down. Press the Casters (A) into holes at the end of each leg. Turn the Star Base (B) upright and insert Gas Lift (C) into the central hole of Star Base (B).

1 Travailler sur une surface lisse pour ne pas rayer les pièces. Tourner la base (B) à l'envers. Enfoncer les roulettes (A) dans les trous de chaque pied. Retourner la base (B) à l'endroit et engager le cylindre à gaz (C) dans le trou central de la base (B).

1 Seleccione una superficie suave para no rasguñar las piezas. Gire la base de estrella (B) boca abajo. Oprima los rodillos (A) en los barrenos al final de cada extremo. Gire la base estrella (B) boca arriba e inserte el elevador de gas (C) en el barreno central de la base (B).

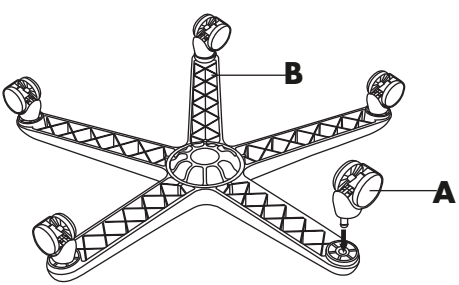

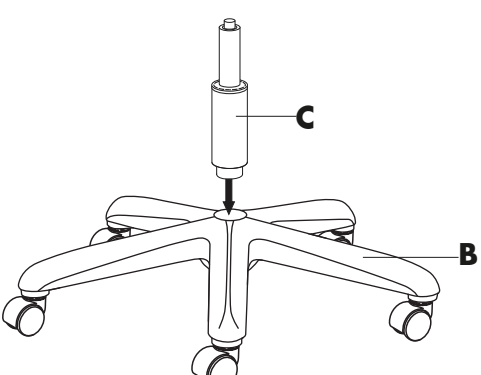

2 Align Seat Plate (D) over pre-drilled holes on the underside of Seat Cushion (F) with black tension knob facing the front of the seat. Attach Seat Plate (D) to Seat Cushion (F) using 2 Bolts (H1) for the front holes and 2 Bolts (H2) for the rear holes of Seat Plate (D) as shown. Securely tighten the bolts with enclosed Allen Key (I). Be careful not to cross thread bolts or damage the seat.

2 Alignez la plaque du siège (D) sur les trous prépercés du côté inférieur du coussin du siège (F). Le bouton de tension noir doit être placé du côté avant du siège. Fixez la plaque du siège (D) au coussin du siège (F) à l'aide de 2 boulons (H1) pour les trous avant et de 2 boulons (H2) pour les trous arrière de la plaque du siège (D) comme indiqué. Serrez fort à l'aide de la clé allen fournie (I). Prenez garde de ne pas fausser le filetage des vis et de ne pas endommager le siège.

2 Alinee la placa del asiento (D) con los agujeros taladrados en la parte inferior del cojín del asiento (F) con la palanca de tensión negra en posición de cara a la parte delantera del asiento. Atornille la placa del asiento (D) al cojín (F) utilizando 2 tornillos (H1) para los agujeros delanteros y 2 tornillos (H2) para los agujeros traseros de la placa del asiento (D) como se muestra en la figura. Apriete de forma segura con la llave allen (I) suministrada. Preste atención para no confundir los tornillos de rosca ni dañar el asiento.

2 (Qty./Qté./cantidad)
1 1/4" Big Bolts
Grosses boulons de 32mm
Pernos grandes de 32mm

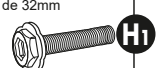

used to complete this step.
Pièces utilisées pour exécuter cette étape.
usados para completar este paso.

2 (Qty./Qté./cantidad)
1" Bolt
Boulons de 25mm
Pernos de 25mm

used to complete this step.
Pièces utilisées pour exécuter cette étape.
usados para completar este paso.

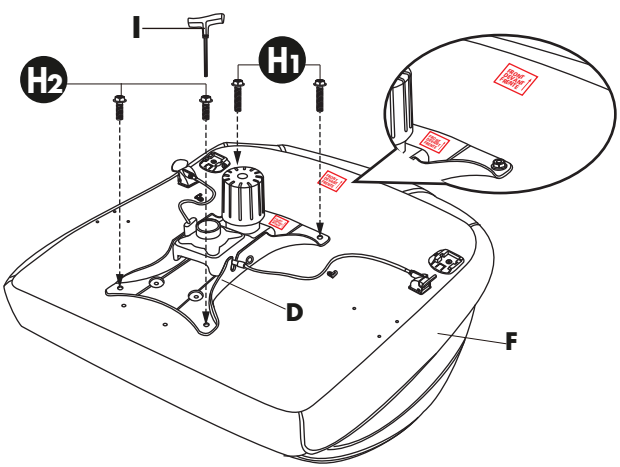

3 Insert Levers (D1 & D2) of Seat Plate (D) into the pre-attached cable lever receivers on the underside of Seat Cushion (F). Push down the key on the receivers to pull out the levers.
*Note: Place the cable for the seat plate into the plastic clips attached to the bottom of the seat cushion.

3 Insérez les leviers (D1 et D2) de la plaque du siège (D) aux récepteurs des leviers à câble préfixés, sous le coussin du siège (F). Pressez la clé vers le bas sur les récepteurs pour faire ressortir les leviers.
*Remarque : Fixez les câbles de la plaque du siège dans les attaches plastiques sur le dessous du siège.

3 Inserte las palancas (D1 y D2) de la plancha del asiento (D) en los receptores de cables incorporados en la parte inferior del cojín del asiento (F). Presione la llave en los receptores para retirar las palancas.
*Nota: Fije el cable de la plancha del asiento a los clips de plástico situados en la parte inferior del cojín del asiento.

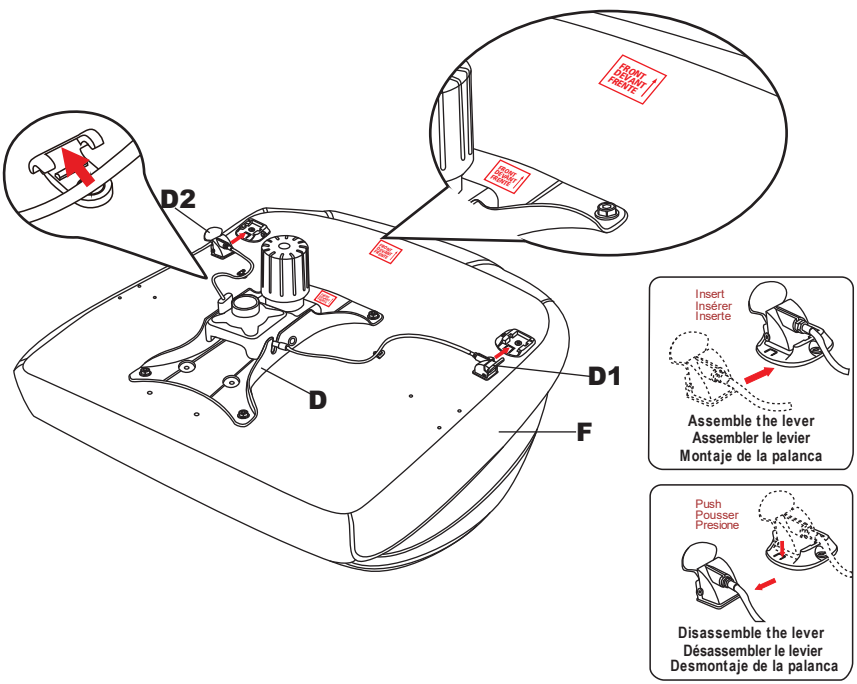

4 Place the Seat Cushion (F) on top of the box prior to assembly. Attach Armrests (E) to the Seat Cushion (F) by aligning them to the pre-drilled holes. Fix in place using 6 Bolts (H3). Securely tighten the bolts with enclosed Allen Key (I). Be careful not to cross thread bolts or damage the seat.

4 Avant de commencer l'assemblage, placez le coussin du siège (F) sur le carton. Fixez les accoudoirs (E) au siège (F) en les alignant avec les trous préforés. Fixez à l'aide de six boulons (H3). Serrez fort à l'aide de la clé allen fournie (I). Veillez à ne pas endommager le filetage ou abîmer le siège.

4 Coloque el cojín del asiento (F) sobre la caja antes de proceder al montaje. Coloque el brazo (E) en el cojín del asiento (F), alineándolo con los agujeros pretaladrados restantes. Fije en su lugar con seis tornillos (H3). Apriete de forma segura con la llave allen (I) suministrada. Procure insertar los tornillos correctamente para no dañar las roscas ni el asiento.

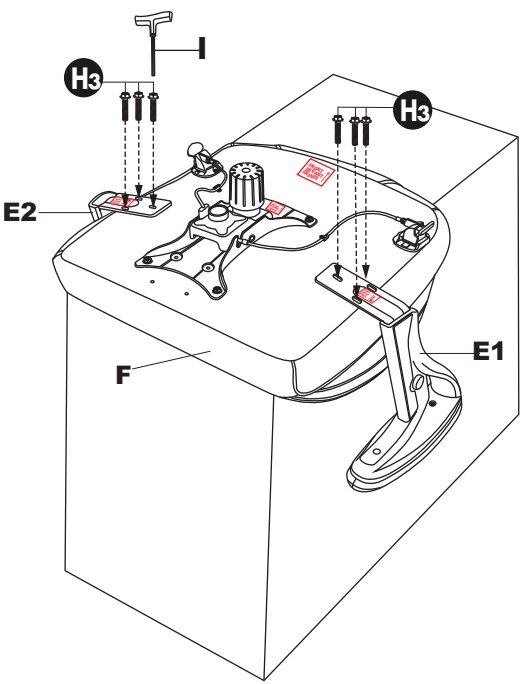

5 Attach the Seat Cushion (F) with Seat Plate (D) mounted to the Back Cushion (G) at a right angle. Align the metal bar on the Back Cushion (G) with the Seat Cushion (F) as shown, and insert 4 Bolts (H1). Tighten all the bolts fully and securely with Allen Key (I).

5 Fixez l'assise (D) du coussin de siège monté (F) au coussin pour le dos (G) en veillant à obtenir un angle droit. Aligner la barre de métal sur le dossier (G) avec le siège (F), tel qu'indiqué, et insérer les 4 boulons (H1). Fixez tous les boulons à fond à l'aide de la clé hexagonale (I).

5 Fije la placa del asiento (D) y el asiento acojinado montado (F) al respaldo acojinado (G) en un ángulo recto. Alinee la barra metálica en el cojín del respaldo (G) con el cojín del asiento (F) tal como se muestra, luego inserte 4 pernos (H1). Asegure todos los tornillos completamente con la llave allen (I).

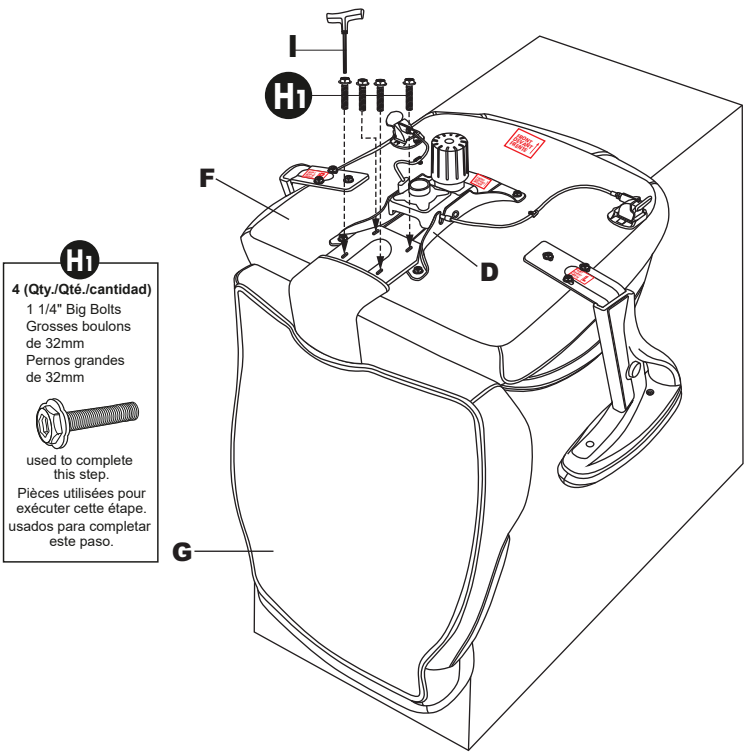

6 Position the assembled chair upright with the seat plate facing down. Insert the Gas Lift (C) into the center hole of the Seat Plate (D). Before using your chair, ensure that all bolts are fully tightened for safety. You can now enjoy the comfort of your new Chair!

NOTE: Please keep the allen key and check all bolts periodically to ensure they are always securely tightened.

6 Mettez le fauteuil assemblé en position verticale, la plaque du siège vers le bas. Insérez le vérin pneumatique (C) dans le trou situé au milieu de la plaque du siège (D). Avant d'utiliser votre fauteuil de bureau, assurez-vous que tous les boulons sont entièrement serrés par précaution. Vous pouvez désormais profiter de votre nouveau fauteuil!

REMARQUE : Conserver la clé Allen et vérifier tous les boulons régulièrement pour s'assurer qu'ils sont serrés de manière sécuritaire.

6 Coloque la silla ensamblada verticalmente, con la plancha del asiento hacia abajo. Inserte el elevador neumático (C) en el hoyo central de la mecanismo del asiento (D). Antes de utilizar su nuevo sillón, asegúrese de haber ajustado bien todos los tornillos. Ya puede disfrutar de la comodidad de su nueva silla.

NOTA: Guarde la llave allen y revise todos los pernos periódicamente para asegurarse de que siempre estén apretados firmemente.

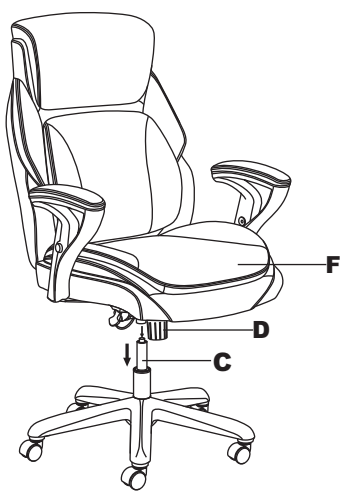

Removing seat plate from gas lift
Raise the chair to the highest level, then step on the Base (B), buckle the handle and Seat Cushion (F) with two hands. Shake the Seat (F) to separate the Gas Lift (C).

Retrait de la plaque de siège du gas lift
Soulevez d'abord le fauteuil au niveau le plus élevé, puis base (B), bouclez la poignée et le coussin du siège (F) avec deux mains. Secouez le siège (F) pour séparer le vérin à gaz (C).

Retirando la placa del asiento del gas lift
Primero levante la silla al nivel más alto, luego pise el base (B), abroche el asa y el cojín del asiento (F) con las dos manos. Sacude el asiento (F) para separar el elevador de gas (C).

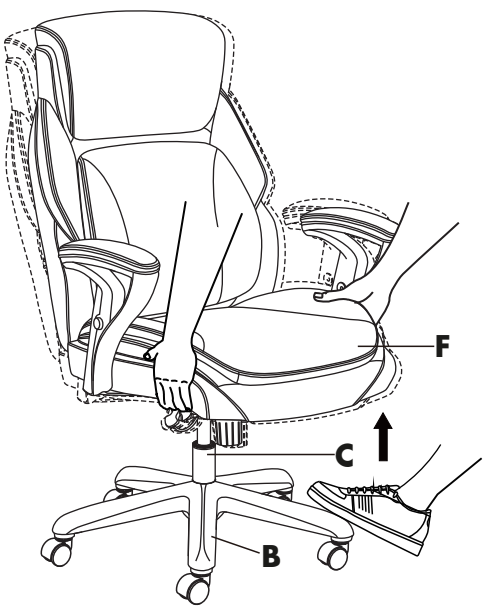

Removing gas lift from star base
Grasp the chair Base (B), and hit the bottom of the Gas Lift (C) with the soft hammer to divide the Gas Lift (C) from the Base (B).

Retrait du levage à gaz de la base star
Saisissez la base du fauteuil (B) et frappez le basde l'ascenseur à gaz (C) avec le marteau souple pour séparer l'ascenseur à gaz (C) de la base (B).

Quitando el elevador de gas de la base estrella
Tome la base de la silla (B) y golpee la parte inferior del elevador de gas (C) con el martillo blando para dividir el elevador de gas (C) de la base (B).

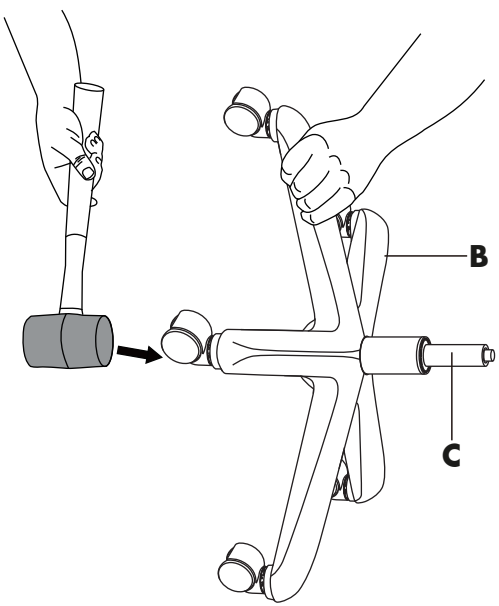

To adjust seat height
While seated, lean forward and reach under the right side of the chair to find the lever. Lift the lever and raise your body up slightly to allow the chair to rise to the desired height. Once desired height is reached, release lever to lock chair at desired height. To lower the seat, lift the lever while seated. The chair will descend until the lever is released or the chair reaches the bottom position.

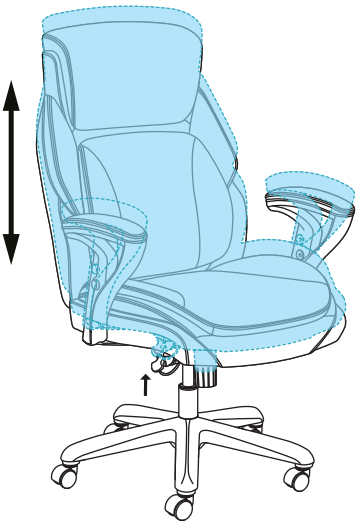

Pour régler la hauteur du siège
En position assise, inclinez-vous en avant et cherchez le levier sous le côté droit du fauteuil. Levez le levier et soulevez légèrement votre corps pour permettre au fauteuil de remonter à la hauteur désirée. Une fois la hauteur désirée atteinte, relâchez le levier pour bloquer le fauteuil à la hauteur désirée. Pour l'abaisser, levez le levier alors que vous êtes en position assise. Le fauteuil baissera jusqu'à ce que vous relâchiez le levier ou jusqu'à ce qu'il atteigne sa position la plus basse.

Para ajustar la altura del asiento
Estando sentado, inclínese hacia adelante y por el lado derecho del sillón estire la mano hasta alcanzar la manija de ajuste. Suba la manija y levante ligeramente el cuerpo para que el sillón suba a la altura deseada. Cuando haya alcanzado la altura deseada, suelte el mango para bloquear la silla en la altura deseada. Para bajar el asiento, levante la manija mientras ejerce peso sobre el asiento. La silla descenderá hasta que suelte la manija o el sillón haya llegado a la posición de fondo.

To operate tilt lockout
While seated, reach under the left side of the chair to find the lever. Pull up the lever and lean back to allow the chair to tilt backwards. To lock the chair in the upright or vertical position, sit upright and push the lever to the down position.

Pour utiliser le basculement
En position assise, cherchez le levier sous le côté gauche du fauteuil. Tirez sur le levier vers le haut et inclinez-vous vers l'arrière pour permettre au fauteuil d'incliner vers l'arrière. Pour bloquer le siège à la position verticale, asseyez-vous bien droit et poussez sur le levier.

Cómo fijar la inclinación
Cuando esté sentado, busque la palanca debajo del costado izquierdo de la silla. Empuje la palanca hasta dejarla en posición vertical y reclínese para que la silla se incline hacia atrás. Para bloquear la silla en posición vertical, siéntese derecho y empuje la palanca hacia abajo.

To adjust tilt tension

Reach under the front center of chair seat and grasp the round black knob. To loosen the tilt mechanism, turn the knob clockwise. This lessens the effort required to rock back and forth. Rotate the knob until desired resistance is reached.

Pour régler la tension du mécanisme d'inclinaison

Saisissez le bouton rond noir situé sous le siège. Pour desserrer le mécanisme d'inclinaison, faites tourner le bouton dans le sens des aiguilles d'une montre. Cela réduira l'effort nécessaire pour basculer dans les deux sens. Faites tourner le bouton jusqu'à ce que vous obteniez la résistance désirée.

Ajuste de la tensión en elmecanismo para inclinar el sillón

Busque debajo del asiento del sillón, en la parte central del frente y sujete la perilla negra redonda. Para aflojar el mecanismo de inclinación, de vuelta a la perilla en el sentido de las manecillas del reloj. Esto disminuye el esfuerzo necesario para moverse hacia atrásy hacia adelante. Gire la perilla hasta obtener el nivel de resistencia deseado.

To adjust arm height
Pressing the buttons on the armrests, pull up or press down the armrests to adjust arm height. Release the buttons once desired height is reached.

Pour régler la hauteur des accoudoirs
En appuyant sur les boutons des accoudoirs, soulevez ou abaissez les accoudoirs pour régler leur hauteur. Relâchez les boutons une fois la hauteur désirée obtenue.

Para ajustar la altura de los brazos
Pulse los botones del reposabrazos, suba o baje los reposabrazos para ajustar la altura del brazo. Suelte los botones cuando haya alcanzado la altura deseada.

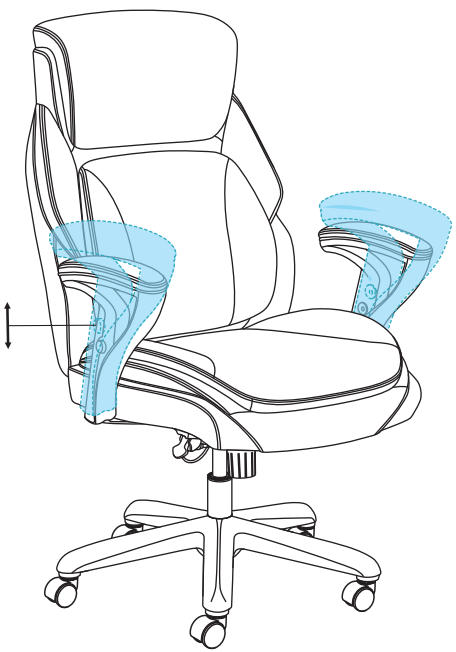

3D motion support
While seated, the 3D lumbar can dynamically provide continuous support by connecting with your body's natural movement. The 3D lumbar conforms to the curve of your spinal cord and is intended to relieve your back from stress.

Soutien lombaire 3D
Lorsque vous êtes assis, la technologie de soutien lombaire 3D fournit un soutien continu en suivant le mouvement naturel de votre corps. La technologie de soutien lombaire 3D suit la courbe de votre colonne vertébrale et est conçue pour relâcher la tension dans votre dos.

Soporte de movimiento 3D
Mientras esté sentado, el lumbar 3D dinámicamente pueden proporcionar apoyo continuo respondiendo al movimiento natural de su cuerpo. La lumbar 3D se ajustan a la curva de su columna vertebral para aliviar la tensión de su espalda.

360˚ swivel
360˚ seat swivel.

Rotation de 360 degrés
Rotation du siège de 360 degrés

Giro de 360˚
Giro de 360˚ del asiento

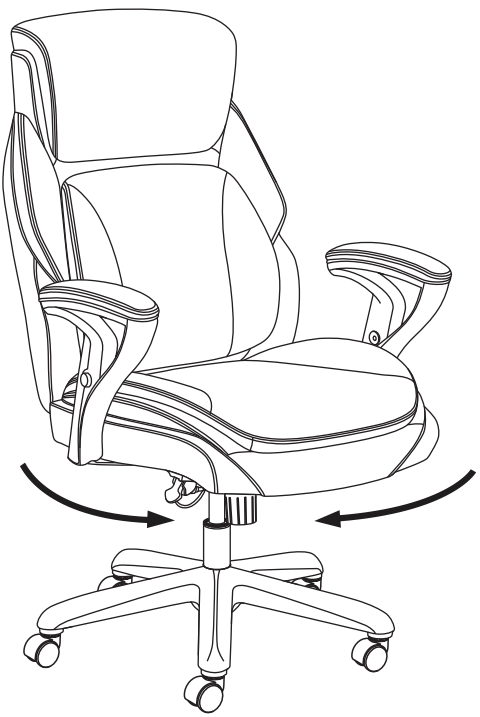

Limited 10 Years Product Warranty

This limited warranty covers the original purchase of new product used for normal commercial, personal or household use. True Innovations seating products warrants its products will be free from defects in materials and workmanship (normal wear and tear excepted), for ten years from the date of purchase, except as provided below. True Innovations seating products, at its option, will replace with a comparable product, free of charge, any product purchased from it that fails under normal use as a result of such defect. This warranty does not apply to damage caused by fire, accident, negligence, misuse, use other than as stated in product instructions, improper cleaning or other circumstances not directly attributable to defects in materials and workmanship.

Natural variations occurring in wood or other materials will not be considered defects, and True Innovations seating products does not warrant the color-fastness or matching of colors, grains, or textures of such materials. This warranty does not apply to: modifications of the product, attachments to the product not approved by True Innovations seating products, and products that were not installed, used, or maintained in accordance with product instructions and warnings.

This warranty has the following exceptions: Fabrics, foam, veneer finishes and other covering materials are warranted for three years from date of purchase.

Proof of purchase is required in the form of a receipt (copy or original) to validate warranty. Warranty claims without the receipt may be rejected.

TRUE INNOVATIONS SEATING PRODUCTS PROVIDES THIS LIMITED WARRANTY IN LIEU OF ALL OTHER WARRANTIES EITHER EXPRESSED OR IMPLIED. EXPRESSLY EXCLUDED ARE ALL WARRANTIES OF FITNESS FOR A PARTICULAR PURPOSE OR MERCHANTABILITY. OFFICE DEPOT'S SOLE OBLIGATION AND THE USER'S EXCLUSIVE REMEDY UNDER THIS WARRANTY SHALL BE LIMITED TO THE REPAIR, REFUND (IN THE FORM OF AN OFFICE DEPOT MERCHANDISE CARD) OR REPLACEMENT AT TRUE INNOVATIONS SEATING PRODUCTS'S SOLE DISCRETION AND COST, OF PRODUCT OR COMPONENTS.

IN NO EVENT SHALL TRUE INNOVATIONS SEATING PRODUCTS, ITS AFFILIATES, SUBSIDIARIES OR PARENT COMPANIES BE RESPONSIBLE FOR CONSEQUENTIAL, SPECIAL, OR INCIDENTAL DAMAGES ARISING OUT OF A CLAIM OF DEFECTIVE PRODUCT EVEN IF TRUE INNOVATIONS SEATING PRODUCTS HAS BEEN ADVISED OF THE POSSIBILITY OF SUCH DAMAGES.

SOME STATES OR PROVINCES DO NOT ALLOW THE EXCLUSION OF IMPLIED WARRANTIES OR LIMITATIONS ON HOW LONG AN IMPLIED WARRANTY LASTS OR THE EXCLUSION OR LIMITATION OF INCIDENTIAL OR CONSEQUENTIAL DAMAGES SO THE ABOVE LIMITATIONS MAY NOT APPLY TO YOU. THIS WARRANTY GIVES YOU SPECIFIC LEGAL RIGHTS, AND YOU MAY ALSO HAVE OTHER RIGHTS WHICH MAY VARY BY STATE OR PROVINCE.

THIS WARRANTY APPLIES ONLY TO THE U.S. AND CANADA.

Service Instructions
Please call: 1-800-379-9773 for warranty service.

Garantie limitée de 10 ans

Cette garantie limitée couvre les produits neufs utilisés dans le cadre d'applications commerciales ou domestiques normales. True Innovations seating products garantit ses produits contre les défauts de matériel et de main-d'oeuvre (à l'exception de l'usure normale) durant dix ans à compter de la date d'achat, à l'exception des conditions ci-dessous. True Innovations seating products, à son gré, remplacera sans frais tout produit défectueux dans des conditions d'usure normale par un produit comparable. La présente garantie ne s'applique pas aux dommages causés par le feu, un accident, la négligence, l'usage abusif, le non-respect des instructions, un nettoyage inapproprié ou autre circonstance non directement attribuable à des défauts de matériel et de main-d'oeuvre.

Les variations naturelles du bois et des autres matériaux utilisés ne sont pas considérées comme des défauts, et True Innovations seating products ne garantit pas les couleurs, les grains et les textures de ces matériaux. La présente garantie ne s'applique pas aux produits modifiés, aux fixations non approuvées par True Innovations seating products et aux produits n'ayant pas été installés, utilisés et entretenus conformément aux instructions et aux avertissements fournis avec le produit.

Les tissus, la mousse, les placages et les autres matériaux de recouvrement sont garantis pendant trois ans à compter de la date d'achat.

Une preuve d'achat sous forme de reçu (original ou photocopie) est exigée pour valider la garantie, sans quoi les réclamations au titre de la garantie peuvent être rejetées.

CETTE GARANTIE EST FOURNIE EN LIEU ET PLACE DE TOUTE AUTRE GARANTIE. SONT EXCLUES TOUTES LES GARANTIES D'ADÉQUATION À UN USAGE SPÉCIFIQUE ET DE QUALITÉ SATISFAISANTE. LA SEULE OBLIGATION D'TRUE INNOVATIONS SEATING PRODUCTS ET VOTRE SEUL RECOURS EN VERTU DE CETTE GARANTIE SONT LIMITÉS À LA RÉPARATION DU PRODUIT, AU REMBOURSEMENT SOUS FORME DE CARTE D'ACHAT OFFICE DEPOT OU AU REMPLACEMENT DU PRODUIT OU DE COMPOSANTS À SES FRAIS.

TRUE INNOVATIONS SEATING PRODUCTS, SES FILIALES, SES COMPAGNIES ASSOCIÉES ET SES SOCIÉTÉS MÈRES NE PEUVENT ÊTRE TENUES RESPONSABLES DES DOMMAGES INDIRECTS OU PARTICULIERS INHÉRENTS À UNE RÉCLAMATION POUR PRODUIT DÉFECTUEUX MÊME SI LA POSSIBILITÉ D'UN TEL DOMMAGE A ÉTÉ DÉJÀ ÉTÉ PORTÉE À LA CONNAISSANCE D'TRUE INNOVATIONS SEATING PRODUCTS.

CERTAINS ÉTATS ET CERTAINES PROVINCES INTERDISANT L'EXCLUSION OU LES RESTRICTIONS DE DURÉE DES GARANTIES IMPLICITES OU L'EXCLUSION DES DOMMAGES INDIRECTS, LES RESTRICTIONS CI-DESSUS PEUVENT NE PAS S'APPLIQUER À VOUS. LA PRÉSENTE GARANTIE VOUS CONFÈRE DES DROITS JURIDIQUES SPÉCIFIQUES ET VOUS POUVEZ DISPOSER D'AUTRES DROITS, LESQUELS PEUVENT VARIER SELON L'ÉTAT OU LA PROVINCE.

CETTE GARANTIE S'APPLIQUE UNIQUEMENT AU CANADA ET AUX ÉTATS-UNIS.

Procédure de réclamation en vertu de la garantie
Pour faire une réclamation, composez le 1-800-379-9773.

Garantía limitada de 10 años para el producto

Esta garantía limitada cubre la adquisición original de un producto nuevo utilizado con fines comerciales, personales o domésticos normales. True Innovations seating products garantiza que sus productos estarán exentos de defectos materiales y de fabricación (a excepción de los derivados de un uso y desgaste normal) durante diez años a partir de la fecha de compra del producto, con la salvedad de lo dispuesto a continuación. True Innovations seating products, a su discreción, sustituirá de forma gratuita por un producto de características similares cualquier producto adquirido que no soporte unas condiciones de uso normales como consecuencia de dicho defecto. Esta garantía no se aplica a daños causados por incendio, accidente, negligencia, uso incorrecto o cualquier otro uso no especificado en las instrucciones del producto, así como a daños causados por una limpieza incorrecta o por otras circunstancias no atribuibles de forma directa a defectos en los materiales y la fabricación.

Los cambios atribuibles a la propia naturaleza de la madera u otros materiales no se considerarán defectos y True Innovations seating products no garantiza la resistencia del color o la coincidencia del color, el veteado o la textura de dichos materiales. Esta garantía no se aplica a: modificaciones del producto, accesorios del producto no aprobados por True Innovations seating products y productos no instalados, utilizados o mantenidos de acuerdo a las instrucciones y advertencias del producto.

Esta garantía cuenta con las siguientes excepciones: el tejido, la espuma, el acabado de chapa y el resto de materiales de revestimiento tienen una garantía de tres años a partir de la fecha de compra.

Se requiere el recibo de compra (copia u original) para validar la garantía. Los reclamos relacionados con la garantía podrían ser rechazados si no se presenta dicho recibo.

ESTA GARANTÍA LIMITADA DE TRUE INNOVATIONS SEATING PRODUCTS SUSTITUYE A TODAS LAS DEMÁS GARANTÍAS, YA SEAN EXPLÍCITAS O IMPLÍCITAS. QUEDAN EXPRESAMENTE EXCLUIDAS TODAS LAS GARANTÍAS DE ADECUACIÓN PARA UN DETERMINADO FIN O COMERCIABILIDAD. LA ÚNICA OBLIGACIÓN DE TRUE INNOVATIONS SEATING PRODUCTS Y EL ÚNICO RECURSO DEL USUARIO EN VIRTUD DE ESTA GARANTÍA CONSISTIRÁ EN LA REPARACIÓN, REEMBOLSO (MEDIANTE UNA TARJETA COMERCIAL DE OFFICE DEPOT) O SUSTITUCIÓN, SEGÚN ESTIME OPORTUNO ODP Y ASUMIENDO TODOS LOS COSTES, DEL PRODUCTO O SUS COMPONENTES.

EN NINGÚN CASO TRUE INNOVATIONS SEATING PRODUCTS, SUS AFILIADOS, SUBSIDIARIOS O EMPRESAS MATRICES SERÁN RESPONSABLES DE DAÑOS DERIVADOS, ESPECIALES O NO INTENCIONADOS PROCEDENTES DE UNA RECLAMACIÓN POR UN PRODUCTO DEFECTUOSO, AUNQUE SE HAYA ADVERTIDO A TRUE INNOVATIONS SEATING PRODUCTS DE LA POSIBILIDAD DE TALES DAÑOS.

ALGUNAS ESTADOS O PROVINCIAS NO PERMITEN LA EXCLUSIÓN DE GARANTÍAS IMPLÍCITAS, LAS LIMITACIONES SOBRE LA DURACIÓN DE UNA GARANTÍA IMPLÍCITA O LA EXCLUSIÓN O LIMITACIÓN DE DAÑOS DERIVADOS O NO INTENCIONADOS, POR LO QUE ES POSIBLE QUE LAS LIMITACIONES MENCIONADAS NO SE APLIQUEN EN SU CASO. ESTA GARANTÍA OTORGA AL USUARIO DERECHOS
LEGALES ESPECÍFICOS; ADEMÁS, ES POSIBLE QUE GOCE DE OTROS DERECHOS QUE VARÍAN SEGÚN EL ESTADO O LA PROVINCIA.

ESTA GARANTÍA SE APLICA SÓLO EN EE. UU. Y CANADÁ.

Instrucciones de servicio
Llame al 1-800-379-9773 para obtener más información sobre el servicio de garantía.