realspace®

Dawson Collection

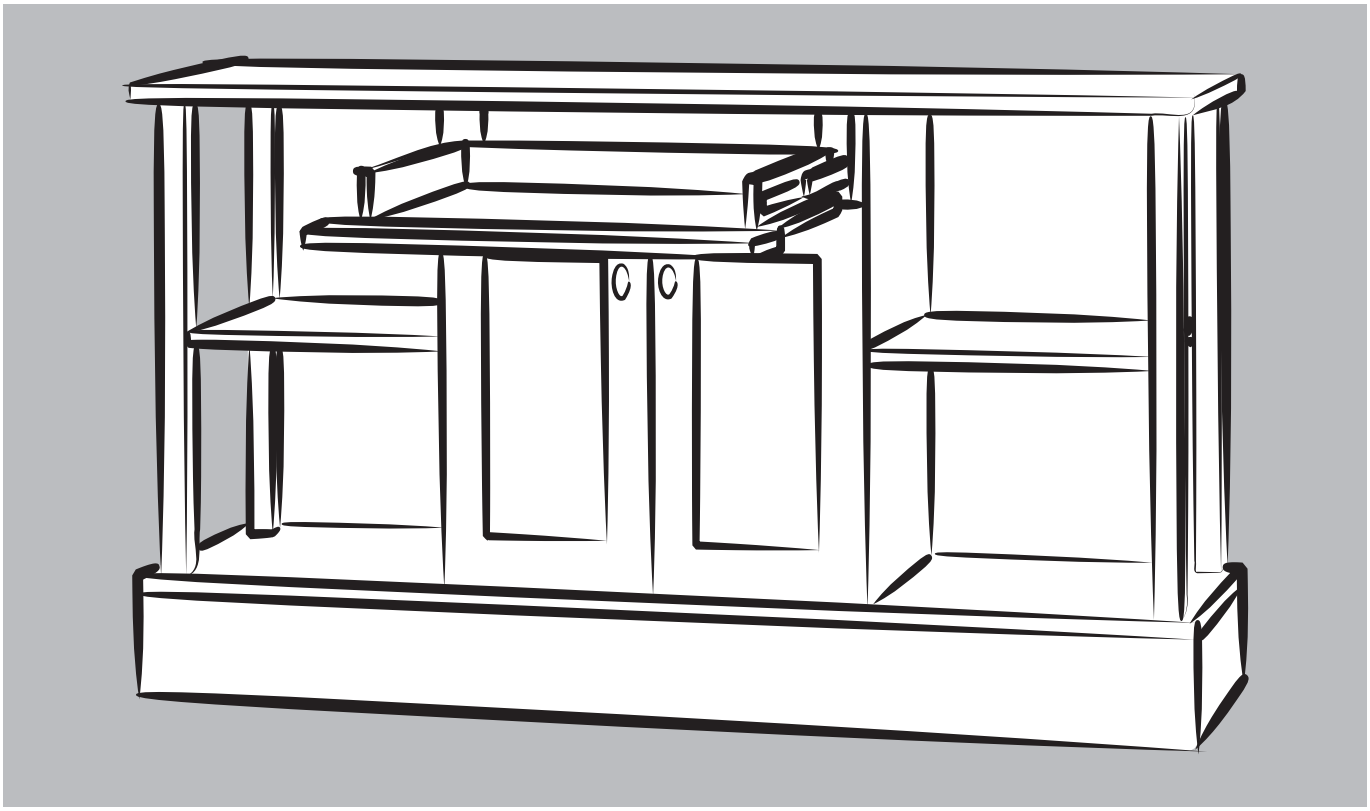

Credenza
Assembly instructions and warranty information

Crédence
Instructions pour l'assemblage et information sur las garantie

Credenza
Instrucciones para el ensamblaje e información sobre la garantía

Record date of purchase below and save this booklet for future reference. **Call for parts & service 1-800-523-3987.**

Inscrives la date d'achat au dessous et conservez ce livret pour consultation future. **En cas de besoin, veuillez communiquer avec le service aprés-vente au 1-800-523-3987.**

Anote abajo la fecha de compra y guarde este folleto para futuras referencias. **Con relación a piezas y servicio llámenos al 1-800-523-3987.**

Date Purchased / Date D'achat / Fecha de compra: _____

Lot # / el # de lote: 336761

01 / 07 / 11

Item 543-606 (410443)

PARTS IDENTIFICATION: While not all parts are labeled, some of the parts will have a label or an inked letter on the edge to help distinguish similar parts from each other. Use this PARTS IDENTIFICATION to help identify similar parts.

IDENTIFICATION DES PIÈCES : Tandis que les pièces ne sont pas toutes étiquetées, certaines d'entre elles ont une étiquette ou une lettre encrée sur le chant pour permettre de distinguer les pièces semblables les unes des autres. Utiliser cette identification de pièces pour identifier les pièces semblables.

IDENTIFICACIÓN DE LAS PARTES: Si bien no todos los componentes están rotulados, algunos de éstos tendrán un rótulo o una letra en el borde, marcado en tinta, para ayudar a distinguir los componentes similares unos de otros. Utilice esta identificación para diferenciar los componentes similares.

A RIGHT END - 1
EXTRÉMITÉ DROITE - 1
EXTREMO DERECHO - 1

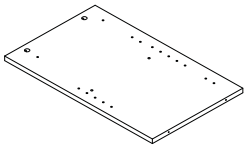

B LEFT END - 1
EXTRÉMITÉ GAUCHE - 1
EXTREMO IZQUIERDO - 1

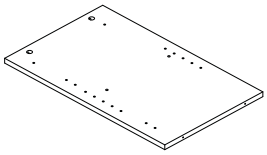

C TOP - 1
DESSUS - 1
PANEL SUPERIOR - 1

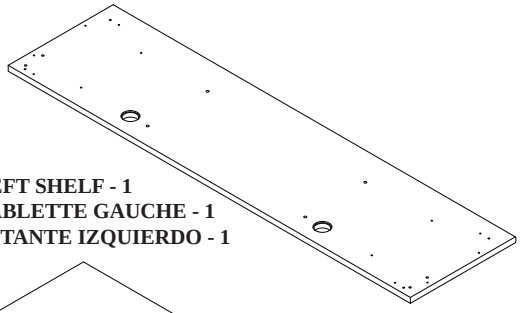

D BOTTOM - 1
DESSOUS - 1
FONDO - 1

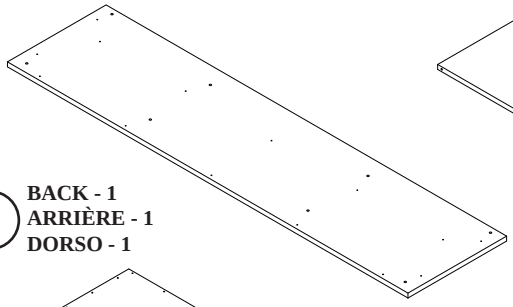

E RIGHT SHELF - 1
TABLETTE DROITE - 1
ESTANTE DERECHO - 1

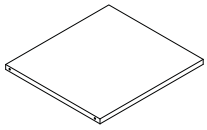

F LEFT SHELF - 1
TABLETTE GAUCHE - 1
ESTANTE IZQUIERDO - 1

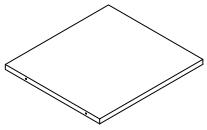

G BACK - 1
ARRIÈRE - 1
DORSO - 1

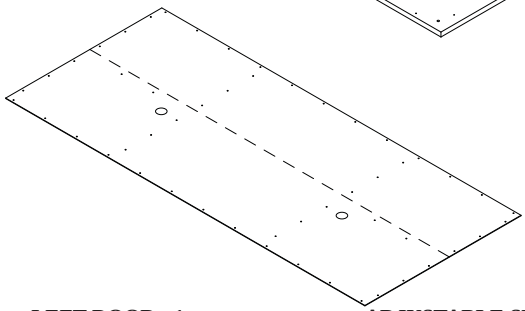

H BRACE - 1
ENTRETOISE - 1
RIOSTRA - 1

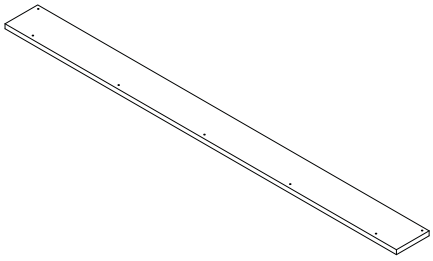

I RIGHT DOOR - 1
PORTE DROITE - 1
PUERTA DERECHA - 1

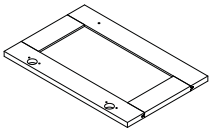

J LEFT DOOR - 1
PORTE GAUCHE - 1
PUERTA IZQUIERDA - 1

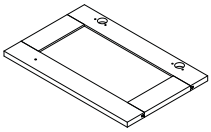

K ADJUSTABLE SHELF - 1
TABLETTE RÉGLABLE - 1
ESTANTE AJUSTABLE - 1

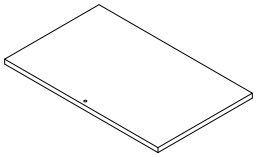

L LEG - 4
PIED - 4
PATA - 4

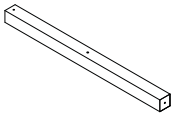

M FRONT BASE - 1
SOCLE AVANT - 1
BASE DELANTERA - 1

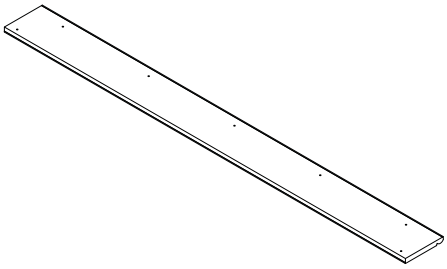

N SIDE BASE - 2
SOCLE LATÉRAL - 2
BASE LATERAL - 2

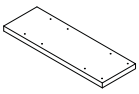

O DRAWER FRONT - 1
DEVANT DE TIROIR - 1
CARA DE CAJÓN - 1

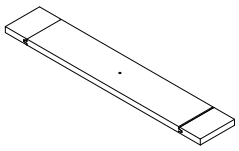

P DRAWER BACK - 1
ARRIÈRE DE TIROIR - 1
DORSO DE CAJÓN - 1

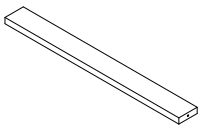

PARTS IDENTIFICATION (CONTINUED):
IDENTIFICATION DES PIÈCES (SUITE) :
IDENTIFICACIÓN DE LAS PARTES (CONTINUACIÓN):

Q DRAWER SIDE - 2
CÔTÉ DE TIROIR - 2
LADO DE CAJÓN - 2

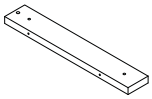

R DRAWER BOTTOM - 1
FOND DE TIROIR - 1
FONDO DE CAJÓN - 1

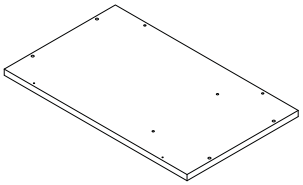

S DRAWER DIVIDER - 1
SÉPARATEUR DE TIROIR - 1
DIVISOR DE CAJÓN - 1

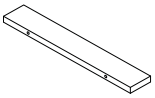

HARDWARE IDENTIFICATION:
IDENTIFICATION DES PIÈCES DE QUINCAILLERIE :
IDENTIFICACIÓN DE HERRAJES:

(EXTENSION SET SHOWN SEPARATED)
(ENSEMBLE DE EXTENSION ILLUSTRÉ À PART)
(JUEGO DE EXTENSIÓN MOSTRADO SEPARADO)

T EXTENSION RAIL - 2
GLISSIÈRE D'EXTENSION - 2
RIEL DE EXTENSIÓN - 2

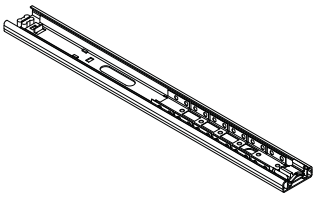

U EXTENSION SLIDE - 2
COULISSE D'EXTENSION - 2
CORREDERA DE EXTENSIÓN - 2

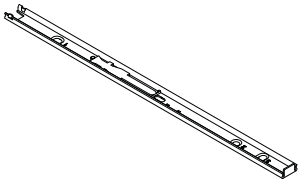

V HIDDEN CAM - 4
EXCENTRIQUE ESCAMOTABLE - 4
EXCÉNTRICO ESCONDIDO - 4

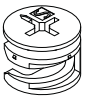

W CAM DOWEL - 4
CHEVILLE D'EXCENTRIQUE - 4
PASADOR DE EXCÉNTRICO - 4

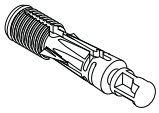

X METAL BRACKET - 22
CONSOLE EN MÉTAL - 22
SOPORTE DE METAL - 22

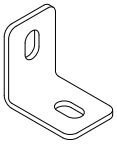

Y DOOR STOP - 1
ARRÊT DE PORTE - 1
TOPE DE PUERTA - 1

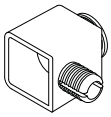

Z RUBBER SLEEVE - 4
MANCHON EN CAOUTCHOUC - 4
MANGUITO DE GOMA - 4

AA METAL PIN - 12
GOUPILLE EN MÉTAL - 12
ESPIGA DE METAL - 12

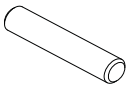

BB LONG METAL PIN - 2
LONGUE GOUPILLE EN MÉTAL - 2
ESPIGA DE METAL LARGA - 2

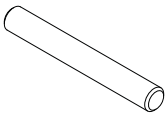

CC HINGE - 2
CHARNIÈRE - 2
BISAGRA - 2

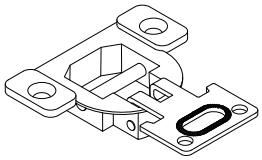

DD DOOR HINGE - 4
CHARNIÈRE DE PORTE - 4
BISAGRA DE PUERTA - 4

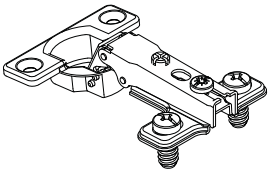

EE FELT DISC CARD - 1
FICHE DE TAMPONS EN FEUTRE - 1
TARJETA CON TOPES DE FIELTRO - 1

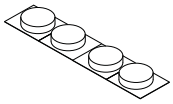

FF GROMMET - 2
PASSE-CÂBLES - 2
OJAL - 2

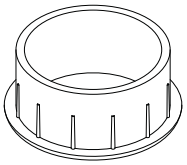

GG GROMMET CAP - 2
COUVERCLE DE PASSE-CÂBLES - 2
CUBIERTA DE OJAL - 2

HH BACKPLATE - 3
FERRURE - 3
PLACA DE TIRADOR - 3

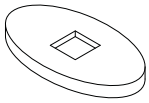

II KNOB - 3
POIGNÉE - 3
TIRADOR - 3

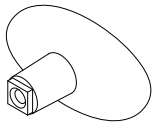

1

NOTE / REMARQUE / NOTA:

Using a SCREW that is too long will cause damage. Before beginning assembly, separate each type of SCREW. Carefully study the SCREW diagrams below **(SHOWN ACTUAL SIZE)**. Pay close attention to the color of each SCREW. You may receive extra hardware with your unit.

L'usage d'une VIS trop longue peut endommager l'élément. Avant de commencer l'assemblage, séparer chaque type de VIS. Attentivement, réviser les schémas des VIS ci-dessous **(VIS ILLUSTRÉES GRANDEUR NATURE)**. Faire attention à la couleur de chaque VIS. Il est possible que unes pièces supplémentaires sont incluses avec l'élément.

El uso de un TORNILLO demasiado largo causará daño. Antes de comenzar el ensamblaje, separe cada tipo de TORNILLO. Atentamente estudie los diagramas de TORNILLO abajo **(TORNILLOS MOSTRADOS EN TAMAÑO REAL)**. Preste cuidadosa atención al color de cada TORNILLO. Es posible que se incluyen unas piezas de herraje suplementarias con la unidad.

JJ
BLACK 1-7/8" FLAT HEAD SCREW - 12
VIS NOIRE TÊTE PLATE 48 mm - 12
TORNILLO NEGRO DE CABEZA PERDIDA de 48 mm - 12

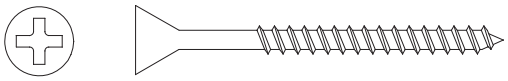

KK
BROWN 1-1/2" FLAT HEAD SCREW - 6
VIS MARRON TÊTE PLATE 38 mm - 6
TORNILLO MARRÓN DE CABEZA PERDIDA de 38 mm - 6

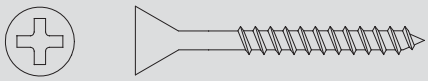

LL
BLACK 1-1/4" FLAT HEAD SCREW - 2
VIS NOIRE TÊTE PLATE 32 mm - 2
TORNILLO NEGRO DE CABEZA PERDIDA de 32 mm - 2

MM
GOLD 1" MACHINE SCREW - 3
VIS DORÉE À MÉTAUX 25 mm - 3
TORNILLO DORADO PARA METAL de 25 mm - 3

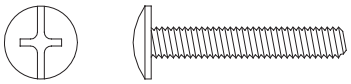

NN
SILVER 5/8" FLAT HEAD SCREW - 4
VIS ARGENTÉE TÊTE PLATE 16 mm - 4
TORNILLO PLATEADO DE CABEZA PERDIDA de 16 mm - 4

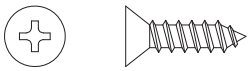

OO
BLACK 9/16" LARGE HEAD SCREW - 44
VIS NOIRE TÊTE LARGE 14 mm - 44
TORNILLO NEGRO DE CABEZA GRANDE de 14 mm - 44

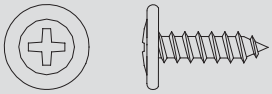

PP
SILVER 9/16" LARGE HEAD SCREW - 2
VIS ARGENTÉE TÊTE LARGE 14 mm - 2
TORNILLO PLATEADO DE CABEZA GRANDE de 14 mm - 2

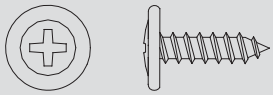

QQ
BLACK 1/2" FLAT HEAD SCREW - 8
VIS NOIRE TÊTE PLATE 13 mm - 8
TORNILLO NEGRO DE CABEZA PERDIDA de 13 mm - 8

RR
BLACK 5/16" FLAT HEAD SCREW - 8
VIS NOIRE TÊTE PLATE 8 mm - 8
TORNILLO NEGRO DE CABEZA PERDIDA de 8 mm - 8

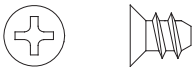

SS
NAIL - 52
CLOU - 52
CLAVO - 52

ASSEMBLY TOOLS REQUIRED
OUTILS D'ASSEMBLAGE REQUIS
HERRAMIENTAS DE ENSAMBLAJE REQUERIDAS

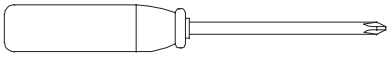

NO. 2 PHILLIPS SCREWDRIVER
TOURNEVIS À TÊTE CRUCIFORME PHILLIPS n°2
DESTORNILLADOR PHILLIPS (CRUZ) No. 2

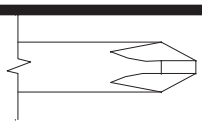

TIP SHOWN ACTUAL SIZE
POINTE GRANDEUR NATURE
PUNTA MOSTRADA EN TAMAÑO REAL

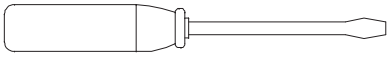

STRAIGHT EDGE SCREWDRIVER
TOURNEVIS À POINTE DROITE
DESTORNILLADOR CON PUNTA RECTA

HAMMER
MARTEAU
MARTILLO

DRILL
PERCEUSE
TALADRO

2

Look for this icon. It means a video assembly tip is available at:
Repérer cette icône. Elle signifie qu'un conseil de montage vidéo est disponible à :
Busque este icono. Significa que un consejo práctico para ensamble de muebles, grabado en video, está disponible en:
www.sauder.com/services/tips

IMPORTANT: If you purchased the Hutch, assemble it first.
IMPORTANT : Assembler le SURMEUBLE en premier.
IMPORTANTE:El ORGANIZADOR debe estar ensamblado primero.

Do not tighten the HIDDEN CAMS in this step.
Ne pas serrer les EXCENTRIQUES ESCAMOTABLES à cette étape.
No apriete los EXCÉNTRICOS ESCONDIDOS en este paso.

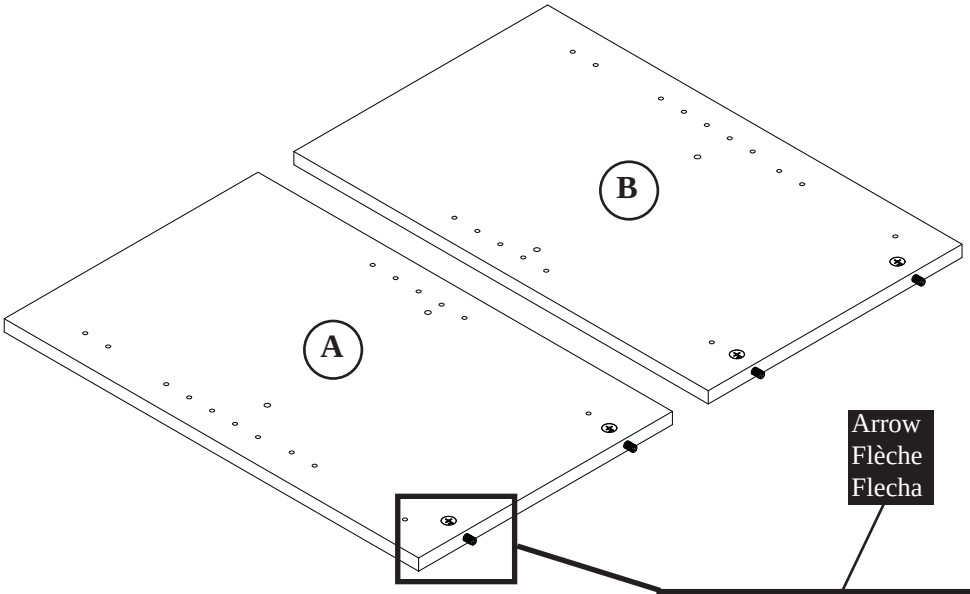

Insert the CAM DOWEL into the HIDDEN CAM.
Insérer la CHEVILLE D'EXCENTRIQUE dans l'EXCENTRIQUE ESCAMOTABLE.
Inserte el PASADOR DE EXCÉNTRICO dentro del EXCÉNTRICO ESCONDIDO.

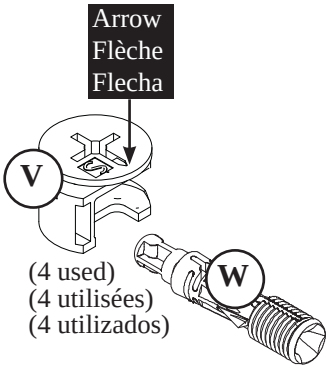

Assemble your unit on a carpeted floor or on the empty carton to avoid scratching your unit or the floor.

❑ Push four HIDDEN CAMS (V) into the ENDS (A and B). Then, insert a CAM DOWEL (W) into each HIDDEN CAM.

Assembler l'élément sur un sol à moquette ou sur le carton vide pour éviter d'endommager l'élément ou le sol.

❑ Enfoncer quatre EXCENTRIQUES ESCAMOTABLES (V) dans les EXTRÉMITÉS (A et B). Ensuite, insérer une CHEVILLE D'EXCENTRIQUE (W) dans chaque EXCENTRIQUE ESCAMOTABLE.

Ensamble la unidad sobre un piso alfombrado o sobre el cartón vacío para evitar rayar la unidad o el piso.

❑ Empuje cuarto EXCÉNTRICOS ESCONDIDOS (V) dentro de los EXTREMOS (A y B). A continuación, inserte un PASADOR DE EXCÉNTRICO (W) dentro de cada EXCÉNTRICO ESCONDIDO.

3

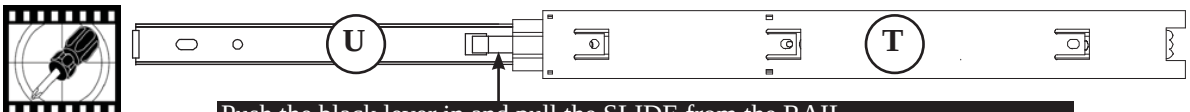

Push the black lever in and pull the SLIDE from the RAIL.
Appuyer le levier noir vers l'intérieur et tirer la COULISSE de la GLISSIÈRE.
Empuje la palanca negra hacia el interior y separe la CORREDERA del RIEL.

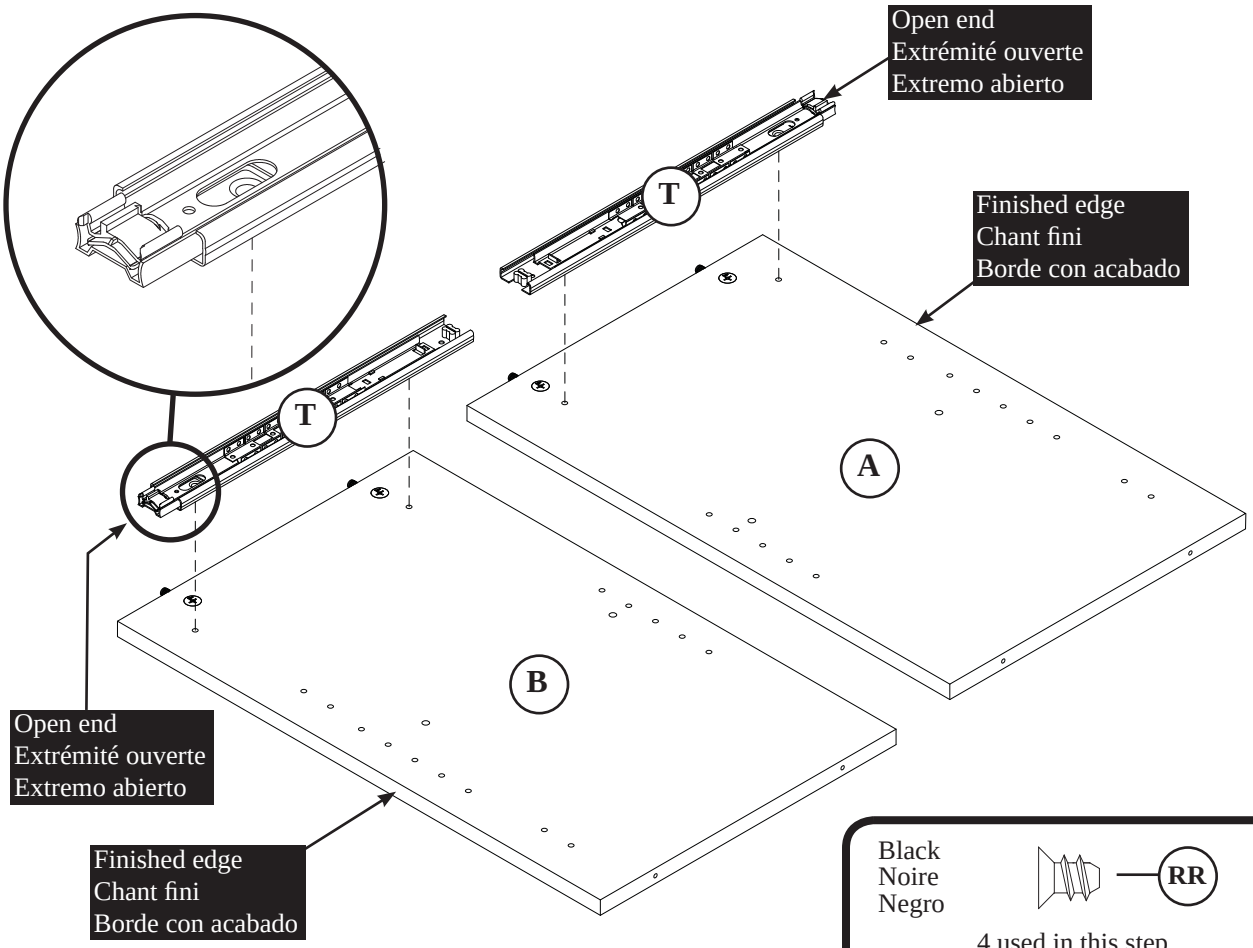

Black
Noire
Negro

4 used in this step
4 utilisées à cette étape
4 utilizados en este paso

❑ Separate the EXTENSION SLIDES (U) from the EXTENSION RAILS (T) as shown in the upper diagram. Be prepared, the parts are greasy.

❑ Fasten two EXTENSION RAILS (T) to each END (A and B). Use four BLACK 5/16" FLAT HEAD SCREWS (RR).

NOTE: For each EXTENSION RAIL, turn a SCREW into the hole shown in the enlarged diagram. Then, slide the inner cartridge of the EXTENSION RAIL out to find the other hole that lines up with the hole in the END. Turn a SCREW into this hole.

❑ Séparer les COULISSES D'EXTENSION (U) des GLISSIÈRES D'EXTENSION (T) comme l'indique le schéma du haut. Faire attention car les pièces sont graissées.

❑ Fixer deux GLISSIÈRES D'EXTENSION (T) à chaque EXTRÉMITÉ (A et B). Utiliser quatre VIS NOIRE TÊTE PLATE 8 mm (RR).

REMARQUE : Pour chaque GLISSIÈRE D'EXTENSION, faire tourner une VIS dans le trou indiqué dans le schéma agrandi. Ensuite, enfiler la cartouche interne de la GLISSIÈRE D'EXTENSION vers l'extérieur pour trouver l'autre trou qui est aligné sur le trou dans le l'EXTRÉMITÉ. Faire tourner une VIS dans ce trou.

❑ Separe las CORREDERAS DE EXTENSIÓN (U) de los RIELES DE EXTENSIÓN (T) como se muestra en el diagrama superior. Prepárese, las piezas son grasientas.

❑ Fije dos RIELES DE EXTENSIÓN (T) a cada EXTREMO (A y B). Utilice cuatro TORNILLOS NEGRO DE CABEZA PERDIDA de 8 mm (RR).

NOTA: Para cada RIEL DE EXTENSIÓN, atornille un TORNILLO dentro del agujero indicado en el diagrama ampliado. A continuación deslice el cartucho interno del RIEL DE EXTENSIÓN hacia el exterior para encontrar el otro agujero que se alinea con el agujero del EXTREMO. Atornille un TORNILLO dentro de este agujero.

4

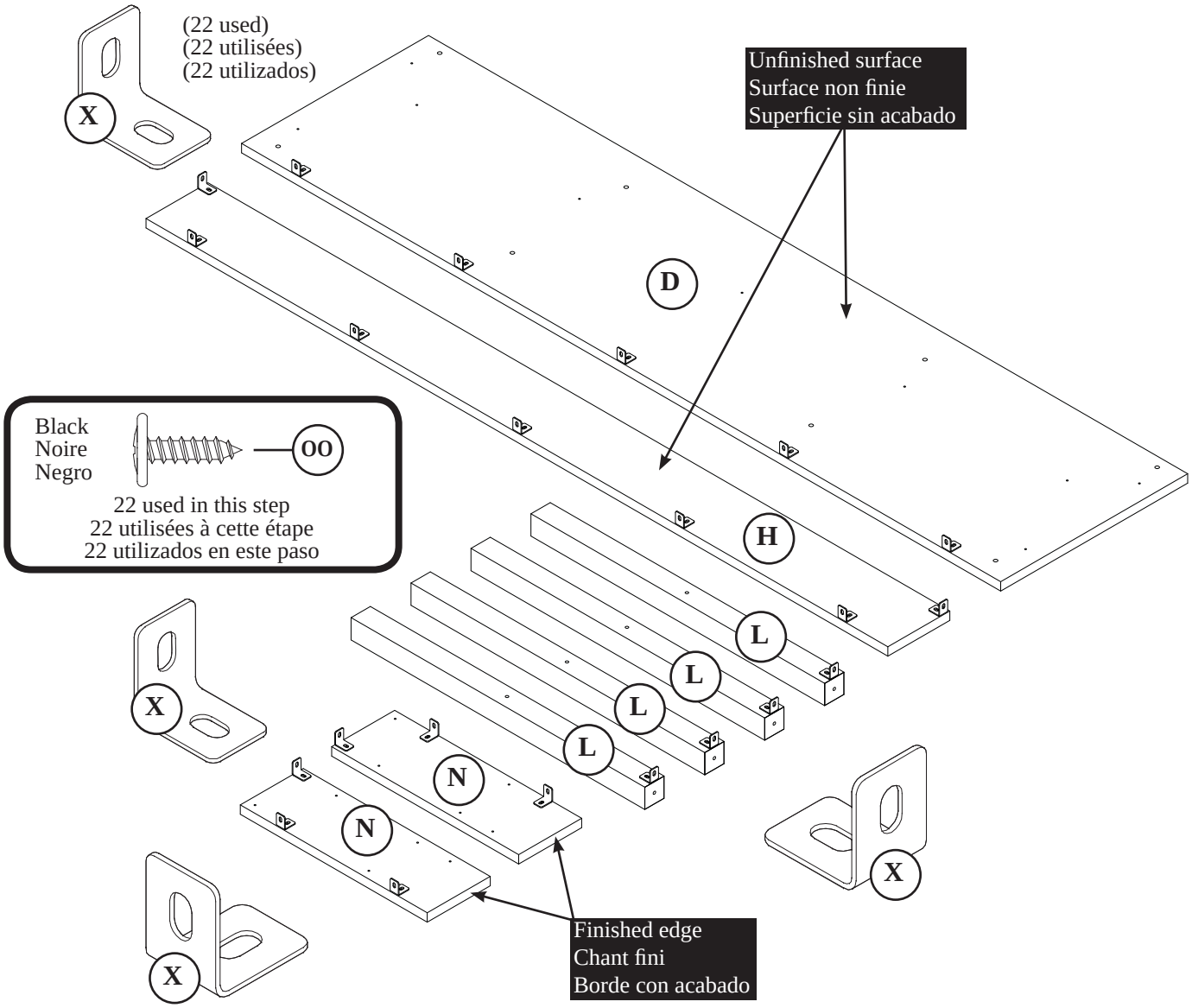

❑ Fasten twenty-two METAL BRACKETS (X) to the BOTTOM (D), BRACE (H), LEGS (L), and SIDE BASES (N). Use twenty-two BLACK 9/16” LARGE HEAD SCREWS (OO).

NOTE: Be sure the BRACKETS are even with the edges of the SIDE BASES, LEGS, BRACE and BOTTOM.

❑ Go to step 7 if you did not purchase the HUTCH in the Dawson Collection.

❑ Fixer vingt-deux CONSOLES EN MÉTAL (X) au DESSOUS (D), à l'ENTRETOISE (H), aux PIEDS (L) et aux SOCLES LATÉRAUX (N). Utiliser vingt-deux VIS NOIRES TÊTE LARGE 14 mm (OO).

REMARQUE : S'assurer que les CONSOLES sont à fleur des chants des SOCLES LATÉRAUX, PIEDS, ENTRETOISE et DESSOUS.

❑ Aller à l’étape 7 si on n’a pas fait l’achat du SURMEUBLE dans la Collection Dawson.

❑ Fije veintidós SOPORTES DE METAL (X) al FONDO (D), a la RIOSTRA (H), a las PATAS (L) y a las BASES LATERALES (N). Utilice veintidós TORNILLOS NEGROS DE CABEZA GRANDE de 14 mm (OO).

NOTA: Asegúrese que los SOPORTES estén nivelados con los bordes de las BASES LATERALES, PATAS, RIOSTRA y FONDO.

❑ Vaya al paso 7 si usted no compró el ORGANIZADOR en la colección Dawson.

5

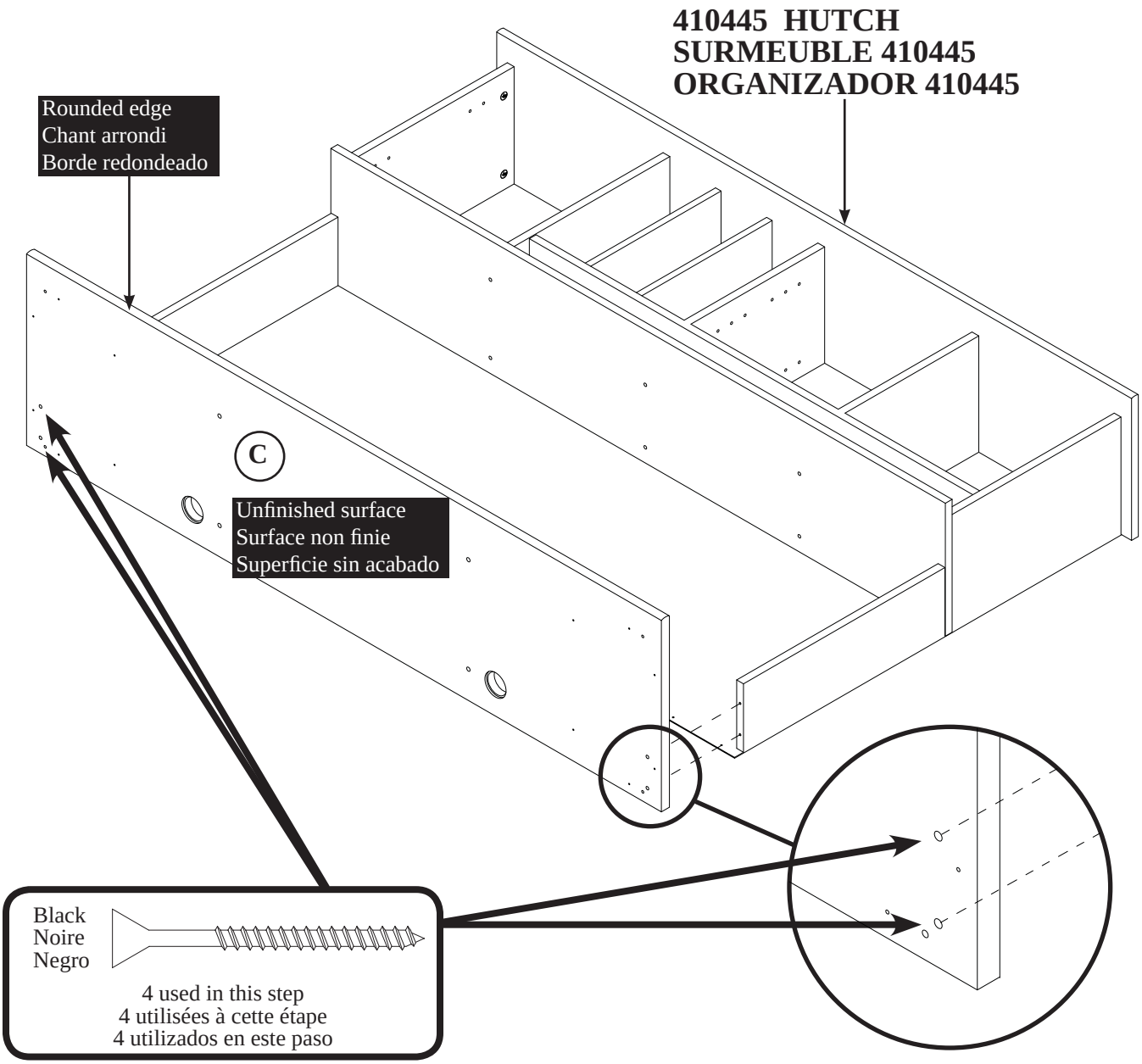

❑ If you purchased the HUTCH, you must first attach the TOP (C) to it.

❑ If you did not purchase the HUTCH, proceed to STEP 7.

❑ First, drill the four holes through the TOP (C) with a 1/4" drill bit.

❑ Fasten the TOP (C) to the HUTCH. Use four BLACK 1-7/8" FLAT HEAD SCREWS from the HUTCH hardware pack.

❑ Si on a fait l'achat du SURMEUBLE, il faut d'abord y fixer le DESSUS (C).

❑ Si on n'a pas fait l'achat du SURMEUBLE, passer à l'étape 7.

❑ Percer tout d'abord les quatre trous dans le DESSUS (C) à l'aide d'un foret de 6 mm.

❑ Fixer le DESSUS (C) au SURMEUBLE. Utiliser quatre VIS NOIRES TÊTE PLATE 48 mm du paquet de visserie du SURMEUBLE.

❑ Si usted compró el ORGANIZADOR, se requiere que primero fije el PANEL SUPERIOR (C) a la misma.

❑ Si usted no compró el ORGANIZADOR, proceda al PASO 7.

❑ Primero, taladre cuatro agujeros a través del PANEL SUPERIOR con una broca para taladro de 6 mm.

❑ Fije el PANEL SUPERIOR (C) al ORGANIZADOR. Utilice cuatro TORNILLOS NEGROS DE CABEZA PERDIDA de 48 mm del paquete de herrajes del ORGANIZADOR.

6

Caution
Do not stand the unit upright without the BACK fastened. The unit may collapse.

Attention
Ne pas relever l'élément dans sa position verticale avant d'avoir fixé l'ARRIÈRE. L'élément risque de s'effondrer.

Precaución
No coloque la unidad en posición vertical hasta que se fije el DORSO. La unidad podría caerse.

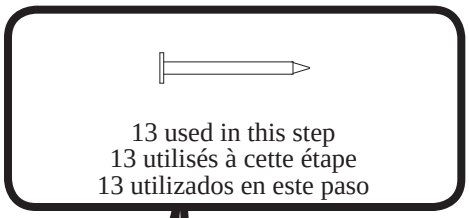

13 used in this step
13 utilisés à cette étape
13 utilizados en este paso

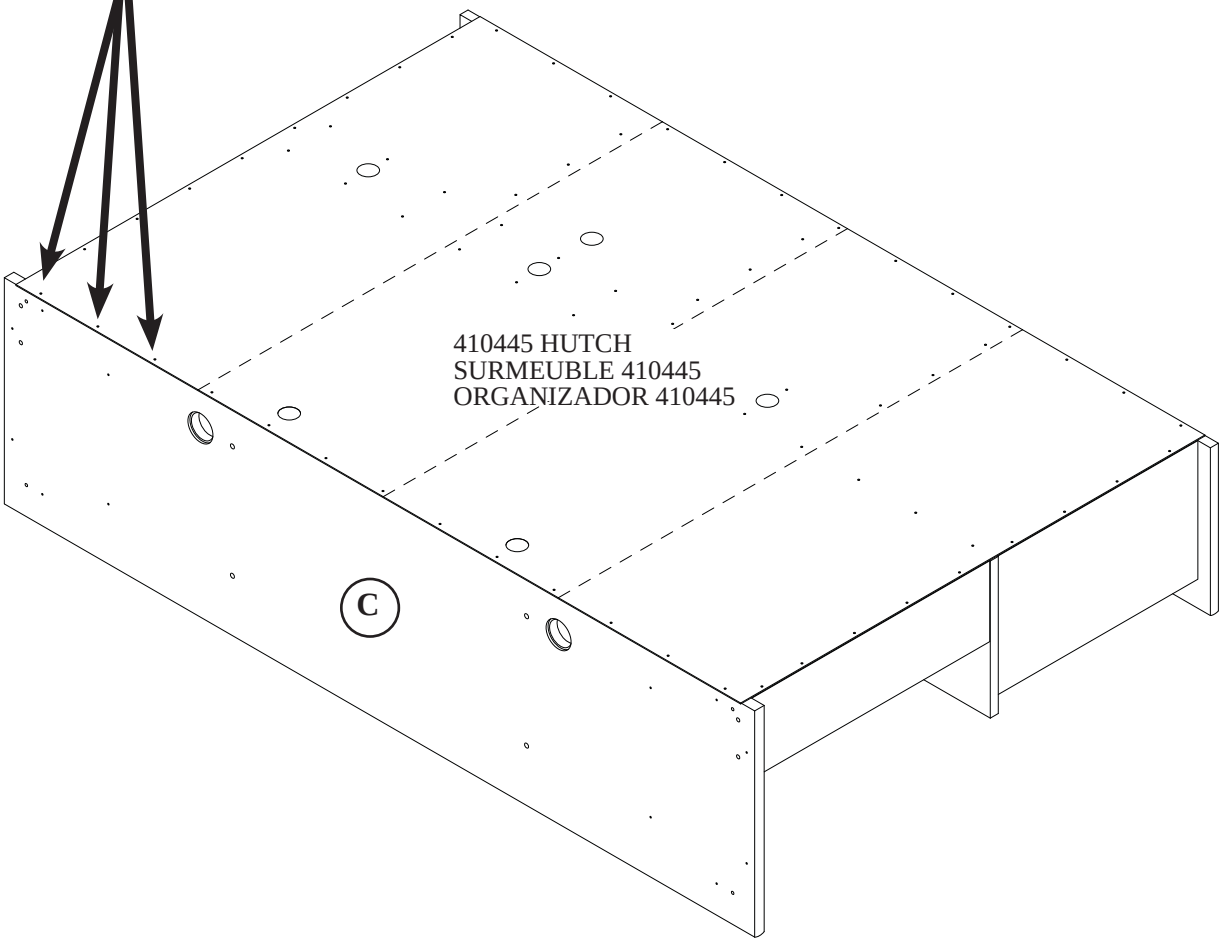

❑ If you did not purchase the HUTCH, go to step 7.

❑ Carefully turn your unit over onto its front edges.

❑ Fasten the HUTCH BACK to the TOP (C) using the NAILS from the HUTCH hardware pack.

❑ Si on n'a pas fait l'achat du SURMEUBLE, passer à l'étape 7.

❑ Avec précaution, retourner l'élément sur ses chants avant.

❑ Fixer l'ARRIÈRE DE SURMEUBLE sur le DESSUS (C) à l'aide des CLOUS du paquet de visserie du SURMEUBLE.

❑ Si usted no compró el ORGANIZADOR, proceda al PASO 7.

❑ Cuidadosamente voltee la unidad para que repose sobre los bordes delanteros.

❑ Fije el DORSO DE ORGANIZADOR al PANEL SUPERIOR (C) utilizando los CLAVOS del paquete de herrajes del ORGANIZADOR.

7

Rounded edge
Chant arrondi
Borde redondeado

410445 HUTCH OPTIONAL
SURMEUBLE 410445
ORGANIZADOR 410445

AA

L

C

L

Unfinished surface
Surface non finie
Superficie sin acabado

AA

L

L

AA

Black
Noire
Negro

OO

4 used in this step
4 utilisées à cette étape
4utilizados en este paso

❑ Carefully turn your unit over onto its back edges.

❑ Insert a METAL PIN (AA) into the METAL BRACKET end of the LEGS (L). Fasten the LEGS (L) to the TOP (C). Use four BLACK 9/16" LARGE HEAD SCREWS (OO).

NOTE: Be sure the METAL BRACKETS are facing each other.

NOTE: Be sure the METAL PINS insert into the holes in the TOP.

❑ Avec précaution, retourner l'élément sur ses chants avant.

❑ Insérer une GOUPILLE EN MÉTAL (AA) dans l'extrémité à CONSOLES EN MÉTAL des PIEDS (L). Fixer les PIEDS (L) au DESSUS (C). Utiliser quatre VIS NOIRES TÊTE LARGE 14 mm (OO).

REMARQUE : S'assurer que les CONSOLES EN MÉTAL sont dirigées l'une vers l'autre.

REMARQUE : S'assurer de bien insérer les GOUPILLES EN MÉTAL dans les trous dans le DESSUS.

❑ Cuidadosamente voltee la unidad para que repose sobre los bordes delanteros.

❑ Introduzca una ESPIGA DE METAL (AA) en el extremo del SOPORTE DE METAL de las PATAS (L). Fije las PATAS (L) al PANEL SUPERIOR (C). Utilice cuatro TORNILLOS NEGROS DE CABEZA GRANDE de 14 mm (OO).

NOTA: Asegúrese que los SOPORTES DE METAL queden uno frente al otro.

NOTA: Asegúrese de que las ESPIGAS DE METAL se inserten dentro de los agujeros del PANEL SUPERIOR

Use this page as a guide to tighten Hidden Cams in the remaining steps.
Utiliser cette page comme guide pour serrer les Excentriques Escamotables aux étapes restantes.
Use esta página como una guía para apretar los Excéntricos Escondidos en los pasos restantes.

⚠ Caution

Risk of damage or injury. Hidden Cams must be completely tightened. Hidden Cams that are not completely tightened will loosen, and parts may separate. To completely tighten:

⚠ Attention

Risque des dégâts ou blessures. Les Excentriques Escamotables doivent être serrés à bloc. Si ne pas serrer les Excentriques Escamotables à bloc, les pièces peuvent séparer. Pour serrer complètement :

⚠ Precaución

Riesgo de daño o lesión. Los Excéntricos Escondidos deben ser apretados firmemente. Los Excéntricos Escondidos que no son bien apretados aflojarán y las partes pueden separarse. Para apretar completamente:

1

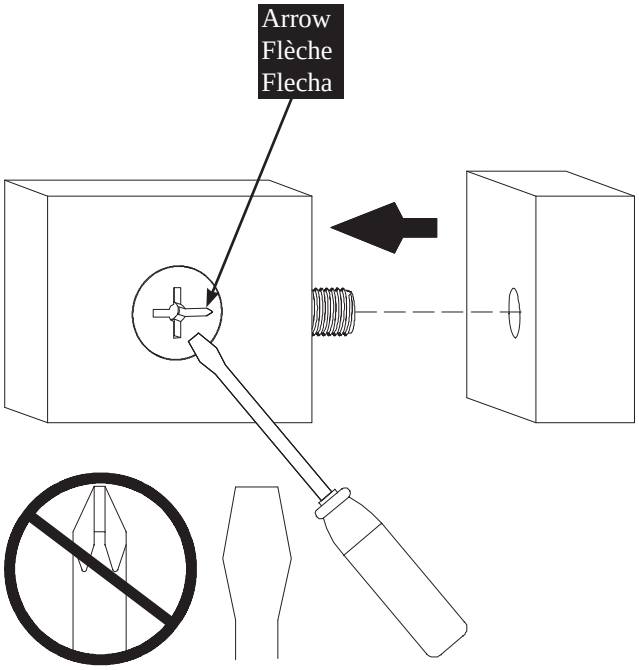

2

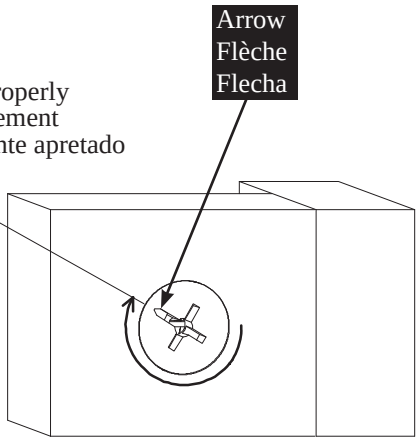

210 degrees - tightened properly
210 degrés - serré correctement
210 grados - adecuadamente apretado

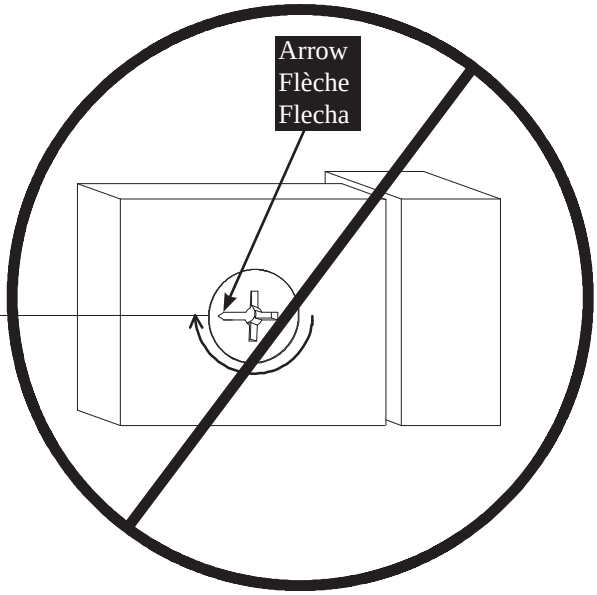

180 degrees - **Not tightened!**
180 degrés - **Non serré !**
180 grados - **¡No apretado!**

8

Edge with CAM DOWELS
Chant avec CHEVILLES D'EXCENTRIQUE
Borde con PASADORES DE EXCÉNTRICO

Finished edge
Chant fini
Borde con acabado

A

E

Finished edge
Chant fini
Borde con acabado

AA

F

AA

Unfinished surface
Surface non finie
Superficie sin acabado

B

Unfinished surface
Surface non finie
Superficie sin acabado

Edge with CAM DOWELS
Chant avec CHEVILLES D'EXCENTRIQUE
Borde con PASADORES DE EXCÉNTRICO

Black
Noire
Negro

JJ

4 used in this step
4 utilisées à cette étape
4 utilizados en este paso

❑ Insert a METAL PIN (AA) into the edges of the SHELVES (E and F).

❑ Fasten the RIGHT SHELF (E) to the RIGHT END (A). Use two BLACK 1-7/8" FLAT HEAD SCREWS (JJ).

❑ Fasten the LEFT SHELF (F) to the LEFT END (B). Use two BLACK 1-7/8" FLAT HEAD SCREWS (JJ).

❑ Insérer une GOUPILLE EN MÉTAL (AA) dans les chants des TABLETTES (E et F).

❑ Fixer la TABLETTE DROITE (E) à l'EXTRÉMITÉ DROITE (A). Utiliser deux VIS NOIRES TÊTE PLATE 48 mm (JJ).

❑ Fixer la TABLETTE GAUCHE (F) à l'EXTRÉMITÉ GAUCHE (B). Utiliser deux VIS NOIRES TÊTE PLATE 48 mm (JJ).

❑ Inserte una ESPIGA DE METAL (AA) dentro de los bordes de los ESTANTES (E y F).

❑ Fije el ESTANTE DERECHO (E) al EXTREMO DERECHO (A). Utilice dos TORNILLOS NEGROS DE CABEZA PERDIDA de 48 mm (JJ).

❑ Fije el ESTANTE IZQUIERDO (F) al EXTREMO IZQUIERDO (B). Utilice dos TORNILLOS NEGROS DE CABEZA PERDIDA de 48 mm (JJ).

9

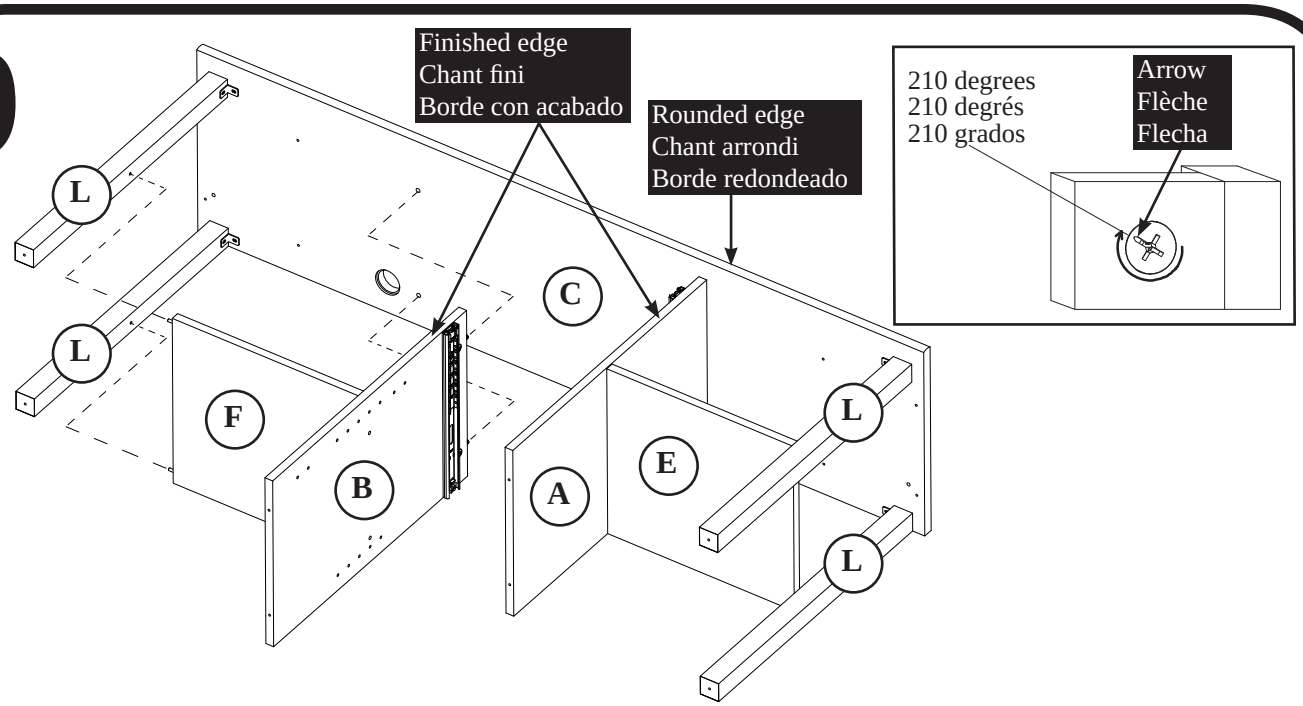

❑ Fasten the ENDS (A and B) to the TOP (C). Tighten four HIDDEN CAMS. Use a STRAIGHT EDGE SCREWDRIVER.

NOTE: Be sure the METAL PINS in the SHELVES (E and F) insert into the holes in the LEGS (L).

❑ Fixer les EXTRÉMITÉS (A et B) au DESSUS (C). Serrer quatre EXCENTRIQUES ESCAMOTABLES. Utiliser un TOURNEVIS À POINTE DROITE.

REMARQUE : S'assurer de bien insérer les GOUPILLES EN MÉTAL situées sur les TABLETTES (E et F) dans les trous dans les PIEDS (L).

❑ Fije los EXTREMOS (A y B) al PANEL SUPERIOR (C). Apriete cuatro EXCÉNTRICOS ESCONDIDOS. Utilice un DESTORNILLADOR CON PUNTA RECTA.

NOTA: Asegúrese de insertar las ESPIGAS DE METAL de los ESTANTES (E y F) dentro de los agujeros de las PATAS (L).

10

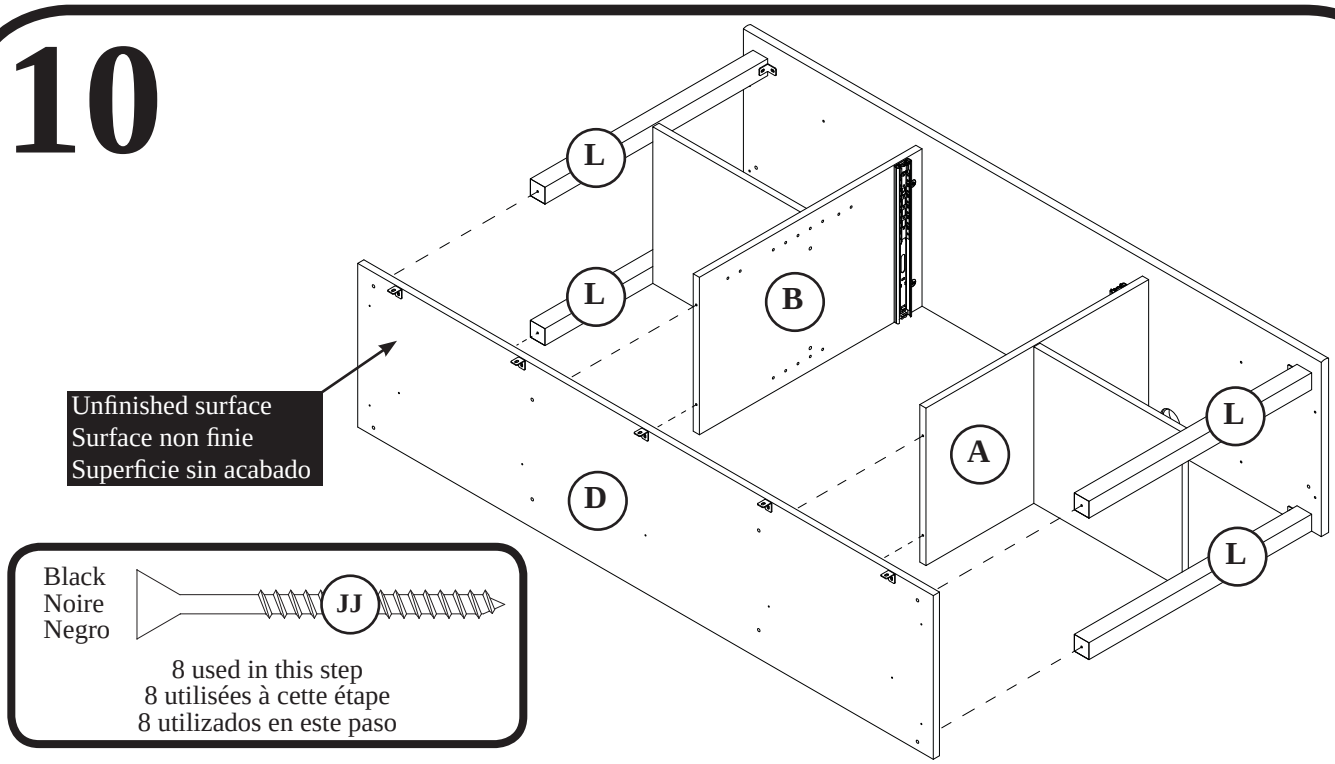

❑ Fasten the BOTTOM (D) to the ENDS (A and B) and LEGS (L). Use eight BLACK 1-7/8" FLAT HEAD SCREWS (JJ).

❑ Fixer le DESSOUS (D) aux EXTRÉMITÉS (A et B) et aux PIEDS (L). Utiliser huit VIS NOIRES TÊTE PLATE 48 mm (JJ).

❑ Fije el FONDO (D) a los EXTREMOS (A y B) y a las PATAS (L). Utilice ocho TORNILLOS NEGROS DE CABEZA PERDIDA de 48 mm (JJ).

11

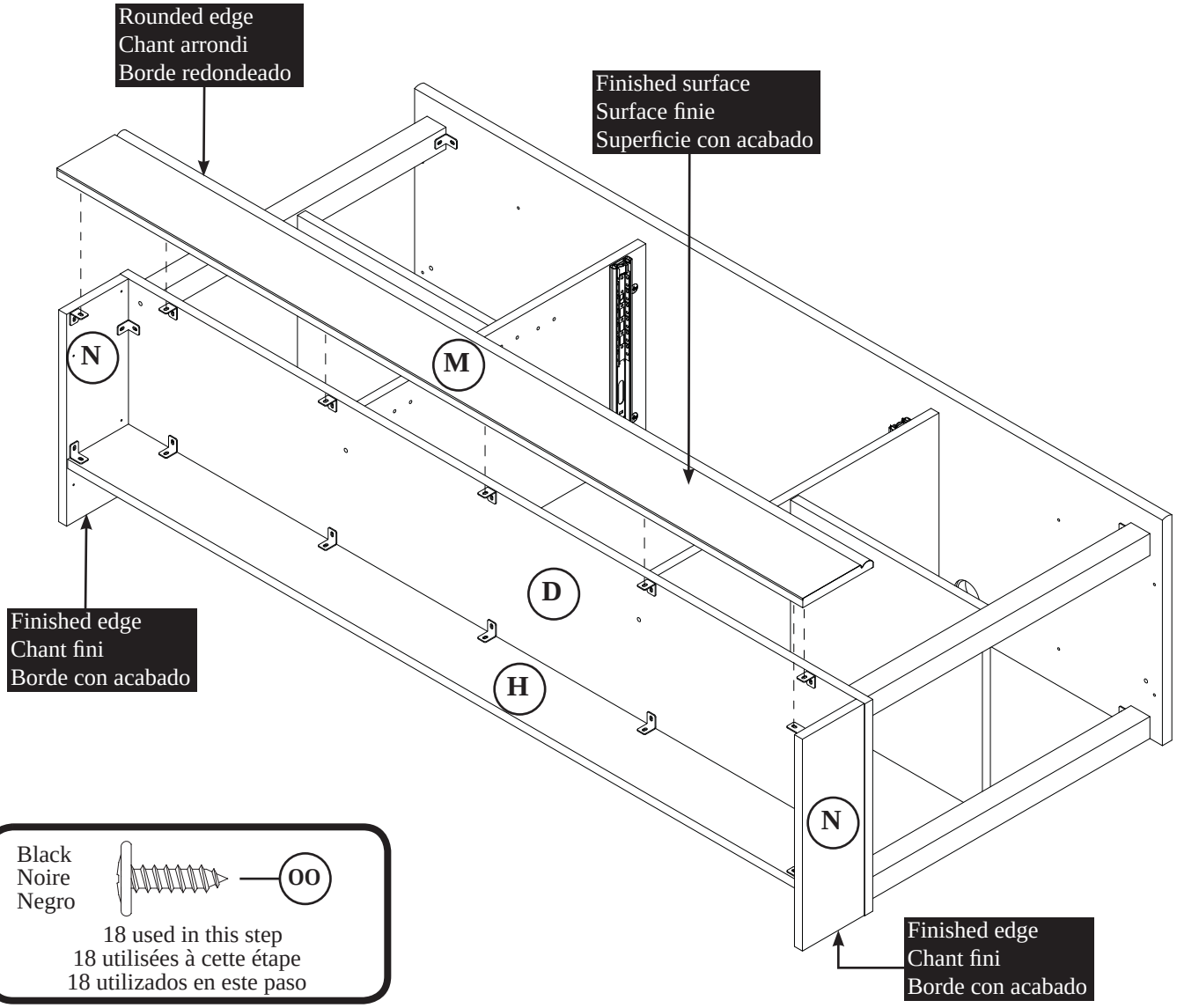

❑ Fasten the SIDE BASES (N) to the BOTTOM (D). Use four BLACK 9/16" LARGE HEAD SCREWS (OO).

❑ Fasten the FRONT BASE (M) to the BOTTOM (D) and SIDE BASES (N). Use seven BLACK 9/16" LARGE HEAD SCREWS (OO).

❑ Fasten the BRACE (H) to the SIDE BASES (N) and BOTTOM (D). Use seven BLACK 9/16" LARGE HEAD SCREWS (OO).

❑ Fixer les SOCLES LATÉRAUX (N) au DESSOUS (D). Utiliser quatre VIS NOIRES TÊTE LARGE 14 mm (OO).

❑ Fixer le SOCLE AVANT (M) au DESSOUS (D) et aux SOCLES LATÉRAUX (N). Utiliser sept VIS NOIRES TÊTE LARGE 14 mm (OO).

❑ Fixer l'ENTRETOISE (H) aux SOCLES LATÉRAUX (N) et au DESSOUS (D). Utiliser sept VIS NOIRES TÊTE LARGE 14 mm (OO).

❑ Fije las BASES LATERALES (N) al FONDO (D). Utilice cuatro TORNILLOS NEGROS DE CABEZA GRANDE de 14 mm (OO).

❑ Fije la BASE DELANTERA (M) al FONDO (D) y a las BASES LATERALES (N). Utilice siete TORNILLOS NEGROS DE CABEZA GRANDE de 14 mm (OO).

❑ Fije la RIOSTRA (H) a las BASES LATERALES (N) y al FONDO (D). Utilice siete TORNILLOS NEGROS DE CABEZA GRANDE de 14 mm (OO).

12

These holes must line up over the SHELVES (E and F) and ENDS (A and B).

Ces trous devraient être alignés sur les TABLETTES (E et F) et les EXTRÉMITÉS (A et B).

Estos agujeros deben alinearse sobre los ESTANTES (E y F) y los EXTREMOS (A y B).

Caution

Do not stand the unit upright without the BACK fastened. The unit may collapse.

Attention

Ne pas relever l'élément dans sa position verticale avant d'avoir fixé l'ARRIÈRE. L'élément risque de s'effondrer.

Precaución

No coloque la unidad en posición vertical hasta que se fije el DORSO. La unidad podría caerse.

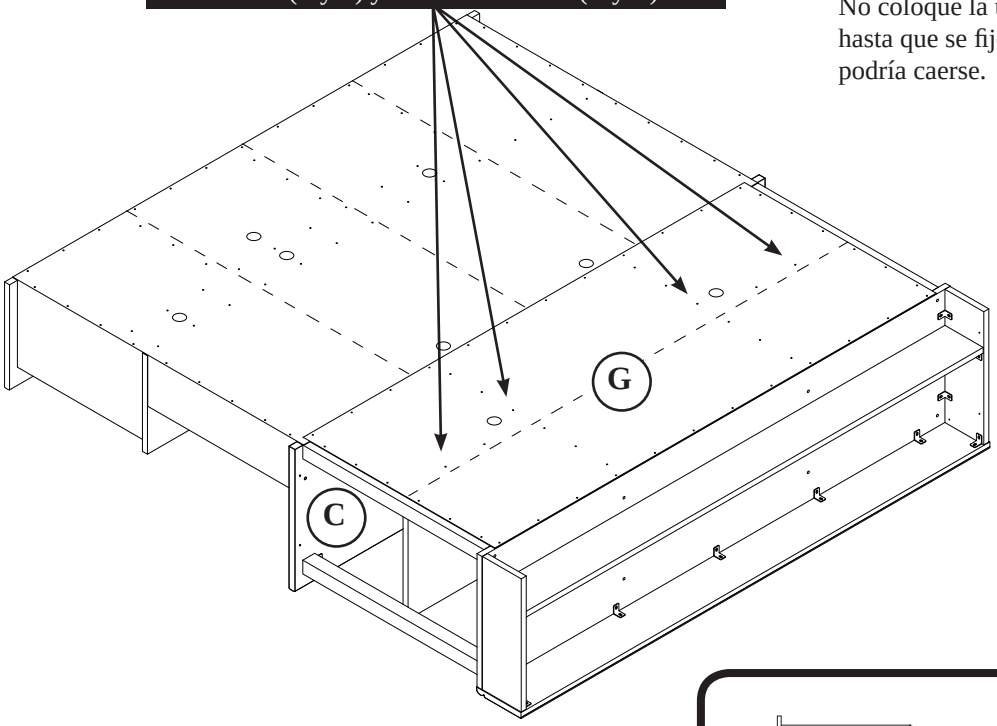

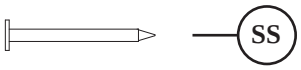

65 used in this step with the HUTCH
65 utilisés à cette étape avec le SURMEUBLE
65 utilizados en este paso con el ORGANIZADOR

❑ Carefully turn your unit over onto its front edges.

❑ Unfold the BACK (G) and lay it over your unit overlapping the HUTCH BACK (if purchased). Be sure the holes in the BACK do not line up over the NAILS in the HUTCH BACK.

❑ Make equal margins along the two long edges and along the two short edges of the BACK (G). Push on opposite corners of your unit if needed to make it "square".

❑ Fasten the BACK (G) to your unit using the NAILS (SS).

NOTE: You will use 52 NAILS in this step if the HUTCH was not purchased.

NOTE: Be sure to tap NAILS into the holes that line up over the SHELVES (E and F) and ENDS (A and B).

NOTE: Perforations have been provided for access through the BACK. Carefully cut out the holes needed.

❑ Avec précaution, retourner l'élément sur ses chants avant.

❑ Déplier l'ARRIÈRE (G) et le poser sur l'unité en chevauchant l'ARRIÈRE DE SURMEUBLE.

❑ Veiller à avoir des marges égales le long des deux chants longs et deux chants courts de l'ARRIÈRE (G). Si besoin est, enfoncer sur les coins opposés de l'élément pour s'assurer d'être « d'équerre ».

❑ Fixer l'ARRIÈRE (G) à l'élément en utilisant les CLOUS (SS).

REMARQUE : S'assurer de bien enfoncer les CLOUS dans les trous qui sont alignés sur les TABLETTES (E et F) et EXTRÉMITÉS (A et B).

REMARQUE : Des lignes perforées ont été prévues pour accéder facilement à l'ARRIÈRE. Découper avec précaution les trous nécessaires.

❑ Cuidadosamente voltee la unidad para que repose sobre los bordes delanteros.

❑ Desdoble el DORSO (G) y colóquelo sobre su unidad solapándose con el DORSO DE ORGANIZADOR.

❑ Los márgenes a lo largo de los dos bordes largos y dos bordes cortos del DORSO (G) deben estar uniformes. Empuje sobre las esquinas opuestas de la unidad si es requerido para hacerla "cuadrada."

❑ Fije el DORSO (G) a la unidad utilizando los CLAVOS (SS).

NOTA: Asegúrese de clavar ligeramente los CLAVOS dentro de los agujeros que se alinean sobre los ESTANTES (E y F) y los EXTREMOS (A y B).

NOTA: Hay perforaciones provistas para el acceso a través del DORSO. Cuidadosamente corte los agujeros requeridos.

13

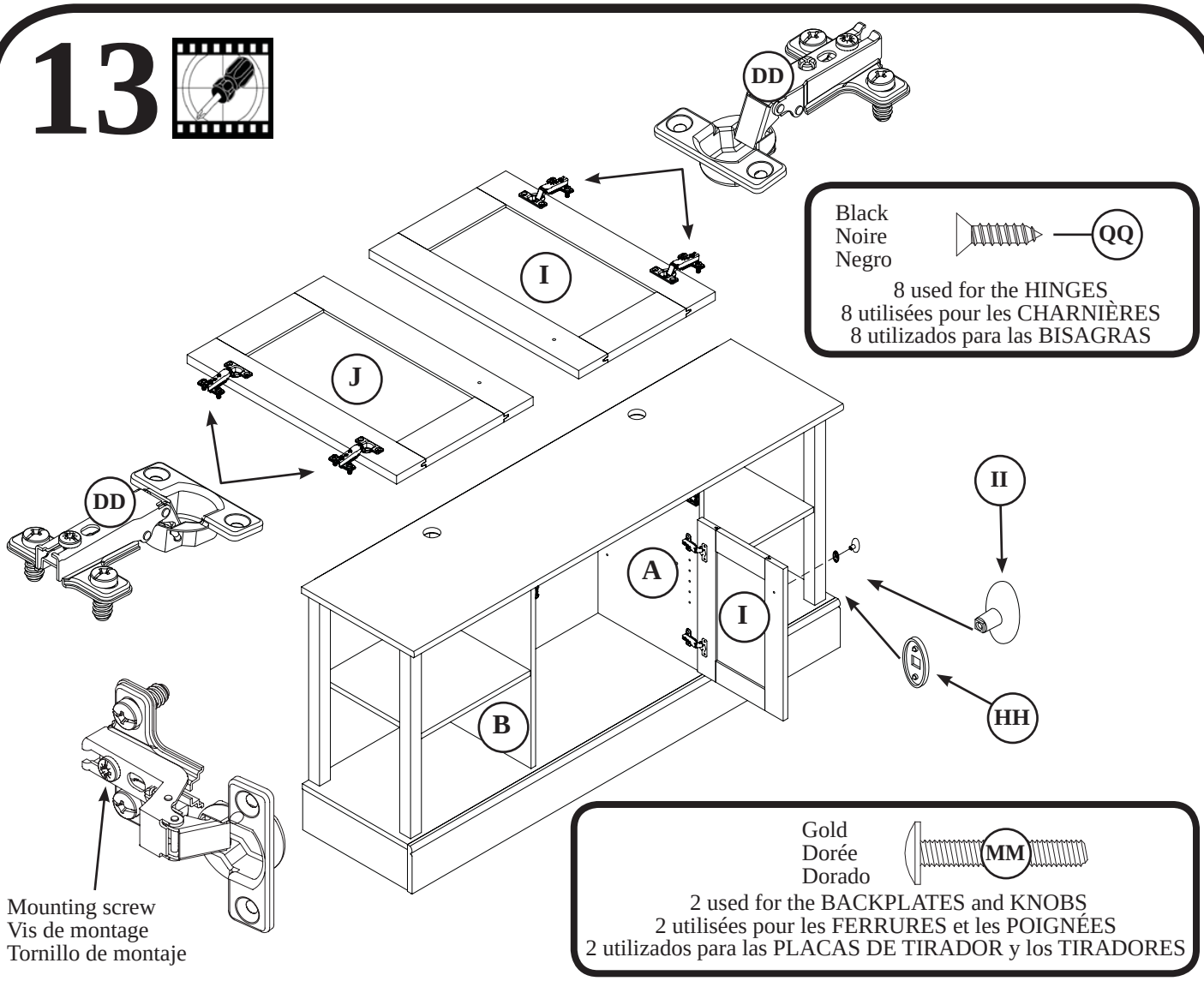

❑ Carefully stand your unit upright.

❑ Fasten the DOOR HINGES (DD) to the DOORS (I and J). Use eight BLACK 1/2" FLAT HEAD SCREWS (QQ).

❑ Fasten the RIGHT DOOR (I) to the RIGHT END (A). Use the screws in the HINGES.

NOTE: You may need to loosen the mounting screw to slide it part way out of the slot. Retighten the screw before you mount the HINGE to the END.

❑ Fasten a BACKPLATE (HH) and KNOB (II) to the RIGHT DOOR (I). Use a GOLD 1" MACHINE SCREW (MM).

❑ Repeat fastening a KNOB, BACKPLATE and LEFT DOOR to the LEFT END (B).

❑ Relever, avec précaution, l'élément dans sa position verticale.

❑ Fixer les CHARNIÈRES DE PORTE (DD) aux PORTES (I et J). Utiliser huit VIS DORÉES TÊTE PLATE 13 mm (QQ).

❑ Fixer la PORTE DROITE (I) à l'EXTRÉMITÉ DROITE (A). Utiliser les vis fournies avec les CHARNIÈRES.

REMARQUE : Il est peut-être nécessaire de desserrer la vis de fixation pour le glisser partiellement hors de la fente. Resserrer la vis avant de monter la CHARNIÈRE à l'EXTRÉMITÉ.

❑ Fixer une FERRURE (HH) et une POIGNÉE (II) à la PORTE DROITE (I). Utiliser une VIS DORÉE À MÉTAUX 25 mm (MM).

❑ Répéter la fixation d'une POIGNÉE, d'une FERRURE et de la PORTE GAUCHE sur l'EXTRÉMITÉ GAUCHE (B).

❑ Cuidadosamente ponga la unidad en posición vertical.

❑ Fije las BISAGRAS DE PUERTA (DD) a las PUERTAS (I y J). Utilice ocho TORNILLOS PLATEADOS DE CABEZA PERDIDA de 13 mm (QQ).

❑ Fije la PUERTA DERECHA (I) al EXTREMO DERECHO (A). Utilice los tornillos provistos de las BISAGRAS.

NOTA: Puede ser necesario aflojar el tornillo de montaje para deslizar parcialmente fuera de la ranura. Vuelva a apretar el tornillo antes de montar la BISAGRA al EXTREMO.

❑ Fije una PLACA DE TIRADOR (HH) y un TIRADOR (II) a la PUERTA DERECHA (I). Utilice un TORNILLO DORADO PARA METAL de 25 mm (MM).

❑ Repita la fijación de un TIRADOR, la PLACA DE TIRADOR y la PUERTA IZQUIERDA al EXTREMO IZQUIERDO (B).

14

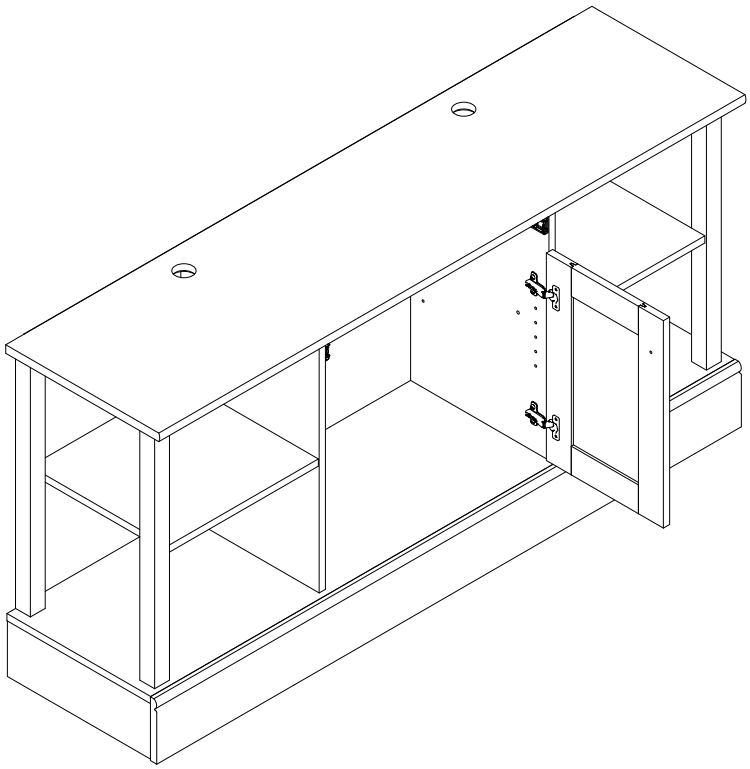

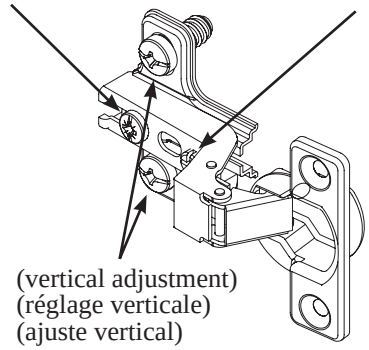

Refer to the enlarged diagram to identify the parts on the DOOR HINGES.

❑ The DOORS may need some adjustments. Follow the text below to make needed adjustments.

DOOR ADJUSTMENTS:

To adjust the DOORS from side to side (horizontal), loosen the mounting screw several turns, then turn the adjusting screw in or out. Tighten the mounting screw after making adjustments.

To adjust the DOORS up and down (vertical), loosen both vertical adjustment screws. Move the DOORS up or down to the desired location. Tighten the screws after making adjustments.

To adjust the DOORS in or out (depth), loosen the mounting screw one turn and move the DOORS in or out, as needed. Tighten the mounting screw after making adjustments.

Consulter le schéma agrandi pour identifier les pièces des CHARNIÈRES DE PORTE.

❑ Il faut peut-être ajuster les PORTES. Suivre les indications ci-dessous pour ajuster.

RÉGLAGES DE PORTES:

Pour ajuster les PORTES latéralement (horizontalement), desserrer la vis de montage quelques tours et tourner la vis de réglage vers l'intérieur ou vers l'extérieur. Serrer la vis de montage après avoir ajusté.

Pour ajuster les PORTES de haut en bas (verticalement), desserrer les deux vis de réglage. Déplacer les PORTES verticalement à l'emplacement désiré. Serrer les vis après avoir ajusté.

Pour ajuster les PORTES vers l'intérieur où vers l'extérieur (profondeur), desserrer la vis de montage un tour et déplacer les PORTES vers l'intérieur ou vers l'extérieur. Serrer la vis de montage après avoir ajusté.

Consulte el diagrama ampliado para identificar las piezas de las BISAGRAS DE PUERTA.

❑ Consulte el diagrama ampliado para identificar las piezas de las BISAGRAS.

Las PUERTAS pueden requerir de ajustes. Siga las instrucciones abajo para hacer los ajustes.

AJUSTE LAS PUERTAS:

Para ajustar las PUERTAS de un lado al otro (horizontalmente), afloje el tornillo de montaje varias vueltas y gire el tornillo de ajuste hacia el interior o hacia el exterior. Apriete el tornillo de montaje después de hacer los ajustes.

Para ajustar las PUERTAS hacia arriba o hacia abajo (vertical), afloje los dos tornillos de ajuste. Mueva las PUERTAS hacia arriba o hacia abajo a la ubicación deseada. Apriete los tornillos después de hacer los ajustes.

Para ajustar las PUERTAS hacia atrás o hacia adelante (profundidad), afloje el tornillo de montaje una vuelta y mueva las PUERTAS hacia el interior o hacia el exterior según sea necesario. Apriete el tornillo de montaje después de hacer los ajustes.

15

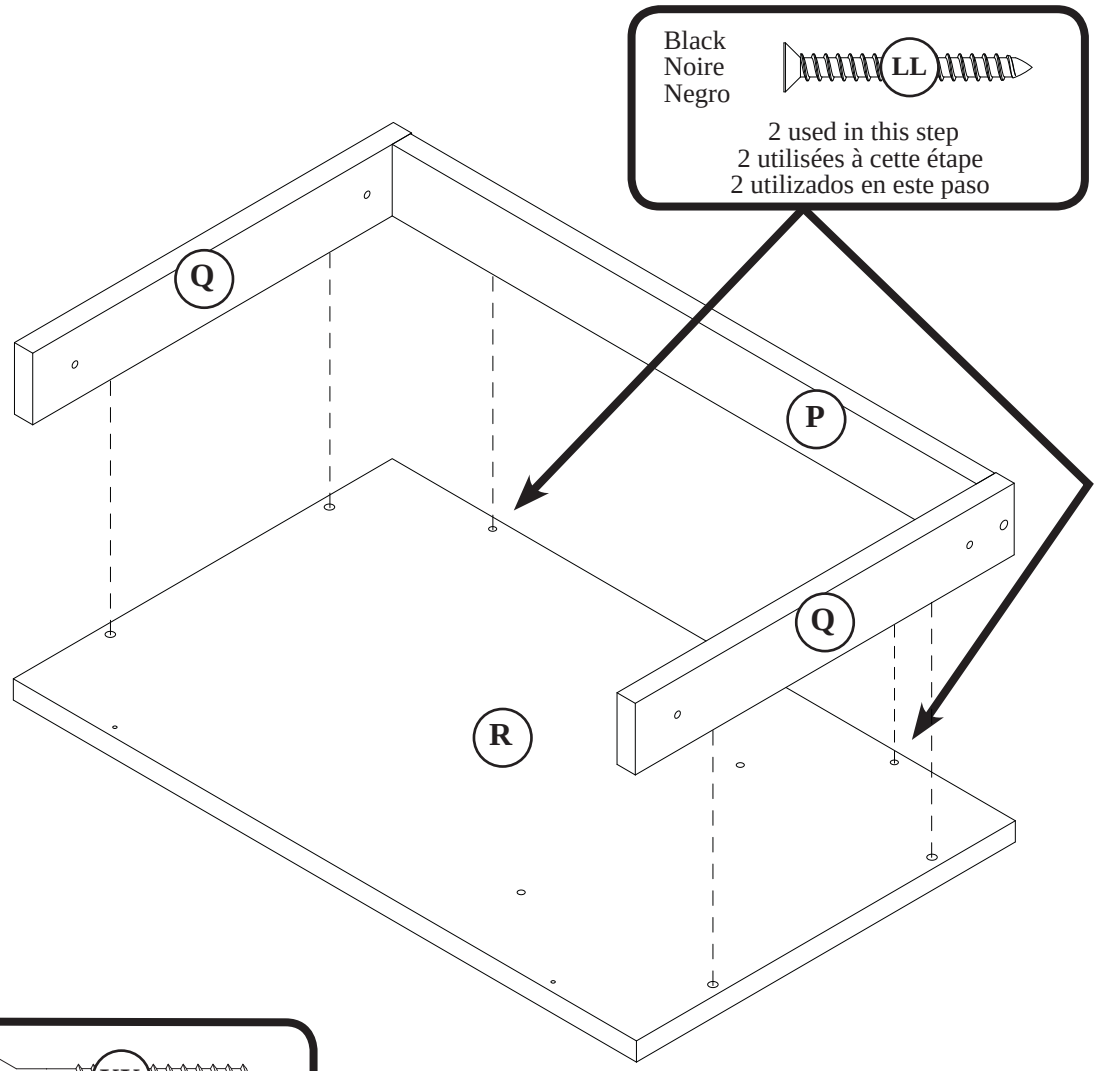

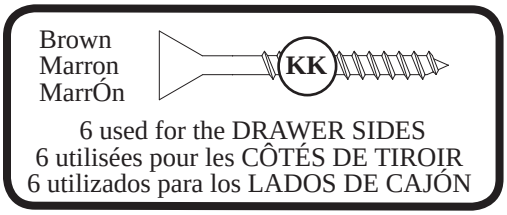

❑ Fasten the DRAWER SIDES (Q) to the DRAWER BACK (P) and DRAWER BOTTOM (R). Use six BROWN 1-1/2" FLAT HEAD SCREWS (KK).

❑ Fasten the DRAWER BACK (P) to the DRAWER BOTTOM (R). Use two BLACK 1-1/4" FLAT HEAD SCREWS (LL).

NOTE: You may need to use more force to turn the BLACK 1-1/4" FLAT HEAD SCREWS in because the DRAWER BACK is not pre-drilled.

❑ Fixer les CÔTÉS DE TIROIR (Q) à l'ARRIÈRE DE TIROIR (P) et au FOND DE TIROIR (R). Utiliser six VIS MARRON TÊTE PLATE 38 mm (KK).

❑ Fixer l'ARRIÈRE DE TIROIR (P) au FOND DE TIROIR (R). Utiliser deux VIS NOIRES TÊTE PLATE 32 mm (LL).

REMARQUE : Il faudra peut-être utiliser plus de force pour faire tourner les VIS NOIRES TÊTE PLATE 32 mm étant donné que l'ARRIÈRE DE TIROIR n'est pas pré-percé.

❑ Fije los LADOS DE CAJÓN (Q) y el DORSO DE CAJÓN (P) al FONDO DE CAJÓN (R). Utilice seis TORNILLOS MARRONES DE CABEZA PERDIDA de 38 mm (KK).

❑ Fije el DORSO DE CAJÓN (P) al FONDO DE CAJÓN (R). Utilice dos TORNILLOS NEGROS DE CABEZA PERDIDA de 32 mm (LL).

NOTA: Usted puede necesitar la utilización de más fuerza para atornillar los TORNILLOS NEGROS DE CABEZA PERDIDA de 32 mm porque el DORSO DE CAJÓN no está previamente taladrada.

16

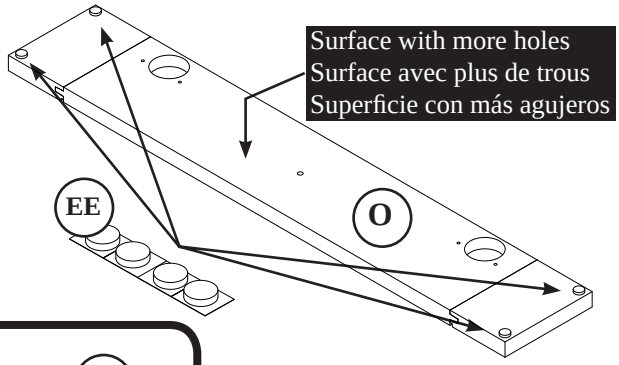

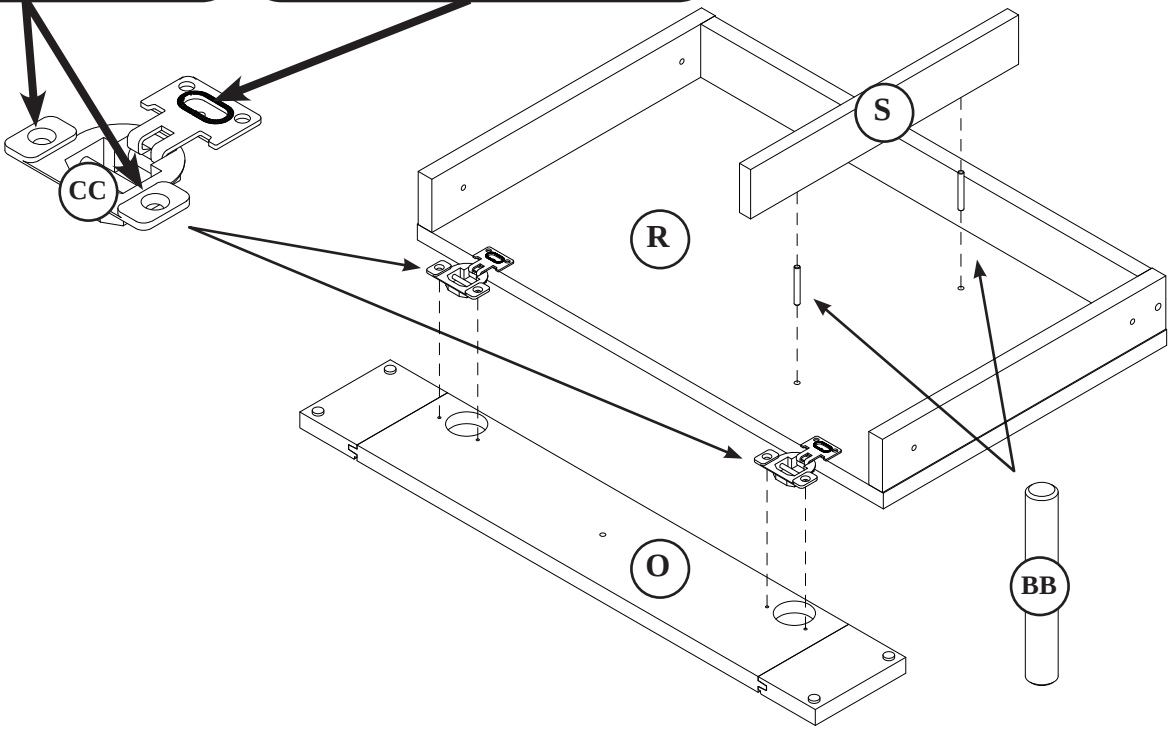

❑ Peel a FELT DISC from the FELT DISC CARD (EE). Stick a FELT DISC on the corners of the DRAWER FRONT (O).

❑ Push a LONG PIN (BB) into the holes in the DRAWER BOTTOM (R). Push the DRAWER DIVIDER (S) onto the LONG PINS (BB).

NOTE: The DRAWER DIVIDER is optional.

❑ Fasten the HINGES (CC) to the DRAWER FRONT (O). Use four SILVER 5/8" FLAT HEAD SCREWS (NN).

❑ Fasten the HINGES (CC) to the DRAWER BOTTOM (R). Use two SILVER 9/16" LARGE HEAD SCREWS (PP).

❑ Décoller le TAMPON EN FEUTRE de la FICHE DE TAMPONS EN FEUTRE (EE). Coller un TAMPON EN FEUTRE sur les coins du DEVANT DE TIROIR (O).

❑ Enfoncer une GOUPILLE LONGUE (BB) dans les trous du FOND DE TIROIR (R). Enfoncer le SÉPARATEUR DE TIROIR (S) sur les GOUPILLES LONGUES (BB).

REMARQUE : Le SÉPARATEUR DE TIROIR est optionnel.

❑ Fixer les CHARNIÈRES (CC) au DEVANT DE TIROIR (O). Utiliser quatre VIS ARGENTÉES TÊTE PLATE 16 mm (NN).

❑ Fixer les CHARNIÈRES (CC) au FOND DE TIROIR (R). Utiliser deux VIS ARGENTÉES TÊTE LARGE 14 mm (PP).

❑ Separe el TOPE DE FIELTRO de la TARJETA CON TOPES DE FIELTRO (EE). Pegue un TOPE DE FIELTRO en las esquinas de la CARA DE CAJÓN (O).

❑ Introduzca una ESPIGA LARGA (BB) en los agujeros en el FONDO DE CAJÓN (R). Introduzca el DIVISOR DE CAJÓN (S) en las ESPIGAS LARGAS (BB).

NOTA: El DIVISOR DE CAJÓN es opcional.

❑ Fije las BISAGRAS (CC) a la CARA DE CAJÓN (O). Utilice cuatro TORNILLOS PLATEADOS DE CABEZA PERDIDA de 16 mm (NN).

❑ Fije las BISAGRAS (CC) al FONDO DE CAJÓN (R). Utilice dos TORNILLOS NEGROS DE CABEZA GRANDE de 14 mm (PP).

17

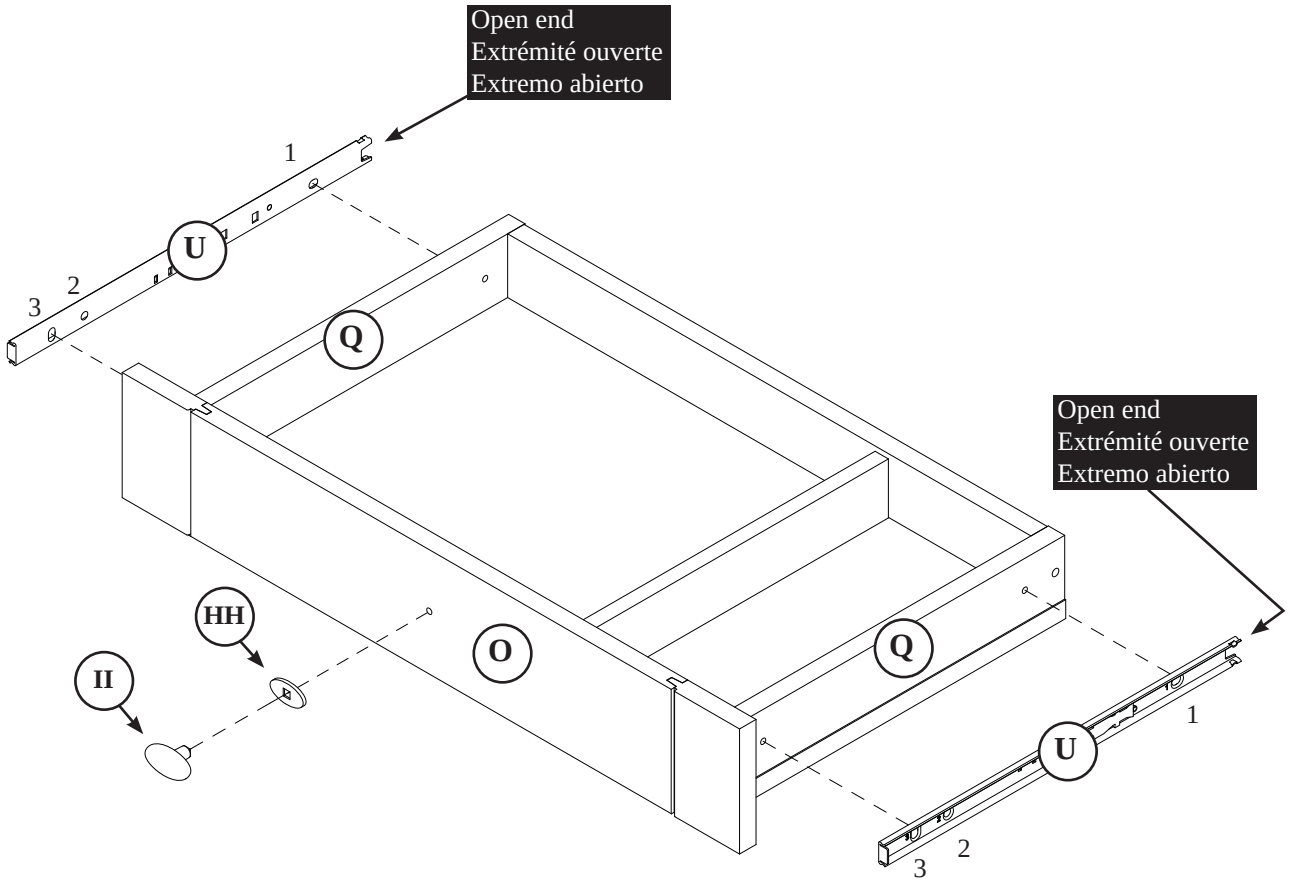

Gold
Dorée
Dorado

1 used in this step
1 utilisée à cette étape
1 utilizado en este paso

Black
Noire
Negro

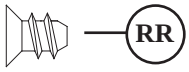

4 used for the SLIDES
4 utilisées pour les COULISSES
4 utilizados para las CORREDERAS

❑ Fasten the EXTENSION SLIDES (U) to the DRAWER SIDES (Q). Use four BLACK 5/16" FLAT HEAD SCREWS (RR) through holes #1 and #3.

❑ Fasten a BACKPLATE (HH) and KNOB (II) to the DRAWER FRONT (O). Use a GOLD 1" MACHINE SCREW (MM).

❑ Fixer les COULISSES D'EXTENSION (U) aux CÔTÉS DE TIROIR (Q). Utiliser quatre VIS NOIRES TÊTE PLATE 8 mm (RR) à travers les trous 1 et 3.

❑ Fixer une FERRURE (HH) et une POIGNÉE (II) au DEVANT DE TIROIR (O). Utiliser une VIS DORÉES À MÉTAUX 25 mm (MM).

❑ Fije las CORREDERAS DE EXTENSIÓN (U) a los LADOS DE CAJÓN (Q). Utilice cuatro tornillos NEGRO de cabeza PERDIDA de 8 mm (RR) a través de los agujeros No. 1 y No. 3.

❑ Fije una PLACA DE TIRADOR (HH) y un TIRADOR (II) a la CARA DE CAJÓN (O). Utilice un TORNILLO DORADOS PARA METAL de 25 mm (MM).

18

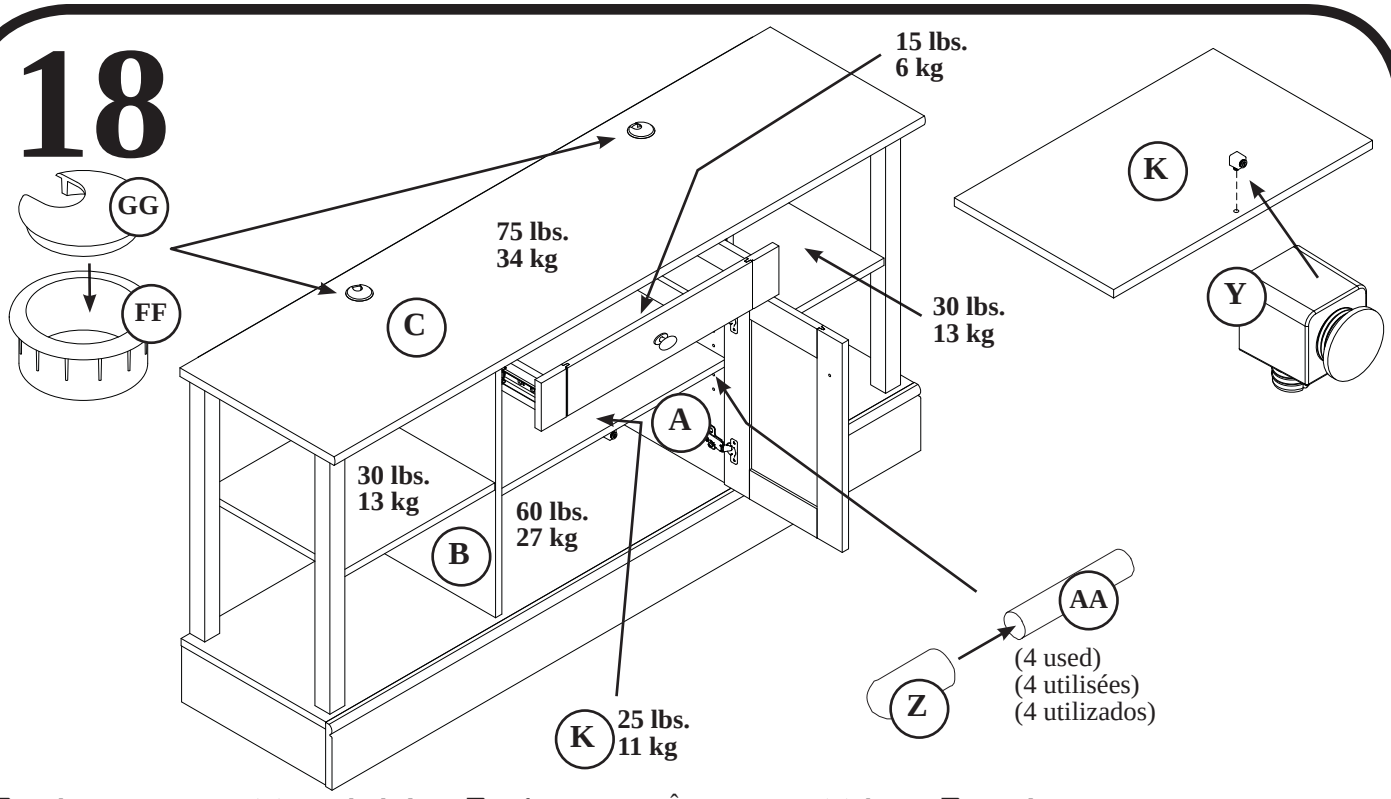

❑ Push a DOOR STOP (Y) into the hole in the ADJUSTABLE SHELF (K) as shown in the right diagram.

❑ Push a GROMMET (FF) and CAP (GG) into the large holes in the TOP (C).

❑ Push the RUBBER SLEEVES (Z) over the METAL PINS (AA). Insert the METAL PINS into the hole locations of your choice in the ENDS (A and B). Set the ADJUSTABLE SHELF (K) onto the METAL PINS with the DOOR STOP underneath the ADJUSTABLE SHELF.

❑ To insert the drawer into your unit, line up the EXTENSION SLIDES on the drawer with the EXTENSION RAILS on the unit and push the drawer into the unit until the drawer is fully inserted. The drawer will push in hard until it is all the way in, then it will slide in and out easier.

NOTE: Please read the back pages of the instruction booklet for important safety information.

This completes assembly. Clean with your favorite furniture polish or a damp cloth. Wipe dry.

❑ **Go to step 14 in the Hutch book to complete the assembly of that unit.**

❑ Enfoncer un ARRÊT DE PORTE (Y) dans le trou de la TABLETTE RÉGLABLE (K) tel que l'indique le schéma de droite.

❑ Insérer un PASSE-CÂBLES (FF) et un COUVERCLE DE PASSE-CÂBLES (GG) dans les gros trous du DESSUS (C).

❑ Enfoncer les MANCHONS EN CAOUTCHOUC (Z) sur les GOUPILLES EN MÉTAL (AA). Insérer les GOUPILLES EN MÉTAL dans les trous choisis dans les EXTRÉMITÉS (A et B). Poser la TABLETTE RÉGLABLE (K) sur les GOUPILLES EN MÉTAL avec l'ARRÊT DE PORTE sous la TABLETTE RÉGLABLE.

❑ Pour insérer le tiroir dans l'élément, aligner les COULISSES D'EXTENSION du tiroir sur les GLISSIÈRES D'EXTENSION de l'élément et enfoncer le tiroir dans l'élément jusqu'à ce que le tiroir soit complètement inséré. Le tiroir offrira une certaine résistance jusqu'à ce qu'il soit complètement inséré dans l'élément, il glissera ensuite sans difficulté.

REMARQUE : Prière de lire attentivement les importantes informations concernant la sécurité qui figurent sur les pages arrière du manuel d'instructions.

Ceci complète l'assemblage. Pour nettoyer, utiliser l'encaustique pour meubles préférée ou un chiffon humide. Essuyer.

❑ **Aller à l'étape 14 du manuel de Surmeuble pour terminer le montage de cette unité**.

❑ Introduzca un TOPE DE PUERTA (Y) dentro del agujero en el ESTANTE AJUSTABLE (K) como se muestra en el diagrama derecho.

❑ Inserte un OJAL (FF) y la CUBIERTA DE OJAL (GG) dentro de los agujeros grandes del PANEL SUPERIOR (C).

❑ Empuje los MANGUITOS DE GOMA (Z) sobre las ESPIGAS DE METAL (AA). Inserte las ESPIGAS DE METAL dentro de los agujeros al nivel preferido de los EXTREMOS (A y B). Coloque el ESTANTE AJUSTABLE (K) en las ESPIGAS DE METAL con el TOPE DE PUERTA debajo del ESTANTE AJUSTABLE.

❑ Para insertar el cajón dentro de la unidad, alinee las CORREDERAS DE EXTENSIÓN sujetadas al cajón con los RIELES DE EXTENSIÓN sujetados a la unidad y empuje el cajón dentro de la unidad hasta que el cajón esté completamente insertado. El cajón mueve con dificultad hasta que se inserte completamente dentro de la unidad, después deslizará fácilmente hacia dentro y hacia fuera.

NOTA: Por favor lea las páginas finales del folleto de instrucciones para información importante sobre la seguridad.

Esto completa el ensamblaje. Limpie con su pulimento para muebles preferido o un paño húmedo. Seque con un paño.

❑ **Vaya al paso 14 en el libro de Organizador para completar el ensamblaje de esa unidad.**

5-YEAR LIMITED WARRANTY

1. Sauder Woodworking Co. (Sauder®) provides limited warranty coverage to the original purchaser of this product for a period of five years from the date of purchase against defects in materials or workmanship of Sauder furniture components. As used in this Warranty, "defect" means imperfections in components which substantially impair the utility of the product. This Warranty gives you specific legal rights, and you may also have other rights which vary from state to state.
2. There is no warranty coverage for defects or conditions that result from the failure to follow product assembly instructions, information or warnings, misuse or abuse, intentional damage, fire, flood, alteration or modification of the product, or use of the product in a manner inconsistent with its intended use, nor any condition resulting from incorrect or inadequate maintenance, cleaning, or care. There is also no warranty coverage for rented products or any products purchased "used" or "as is", at a distress or going-out-of business sale, or from a liquidator.
3. As the exclusive remedy under this Warranty, Sauder will (at its sole option) repair or replace any defective furniture component. Sauder may require independent confirmation of the claimed defect and proof of purchase. Replacement parts will be warranted for only the remaining period of the original Warranty. SAUDER SHALL HAVE NO LIABILITY for ANY INCIDENTAL OR CONSEQUENTIAL DAMAGES OF ANY KIND and all such damages are EXCLUDED FROM THIS WARRANTY, such as loss of use, disassembly, transportation, labor or damage to property on or near the product. Some states do not allow the exclusion or limitation of incidental or consequential damages, so the above limitation or exclusion may not apply to you.
4. This Warranty applies only to warranted defects that first arise and are reported to Sauder within the warranty coverage period. The Warranty cannot be transferred to subsequent owners or users of the product, and it shall be immediately void in the event the product is resold, transferred, leased or rented to any third party or person other than the original purchaser.
5. THERE ARE NO OTHER WARRANTIES APPLICABLE TO THIS PRODUCT. Under the laws of certain states, there may be no implied warranties from Sauder and all implied warranties, INCLUDING ANY IMPLIED WARRANTY OF MERCHANTABILITY OR FITNESS FOR A PARTICULAR PURPOSE are disclaimed where allowed by law. TO THE EXTENT ANY IMPLIED WARRANTIES ARE APPLICABLE, ANY IMPLIED WARRANTIES, INCLUDING ANY IMPLIED WARRANTY OF MERCHANTABILITY OR FITNESS FOR A PARTICULAR PURPOSE, ARE LIMITED IN DURATION TO THE DURATION OF THIS EXPRESS WARRANTY or the minimum period allowed by law, whichever is shorter. Some states do not allow limitations on how long an implied Warranty lasts, so the above limitation may not apply to you.
6. For Warranty inquiries or claims, please visit our website www.sauder.com. You can also contact Sauder at 1-800-523-3987. Sauder may require Warranty claims to be submitted in writing to Sauder Woodworking Co., 502 Middle Street, Archbold, OH 43502 USA. Please include your sales receipt or other proof of purchase and a specific description of the product defect.

GARANTIE LIMITÉE DE 5 ANS

1. Sauder Woodworking Co. (Sauder®) offre une couverture de garantie limitée à l'acheteur initial du présent produit pendant une période de cinq ans à compter de la date d'achat contre tout défaut de matériaux ou de fabrication des composantes de mobilier Sauder. Le mot « défaut », tel qu'il est utilisé sous les termes de la présente garantie, comprend les imperfections des pièces qui empêchent substantiellement l'utilisation du produit. La présente garantie vous donne des droits légaux spécifiques et il est possible que vous ayez des droits supplémentaires variant d'État en État ou de province en province.
2. La présente garantie ne saurait couvrir les défauts ou conditions qui surviendraient à la suite du non respect des instructions, informations ou mises en garde de montage, d'une mauvaise utilisation ou d'un abus, d'un dommage intentionnel, d'un incendie, d'une inondation, d'une altération ou modification du produit, d'une utilisation du produit allant à l'encontre de son usage prévu, ni aucune condition résultant d'une maintenance, d'un nettoyage ou d'un entretien inappropriés ou inadéquats. De plus, il n'existe aucune garantie pour les produits loués ou tous les produits achetés « d'occasion » ou « en l'état », dans le cadre d'une vente aux enchères ou de solde pour cessation de commerce, ou auprès d'un liquidateur.
3. En tant que recours exclusif en vertu de la présente garantie, Sauder réparera ou remplacera (sur sa seule décision) toute composante de mobilier défectueuse. Sauder peut exiger une confirmation indépendante du défaut revendiqué ainsi qu'une preuve d'achat. Les pièces de rechange seront garanties uniquement pendant la période restante de la garantie originale. SAUDER NE SERA EN AUCUN CAS RESPONSABLE de TOUT DOMMAGE ACCESSOIRE OU CONSÉCUTIF DE TOUTE SORTE et lesdits dommages sont EXCLUS DE LA PRÉSENTE GARANTIE, à savoir perte d'utilisation, démontage, transport, main d'ceuvre ou dommages matériels sur ou à proximité du produit. Certains États ou provinces ne permettant pas l'exclusion ou la limite aux responsabilités pour dommages accidentels ou consécutifs, la limite ou l'exclusion ci-dessus peut ne pas être applicable.
4. La présente garantie ne s'applique qu'aux défauts garantis qui se produisent pour la première fois et qui sont signalés à Sauder dans les limites de ouverture de la garantie. La garantie ne peut pas être transférée à des propriétaires ou utilisateurs subséquents du produit, et sera immédiatement invalidée dans le cas où le produit est revendu, transféré, loué sous bail ou loué à une tierce partie ou personne autre que l'acheteur original.
5. IL N'EXISTE AUCUNE AUTRE GARANTIE EN VIGUEUR POUR LE PRÉSENT PRODUIT. En vertu des lois de certains États ou provinces, il ne peut y avoir de garanties implicites de la part de Sauder et toutes les garanties implicites, Y COMPRIS TOUTE GARANTIE IMPLICITE DE COMMERCIABILITÉ OU D'ADAPTATION À UN USAGE PARTICULIER sont déclinées partout où la loi l'autorise. DANS LA MESURE OÙ TOUTE GARANTIE IMPLICITE EST APPLICABLE, TOUTE GARANTIE IMPLICITE, Y COMPRIS TOUTE GARANTIE DE COMMERCIABILITÉ OU D'ADAPTATION À UN USAGE PARTICULIER, EST LIMITÉE À LA DURÉE DE LA PRÉSENTE GARANTIE EXPRESSE ou à la période minimum autorisée par la loi, la période la plus courte étant retenue. Certains États ne permettant pas que des limites soient imposées quant à la durée d'une garantie implicite, la limite ci-dessus peut donc ne pas être applicable.
6. Pour toute question concernant la garantie ou toute demande de réclamation, consulter le site Web www.sauder.com. Il est également possible de contacter Sauder en composant le 1-800-523-3987. Sauder peut exiger de soumettre les demandes de réclamation sous garantie par écrit à Sauder Woodworking Co., 502 Middle Street, Archbold, OH 43502 USA. Veuillez joindre votre ticket de caisse ou toute autre preuve d'achat ainsi qu'une description spécifique du défaut de produit.

GARANTÍA LIMITADA DE 5 AÑOS

1. Sauder Woodworking Co. (Sauder®) provee cobertura de garantía limitada al comprador original de este producto por un período de cinco años, a partir de la fecha de compra, contra defectos en los materiales o de mano de obra en los componentes de muebles Sauder. Como es utilizado en esta Garantía, "defecto" significa imperfecciones en los componentes que de manera fundamental afecta la utilidad del producto. Esta Garantía le permite a usted ciertos derechos legales, y usted también podría poseer otros derechos adicionales, los cuales varían de estado a estado.
2. No hay cobertura de garantía para defectos o estados que resulten del incumplimiento en seguir las instrucciones, la información o las advertencias sobre el ensamblaje del producto; del uso incorrecto o maltrato, del daño intencional, incendio, inundación, cambio o modificación del producto; o de la utilización del producto de manera contradictoria con el uso para el cual fue fabricado, ni por ningún estado que resulte del mantenimiento, limpieza o cuidado incorrecto o inadecuado. Tampoco no hay cobertura de garantía para los productos rentados o para cualesquiera productos comprados "de uso" o "como está", en una venta de bienes embargados o en una venta por salirse del negocio, o comprados a un liquidador.
3. Como un recurso exclusivo bajo esta Garantía, Sauder (sólo a su opción) reparará o reemplazará cualquier componente defectuoso de mueble. Sauder puede requerir una confirmación independiente de un defecto reclamado y una prueba de compra. Las piezas de repuesto serán garantizadas solamente por el período de tiempo que queda de la Garantía original. SAUDER NO TENDRÁ RESPONSABILIDAD por NINGÚN DAÑO INCIDENTAL O CONSECUENTE DE NINGÚN TIPO y todos dichos daños SE EXCLUYEN DE ESTA GARANTÍA, tales como pérdida de uso, desensamblaje, transportación, trabajo o daño a la propiedad en o cerca del producto. Algunos estados no permiten la exclusión o limitación de daños incidentales o consecuentes, en tales instancias la limitación o exclusión antes mencionada podría no ser aplicable a usted.
4. Esta Garantía sólo es aplicable a defectos garantizados que primeramente surjan y se informen a Sauder dentro del período de cobertura de garantía. La Garantía no puede ser transferida a propietarios o usuarios subsiguientes del producto, y ésta será inmediatamente invalidada en el caso que el producto sea revendido, transferido, arrendado o rentado a cualquier tercero u otra persona que no sea el comprador original.
5. NO HAY OTRA GARANTÍA APLICABLE A ESTE PRODUCTO. Bajo las leyes de ciertos estados, pueden no haber garantías implícitas de Sauder y se hace renuncia de responsabilidad de todas las garantías implícitas donde lo permita la ley, INCLUYENDO CUALQUIER GARANTÍA IMPLÍCITA DE MERCANTIBILIDAD O DE APTITUD PARA UN PROPÓSITO EN PARTICULAR. EN LA MEDIDA CUALQUIER GARANTÍA IMPLÍCITA ES APLICABLE, CUALESQUIERA GARANTÍAS IMPLÍCITAS, INCLUYENDO AQUELLA DE MERCANTIBILIDAD O DE APTITUD PARA UN PROPÓSITO EN PARTICULAR, SE LIMITAN EN DURACIÓN HASTA LA DURACIÓN DE ESTA GARANTÍA IMPLÍCITA o hasta el periodo mínimo permitido por la ley, la que sea más corta. Algunos estados no permiten limitaciones en cuanto a la duración de una garantía implícita, por eso la limitación arriba citada pueda no ser aplicable a usted.
6. Para solicitud de información o reclamación de Garantía, por favor, visite nuestro sitio Web www.sauder.com. Usted también puede contactar a Sauder llamando al 1-800-523-3987. Sauder puede solicitar que las reclamaciones sean presentadas por escrito a Sauder Woodworking Co., 502 Middle Street, Archbold, OH 43502 EE.UU. Por favor incluya su recibo de venta u otra prueba de compra y una descripción detallada del defecto del producto.

⚠ WARNING

Please use your furniture correctly and safely. Improper use can cause safety hazards, or damage to your furniture or household items. *Carefully read the following chart.*

Look out for:	What can happen:	How to avoid the problem:
• Overloaded shelves. • Improper loading can cause the product to be top-heavy.	• Risk of injury. • Top-heavy furniture can tip over. • Overloaded shelves can break.	• Never exceed the weight limits shown in the instructions. • Work from bottom to top when loading shelves. Place the heavier items on the lower shelves.
• Improperly moving furniture that is not designed and equipped with casters.	• Furniture can tip over or break if improperly moved. • Physical injury. Furniture can be very heavy.	• Unload shelves from top to bottom before moving the furniture. • Do not push furniture, especially on a carpeted floor. Have a friend help you lift the item and set it in place. • This unit must be positioned against a wall.
• Placing TVs on furniture items that are not designed to support a television is hazardous.	• Risk of injury or death. TVs can be very heavy. Plus the weight and location of the picture tube tends to make TVs unbalanced and prone to tipping forward.	• This product is not designed to support a television.

⚠ AVERTISSEMENT

Prière d'utiliser le mobilier à bon escient et avec prudence. Une mauvaise utilisation peut être à l'origine de risques d'accident ou peut endommager le mobilier et les articles ménagers. *Lire attentivement le tableau suivant.*

À surveiller :	Danger éventuel :	Solution :
• Tablettes surchargées. • En cas de chargement inadéquat l'élément peut être lourd du haut.	• Risque de blessure. • Du mobilier mal équilibré risque de se renverser. • Des tablettes surchargées risquerait de casser.	• Ne jamais excéder les limites de poids indiquées dans les instructions. • Pour charger les tablettes, commencer par remplir celui du bas pour finir par celui du haut. Placer les articules plus lourds sur les tablettes inférieures.
• Déplacement inadéquat d'un mobilier qui n'est pas conçu pour avoir des roulettes et n'en est pas équipé.	• Le mobilier risque de se renverser ou de casser en cas de déplacement inadéquat. • Blessure physique. Le mobilier peut être très lourd.	• Décharger les tablettes en commençant par celui du haut avant de déplacer le mobilier. • Ne pas pousser le mobilier, surtout sur la moquette. Se faire aider par une autre personne pour soulever l'élément et le mettre en place. • Cet élément devait être placé contre un mur.
• Il est dangereux de placer des téléviseurs sur des meubles que ne sont pas prévus à cet effet.	• Risque de blessures graves, voire mortelles. Les téléviseurs peuvent être particulièrement lourds. De plus, le poids et l'emplacement du tube image ont tendance à rendre les téléviseurs instables et enclins à tomber vers l'avant.	• Ce produit n'est pas destiné à supporter un téléviseur.

⚠ ADVERTENCIA

Por favor use el mobiliario correcta y seguramente. El mal uso puede causar riesgos de seguridad o daño a las unidades o artículos domésticos. *Cuidadosamente lea la tabla a continuación.*

Esté alerto de:	Puede ocurrir:	Evitar el problema:
• Estantes sobrecargados • Cargar el producto inadecuadamente puede causar la inestabilidad.	• Riesgo de lesiones. • El mobiliario inestable puede volcarse. • Estantes sobrecargados pueden romper.	• Nunca exceder los límites de peso indicados en las instrucciones. • Comience a cargar los estantes a partir de la base y trabaje hacia arriba. Coloque los artículos más pesados sobre los estantes inferiores.
• Mover incorrectamente el mobiliario que no está diseñado y provisto con ruedecitas.	• La inclinación o rotura de mobiliario si se mueve de manera inadecuada. • Lesión física. El mobiliario puede ser muy pesado.	• Descargue los cajones desde arriba hacia abajo antes de mover la unidad. • No empuje la unidad, especialmente sobre un piso alfombrado. Pide la ayuda de otra persona para levantar la unidad y colocarla en lugar. • Esta unidad debe ser colocada contra una pared.
• Es peligroso colocar los televisores sobre unidades de mobiliario que no están diseñadas para soportar un televisor.	• Riesgo de lesiones o muerte. Los televisores pueden ser muy pesados. Además, el peso y la ubicación del tubo de imagen tienden a causar la inestabilidad de televisores y propensa a volcarse hacia adelante.	• Este producto no está diseñado para soportar un televisor.

Certificate of Conformity

1. This certificate applies to the Sauder Woodworking Product identified by this Instruction Book.
2. This certificate applies to compliance of this product with the CPSC Ban on Lead-Containing Paint (16 CFR 1303).
3. This product is manufactured by: Sauder Woodworking Company
   502 Middle Street
   Archbold, Ohio 43502
   (419) 446-2711
4. Date of Manufacture: **January 2011**

SAUDER®

www.sauder.com

1-800-523-3987