realspace®

Koru
Collection

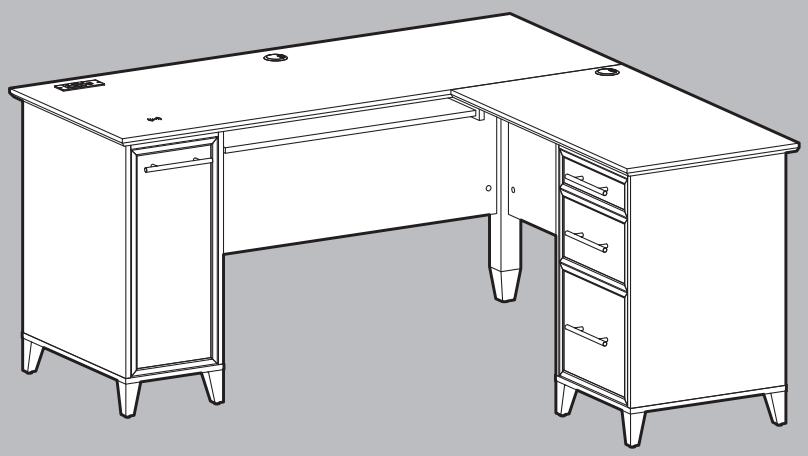

L-Shaped Computer Desk

Assembly instructions and warranty information

Bureau d'ordinateur en L

Instructions pour l'assemblage et information sur la garantie

Escritorio para computadora en "L"

Instrucciones para el ensamblaje e información sobre la garantía

For customer support, call 1-800-949-9974

Pour le soutien à la clientèle, appelez le 1 800 949-9974

Llame para asistencia al cliente 1-800-949-9974

Date Manufactured / Date de fabrication / Fecha de manufactura: _____

Lot # / Numéro de lot / Número de lote: _____

version 0926

Items 5886205, 7675436, 9293424

Distributed by: ODP Business Sourcing, LLC, 6600 N. Military Trail, Boca Raton, FL 33496 USA
Realspace is a trademark of The Office Club, LLC.
© 2026 ODP Business Sourcing, LLC. All rights reserved.

⚠ Warning

Please use your furniture correctly and safely. Improper use can cause safety hazards, or damage to your furniture or household items. *Carefully read the following chart.*

Look out for:	What can happen:	How to avoid:
Children climbing on furniture. A child may try to reach a toy or other object by climbing on furniture. Children will play and be active near a TV.	Risk of injury or death. A child climbing on a piece of furniture or playing with a TV can cause it to tip over.	Never allow children to climb on or play with furniture. Do not place toys, food, etc. on the top shelves and/or drawers. Children may try to climb to reach them out of curiosity.
Overloaded drawers and/or shelves. Improper loading can cause furniture to be top-heavy.	Risk of injury or damage to furniture and/or equipment. Overloaded drawers and/or shelves can break.	Refer to your assembly manual for maximum weight capacities. Load drawers and shelves from the bottom to the top. Place heavier items in lower drawers and/or shelves. Unload drawers and shelves from the top to the bottom before moving the furniture.
Placing a TV on furniture that is not designed to support a TV.	Risk of injury or death. TVs can be very heavy. The weight and location of the picture tube tends to make them unbalanced and prone to tipping forward.	This product is not designed to support a TV.
Improperly moving furniture.	Risk of injury or damage to furniture and/or equipment. Furniture can tip over if not moved carefully over obstacles or across a changing floor surface (ex: from a wood floor to carpeted floor).	Do not push furniture, especially on carpeted floor. Have someone help you lift the item and place it in its new location. Remove any glass tops, shelves or doors before moving.

Thank you for purchasing this product. We trust that you will be completely satisfied with your product for years to come. This product is backed by a 5 year limited warranty and has been crafted with today's lifestyles in mind.

Call Us First!
DO NOT RETURN TO STORE.
For immediate help with assembly or product information call our toll-free number:
1-800-949-9974 Mon-Fri 8:30am to 5pm CST.
Our staff is ready to provide assistance.
Damaged or missing parts ship from our facility in 1-2 business days.

The maximum recommended weight allowance is 284 lbs (128.8 kg) for top surface.
The maximum recommended weight allowance is 23 lbs (10.4 kg) for keyboard tray. Lot # is located on a side panel. Please record it in space below for future reference. Record date of purchase below and save this booklet for future reference. Call for parts & service 1-800-949-9974. For customer support, Vendor Sticker can be found on the back of the back panel.

SPECIAL NOTE: Please read the instruction sheets completely before assembly. Examine all packaging material before discarding carton. Remove any remaining staples from the carton before discarding. Select a smooth work surface which will not scratch or damage parts. Remove all parts from carton and separate into groups as indicated on parts list. Please ensure all parts are included prior to assembly. Use of power too ssembly is not recommended.

Customer Service 1-800-949-9974

Date Purchased: _____

⚠ Avertissement

Prière d'utiliser le mobilier à bon escient et avec prudence. Une mauvaise utilisation peut être à l'origine de risques d'accident ou peut endommager le mobilier et les articles ménagers. *Lire attentivement le tableau suivant.*

Faites attention :	Les risques :	Comment éviter :
Enfants monter sur des meubles. Un enfant peut essayer d'atteindre un jouet ou tout autre objet en s'élevant sur des meubles. Les enfants vont jouer et être actifs à proximité du téléviseur.	Risque de blessures voire la mort. Un enfant s'élevant sur un meuble ou jouant avec une télé peut la faire incliner plus se renverser.	Ne laissez pas les enfants monter ou jouer près de la télé. Ne posez jamais de jouets, nourriture, etc. sur les étagères ou les tiroirs supérieurs. Les enfants pourraient tenter des les attraper par curiosité.
Etagères et/ou tiroirs surchargées. Le chargement impropre peut rendre des meubles instable.	Risque de blessures voire la mort ou dommages aux meubles et/ou au équipement. Etagères/tiroirs surchargées peuvent casser.	Ne jamais excéder les limites de poids indiquées dans les instructions. Charger l'étagères/tiroirs à partir du bas et finir au haut. Placer objets les plus lourds sur l'étagères/tiroirs inférieures. Déchargez les tiroirs et les étagères de haut en bas avant de déplacer les meubles.
Plaçant une télévision sur meubles qui ne sont pas conçus pour supporter une télévision.	Risque de blessures voire la mort. Les téléviseurs peuvent être tres lourds. Le poids et l'emplacement du tube image ont tendance à rendre les téléviseurs instables et enclins à tomber vers l'avant.	Ce produit n'est pas conçu pour supporter une télé.
Meubles qui sont déplacés incorrectement.	Risque de blessures voire la mort ou dommages aux meubles et/ou au équipement. Les meubles peuvent incliner en avant et casser si non déplacé soigneusement au-dessus des obstacles ou à travers une surface changeante (ex: d'un plancher en bois au plancher tapissé).	Ne poussez pas les meubles, en particulier sur un sol avec une moquette. Obtenez l'aide de quelqu'un pour soulever le meuble et placer dans son nouvel emplacement. Désassemblez toutes les tables, étagères ou portes de verre avant de se déplacer.

Nous vous remercions d'avoir acheté ce produit et espérons que vous en serez entièrement satisfait pendant de longues années. Ce produit est couvert par une garantie limitée de 5 ans et a été conçu pour répondre aux besoins d'aujourd'hui.

N'hésitez pas à nous appeler!
NE RENVOYEZ PAS LE PRODUIT AU MAGASIN.
Pour obtenir de l'aide lors du montage ou des informations sur le produit, veuillez appeler notre numéro sans frais : 1-800-949-9974, du lundi au vendredi, de 8h 30 à 17h Heure Centrale.
Notre personnel se fera un plaisir de vous fournir l'aide nécessaire.
Les pièces de rechange seront expédiées depuis notre unité de production dans un délai de 1 à 2 jours ouvrables.

Le panneau supérieur peut supporter un poidsmaximal de 128,8 kg (284 lb).
La tablette du clavier peut supporter un poids maximal de 10,4 kg (23 lb). Le numéro de lot figure sur un panneau latéral. Veuillez l ' inscrire dans l ' espace ci-dessous à des fins de consultation future. Notez la date d 'achat ci-dessous et enregistrez ce guide pour une utilisation ultérieure. Communiquez au besoin avec le service après-vente au 1 800 949-9974. Les coordonnées du service client sont indiquées sur l'autocollant du vendeur au dos du panneau arrière.

REMARQUE : Veuillez lire toutes les directives avant de procéder au montage. Examinez tout le matériel d'emballage avant de jeter le carton. Retirez les agrafes de ce dernier avant de le jeter. Choisissez une surface de travail lisse qui ne pourra ni égratigner ni endommager les pièces. Enlevez toutes les pièces du carton et répartissez-les en groupes tel qu'indiqué sur la liste des pièces. Assurez-vous que toutes les pièces ont été incluses avant de commencer le montage. L'utilisation d'outils électriques n'est pas recommandée pour le montage.

Service à la clientèle : 1-800-949-9974

Date d'achat :_____

⚠ Advertencia

Por favor use su mueble correctamente y seguramente. El uso impropio puede causar riesgos de seguridad o daño al mueble o artículos domésticos. *Cuidadosamente lea la tabla a continuación.*

Tenga cuidado con:	Puede ocurrir:	Como evitar:
Niños subiéndose a los muebles. Un niño tratara de alcanzar un juguete u otro objeto subiéndose a los muebles. Niños muy activos que juegan cerca del televisor.	Riesgo de lesión o muerte. Un niño subiéndose a un mueble o jugando con el televisor puede causar que se caiga.	Nunca permita que lo niños se suban o jueguen con los muebles. No coloque juguetes, comida, etc. sobre las gavetas o repisas superiores. Los niños trataran de subirse para alcanzarlos o por curiosidad.
Gavetas y repisas con sobrelleno. Colocando objetos de forma incorrecta puede causar el mueble ser inestable.	Riesgo de lesión o muerte o daño al mueble y equipo. Gavetas y repisas con sobrelleno se pueden romper.	Consulte sus instrucciones para el peso maximo permitido. Coloque artículos dentro de las gavetas o sobre las repisas empezando de abajo hacia arriba. Coloque los objetos más pesados en las gavetas o repisas inferiores. Descargue las gavetas y repisas empezando de arriba hacia abajo antes de mover el mueble.
Colocando un televisor sobre un mueble que no es diseñado para un televisor.	Riesgo de lesión o muerte. El televisor puede ser muy pesado. El peso y la localización del tubo de la pantalla lo hace estar fuera de balance y propensa a volcarse.	Este producto no es diseñado para un televisor.
Moviendo muebles de forma incorrecta.	Riesgo de lesión o muerte o daño al mueble y equipo. El mueble puede volcarse o romperse cuando se mueve de forma incorrecta sobre obstáculos o sobre un piso desnivelado (ejemplo: sobre un piso de madera a un piso alfombrado).	No empuje el mueble especialmente sobre la alfombra. Consiga que alguien le ayude a levantar el mueble para poder colocarlo en su lugar. Desensamble cualquier mesa, estante o puerta de vidrio antes de mover.

Le damos las gracias por adquirir este producto. Confiamos en que quede completamente satisfecho con sus prestaciones. Este producto tiene una garantía limitada de 5 años y ha sido creado atendiendo al estilo de vida de hoy día.

ANTES DE DEVOLVERLO, ¡LLÁMENOS!
Si desea más información sobre el montaje, llámenos sin coste adicional alguno al siguiente teléfono de 8:30 de la mañana a 5 de la tarde de lunes a viernes (hora del Este de EE. UU.): +1-800-949-9974 Nuestro personal le proporcionará toda la ayuda que necesite.
Las piezas dañadas o no adjuntadas saldrán de nuestras instalaciones en uno o dos días hábiles.

El peso máximo recomendado es de 128,8 kg (284 libras) en el tablero.
El peso máximo recomendado es de 10,4 kg (23 libras) para la bande ja del teclado. El lote # está ubicado en un panel lateral. Anótelo en el espacio siguiente para poder consultarlo en el futuro. Anote la fecha de compra en el espacio a continuación y guarde este documento para poder consultarlo. El teléfono de asistencia y repuestos es 1-800-949-9974. Para contactar con el servicio de asistencia al cliente, consulte la pegatina del vendedor que encontrará en la parte trasera del panel trasero.

NOTA: Lea atentamente toda la hoja de instrucciones antes de comenzar el montaje. Antes de deshacerse del embalaje compruebe que no ha olvidado nada en su interior. Seleccione una superficie de trabajo lisa que no raye ni dañe las partes. Quite cualquier grapa u accesorio fijado al cartón antes de tirarlo. Una vez apartadas las piezas, sepárelas en grupos como se indica en la lista. Cerciórese de que tiene todas las piezas antes de comenzar el ensamblaje. No se recomienda utilizar herramientas muy potentes para ensamblar este mueble.

Nuestro teléfono de atención al cliente es +1-800-949-9974 Fecha de compra: _____

PARTS LIST LISTE DES PIÈCES LISTA DE PIEZAS

Name Nom Nombre		Part Pièce Pieza	Qty. Qté Cantidad	Spare Épargner Sobrante	Name Nom Nombre		Part Pièce Pieza	Qty. Qté Cantidad	Spare Épargner Sobrante
A	Left top panel Panneau supérieur gauche Panel superior izquierdo	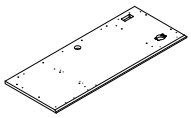	1		N	Right top rail Moulure supérieure droite Barra superior derecha	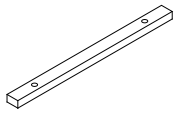	1	
B	Left side panel Plaque latérale gauche Placa izquierda	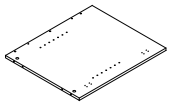	1		O	Drawing partition plate Cloisons de tiroirs Separador de cajón	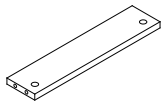	2	
C	Left medial panel Panneau intérieur gauche Placa superior izquierda	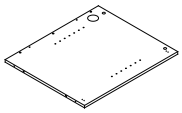	1		P	Middle drawer front Façade du tiroir du milieu Frente del cajón central	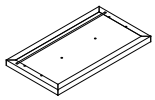	1	
D	Right inner side panel Panneau latéral intérieur droit Panel lateral interior derecho	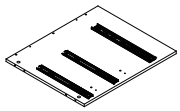	1		Q	Upper drawer front Façade du tiroir supérieur Frente del cajón superior	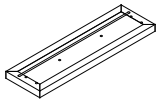	1	
E	Right side panel Panneau droit Placa derecha	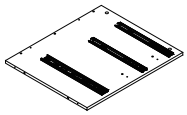	1		R	Upper left drawerside Côté tiroir supérieur gauche Cajón superior izquierdo	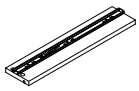	1	
F	Left back panel Plaque arrière gauche Placa trasera izquierda	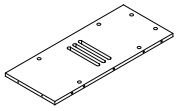	1		S	Upper right drawer side Côté tiroir supérieur droit Lado superior derecho del cajón	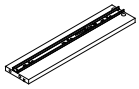	1	
G	Right back panel Panneau arrière droit Placa trasera derecha	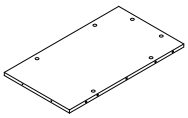	1		T	Upper drawer back Dossier du tiroir supérieur En el respaldo del cajón	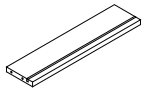	1	
H	Left bottom panel Plaque inférieure gauche Piso izquierdo	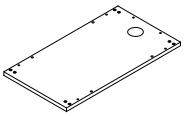	1		U	Upper / middle drawer bottom Fond du tiroir supérieur/moyen En/en el cajón inferior	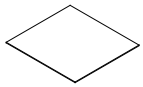	2	
I	Right bottom panel Plaque inférieure droite Piso derecho	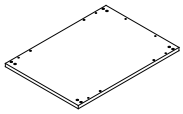	1		V	Middle left drawer side Tiroir du milieu gauche Cajón medio izquierdo	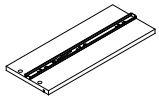	1	
J	Middle back panel Plaque arrière centrale Placa trasera	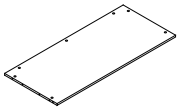	1		W	Middle right drawer side Côté tiroir droit central En el lado derecho del cajón	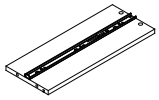	1	
K	Keyboard drawer Tiroir pour clavier Cajón de teclado	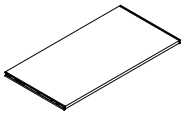	1		X	Middle drawer back Dossier du tiroir central Soporte del cajón medio	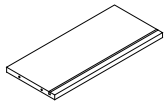	1	
L	Doorframe Encadrement de porte Marco de la puerta	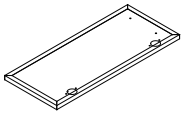	1		Y	Lower left drawer side Côté du tiroir inférieur gauche Lado inferior izquierdo del cajón	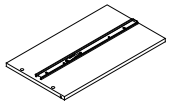	1	
M	Left top rail Moulure supérieure gauche Tiras superiores izquierdas	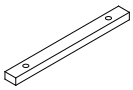	1		Z	Lower right drawer side Côté tiroir inférieur droit Lado inferior derecho del cajónizquierda	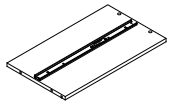	1	

PARTS LIST LISTE DES PIÈCES LISTA DE PIEZAS

Name Nom Nombre		Part Pièce Pieza	Qty. Qté Cantidad	Spare Épargner Sobrante	Name Nom Nombre		Part Pièce Pieza	Qty. Qté Cantidad	Spare Épargner Sobrante
AA	Lower drawer back Dossier du tiroir inférieur Debajo del respaldo del cajón		1		D1	Hinge Charnières Bisagra		2	
BB	Lower drawer bottom Plaque de fond du tiroir inférieur Debajo del cajón		1		E1	Rubber sleeve Manchon en caoutchouc Cubierta de goma		4	
CC	Supporting foot Pieds de soutien Pies de soporte		4		F1	Metal pin Goupilles en métal Pin de metal		4	
DD	Supporting foot Pieds de soutien Pies de soporte		4		G1	Power strip Tablero de alimentación Tableau d'alimenta-tion		1	
EE	Lower drawer front Façade inférieure du tiroir Debajo del cajón frontal		1		H1	Hide wireless charging Ocultar la carga inalámbrica Cacher la charge sans fil		1	
FF	Adjustable shelf Panneau mobile Estante ajustable		1		I1	Pull Pull Tire		4	
GG	Partition panel Panneau de séparation Panel divisorio		1		J1	Plastic ring Anneaux en plastique Anillo de plástico		2	
HH	Right foot pillar Pilier pied droit Pilar del pie derecho		1		K1	Desk grommet Anillo de cable de escritorio Anneau de câble de table		2	
II	Side back panel Panneau arrière latéral Placa lateral		1		L1	File Hanger Support de fichier Marco de archivo		2	
JJ	Right top panel Panneau supérieur droit Panel superior derecho		1		M1	File Hanger Support de fichier Marco de archivo		2	
A1	KD cam KD CAM Cámara KD		53	4	N1	Bracket Supports Soporte		2	
B1	KD bolt KD bol KD Bolt		53	4	O1	KD cam stick Tireur de came KD Palanca de leva KD		9	
C1	Wood Dowel 8X30mm Tenons en bois Tenon de madera		48	4	P1	Foot Nail Clous de pied Clavo de pie		9	1

PARTS LIST LISTE DES PIÈCES LISTA DE PIEZAS

Name Nom Nombre		Part Pièce Pieza	Qty. Qté Cantidad	Spare Épargner Sobrante	Name Nom Nombre		Part Pièce Pieza	Qty. Qté Cantidad	Spare Épargner Sobrante
Q1	Glue Colle Pegamento	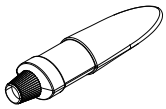	1		S3	5/8" Screw Vis de 16 mm Tornillo de 16 mm	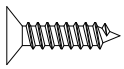	12	2
R1	Wood Dowel 8X40mm Tenons en bois Tenon de madera		6	1	S4	1/2" Screw Vis de 12 mm Tornillo de 12 mm		2	1
T1	L-brackel Support en L Soporte en forma de L	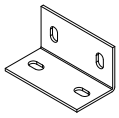	2		S5	1/2" Screw Vis de 12 mm Tornillo de 12 mm	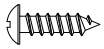	4	1
U1	Iron connect Connexions en fer Conexión de hierro	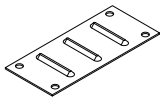	2		S6	1/2" Screw Vis de 12 mm Tornillo de 12 mm	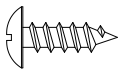	8	1
V1	Cord clip Pince de ligne Clip de línea		4		S7	1/2" Bolt Boulon de 12 mm Perno de 12 mm	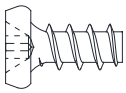	8	1
S1	1-1/2" Screw Vis de 38 mm Tornillo de 38 mm	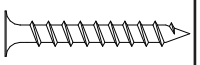	40	4	S8	5/8" Screw Vis de 16 mm Tornillo de 16 mm	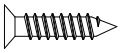	4	1
S2	1" Screw Vis de 25 mm Tornillo de 25 mm	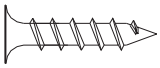	4	1	S9	Bumper card Tarjeta de amortiguación Carte Bumper	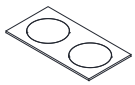	1	

SIZE COMPARISON CHART
TABLEAU DE COMPARAISON DE TAILLES
TABLA DE COMPARACIÓN DE TAMAÑOS

S1	1-1/2" Screw Vis de 38 mm Tornillo de 38 mm	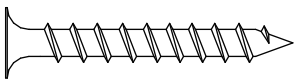
S2	1" Screw Vis de 25 mm Tornillo de 25 mm	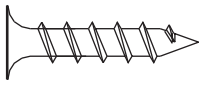
S3	5/8" Screw Vis de 16 mm Tornillo de 16 mm	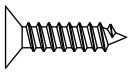
S4	1/2" Screw Vis de 12 mm Tornillo de 12 mm	
S5	1/2" Screw Vis de 12 mm Tornillo de 12 mm	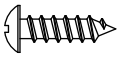
S6	1/2" Screw Vis de 12 mm Tornillo de 12 mm	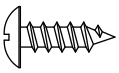
S7	1/2" Bolt Boulon de 12 mm Perno de 12 mm	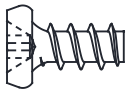
S8	5/8" Screw Vis de 16 mm Tornillo de 16 mm	

Installation of Cams and Pins :
Screw the Pin into hole. To set Cams correctly, ensure the arrow on the Cam head points to the hole of the Pin it is locking. Lock Cam by turning Cam head one third clockwise with screwdriver. Do not overtighten. Please don’t use an electric screwdriver to assemble the unit.

Installation des roulettes à blocage et des chevilles :
Vissez la cheville à l'intérieur du trou.assurez-vous que la flèche sur le dessus de la roulette pointe vers le trou de la cheville à bloquer. Verrouillez la roulette à blocage en tournant le dessus de la roulette d'un tiers de tour en sens horaire à l'aide d'un tournevis. Ne serrez pas trop.
Veuillez ne pas utiliser un tournevis électrique pour assembler ce meuble.

Instalación de levas y pernos :
Atornille el pasador en el agujero, asegúrese de que la flecha en la cabeza de la leva apunta hacia el agujero del pasador que esta asegurando. Asegure la leva girando la cabeza un tercio en el sentido de las agujas del reloj. No la apriete en exceso.
No utilice un destornillador eléctrico para ensamblar la unidad.

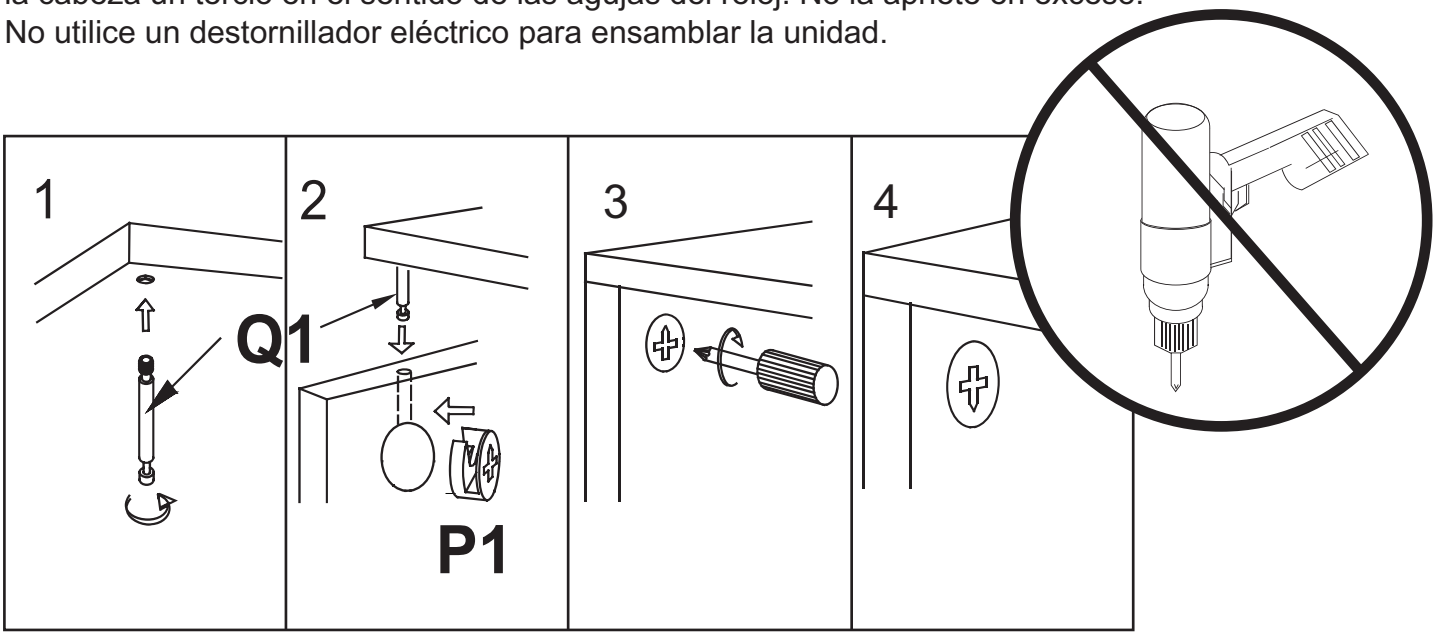

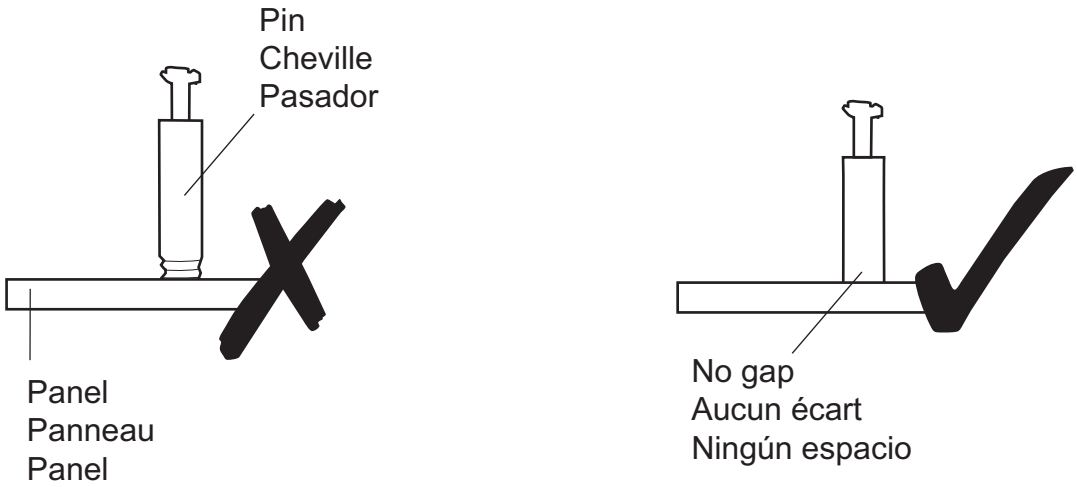

1

C1 x8

Q1

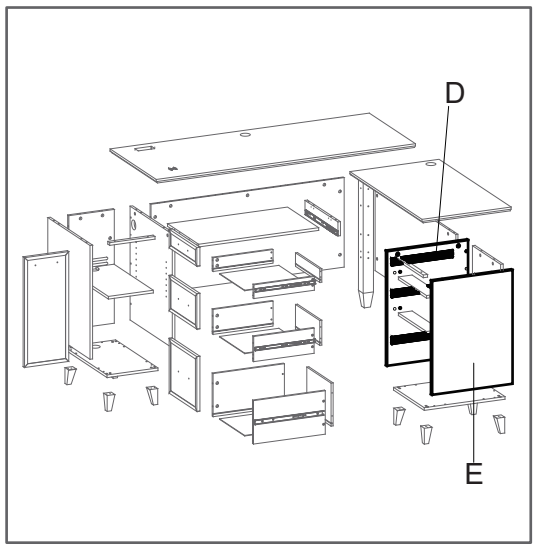

CAUTION ATTENTION PRECAUCIÓN
An assistant is required in all steps. Deux personnes sont nécessaire pour réaliser toutes les étapes. Se necesita un asistente para realizar todos los pasos.

Estimate Assembly Time: 150 min
Temps d'assemblage approximatif: 150 min
Tiempo estimado de montaje: 150 min

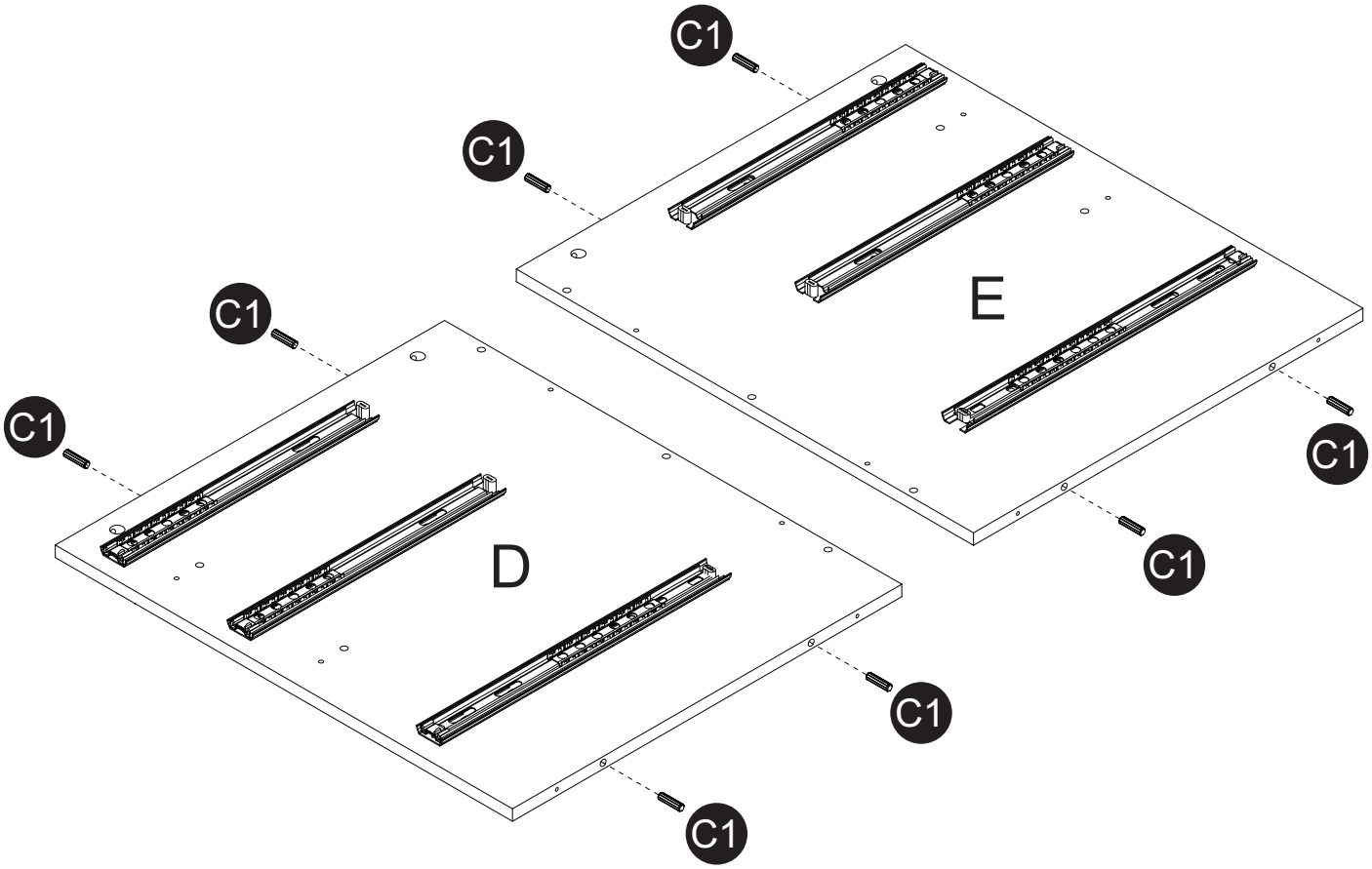

2

C1 x8

Q1

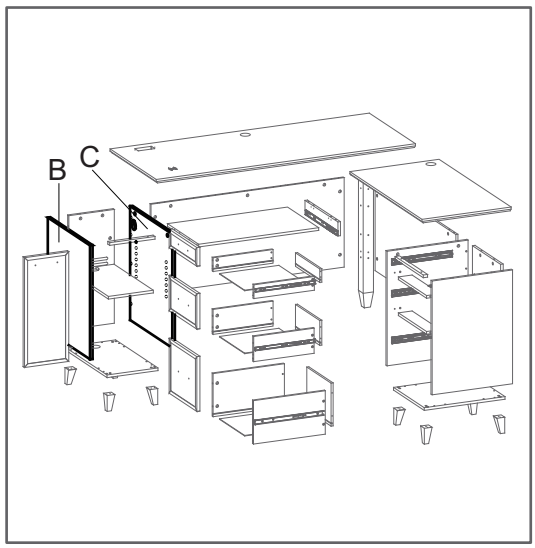

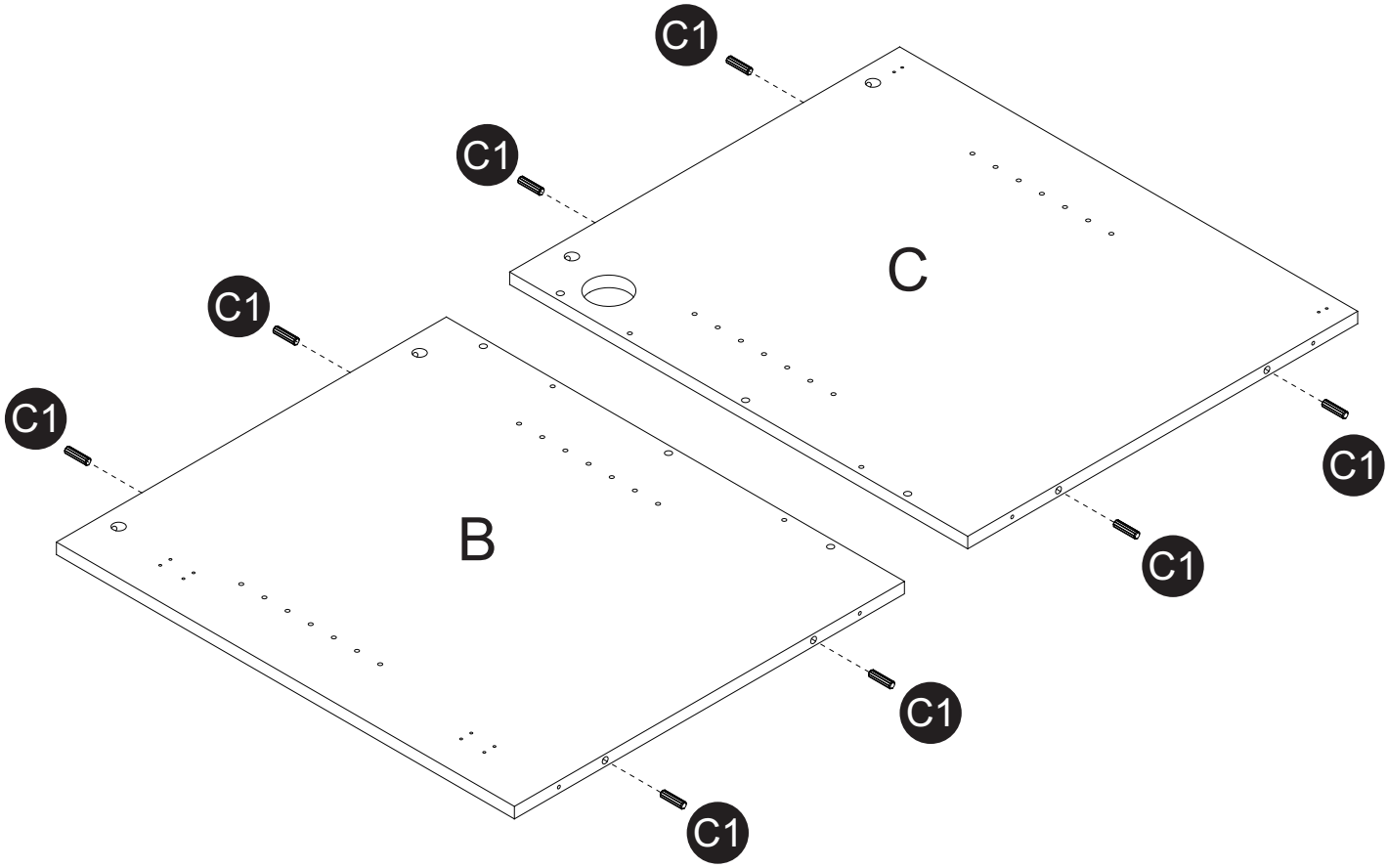

3

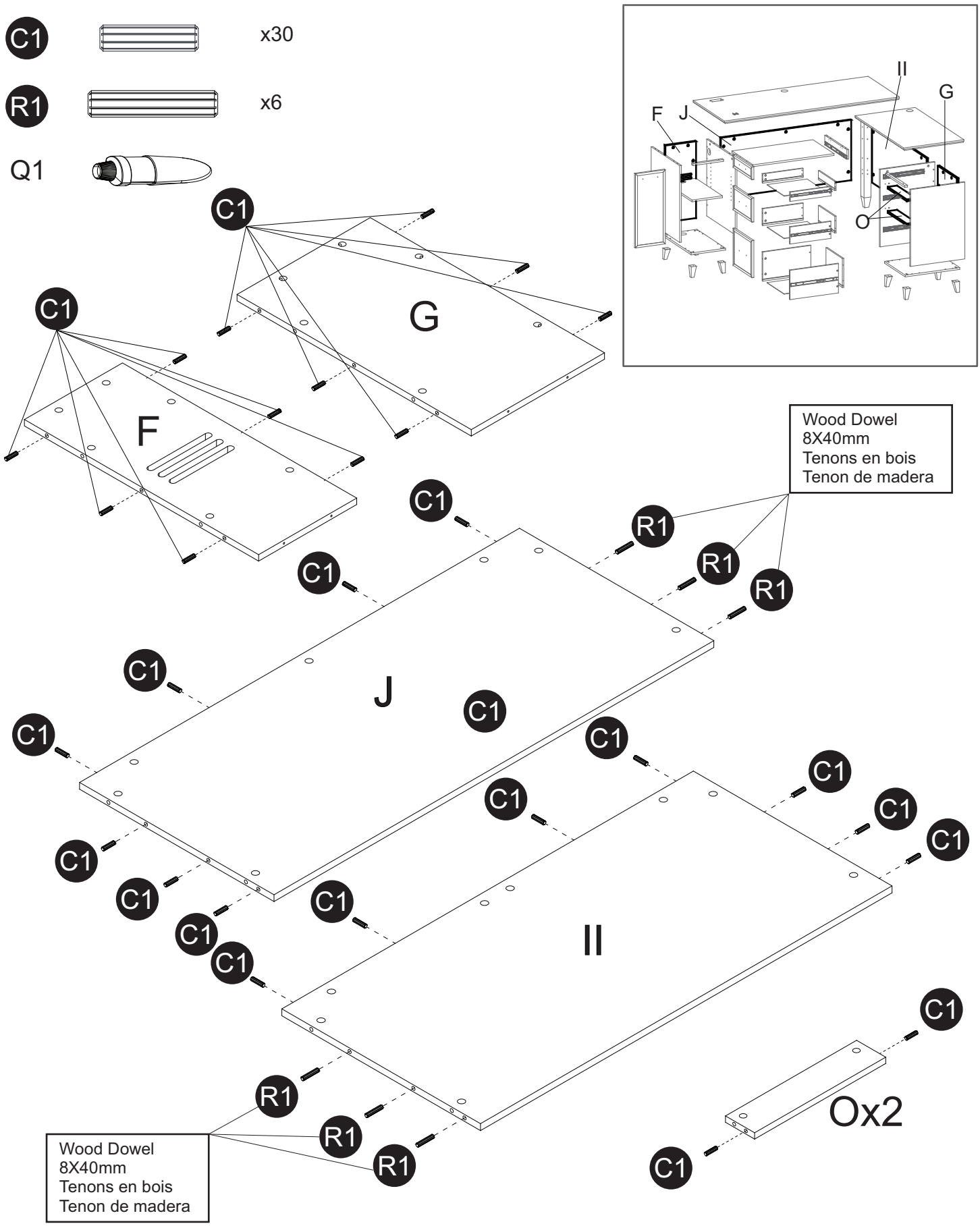
C1
x30
R1
x6
Q1
II
G
F
J
O
G
F
Wood Dowel
8X40mm
Tenons en bois
Tenon de madera
J
II
Ox2
Wood Dowel
8X40mm
Tenons en bois
Tenon de madera

4

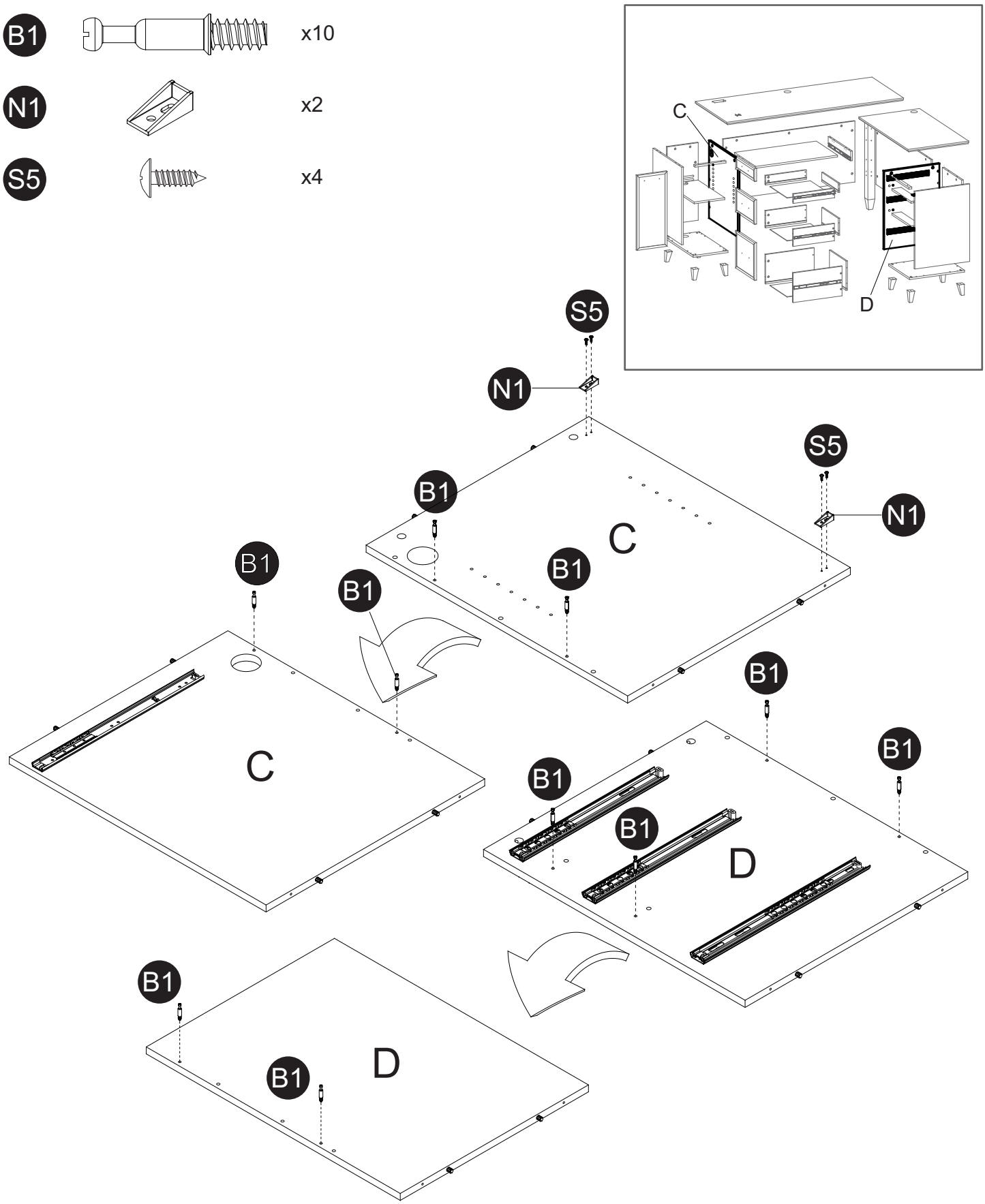

5

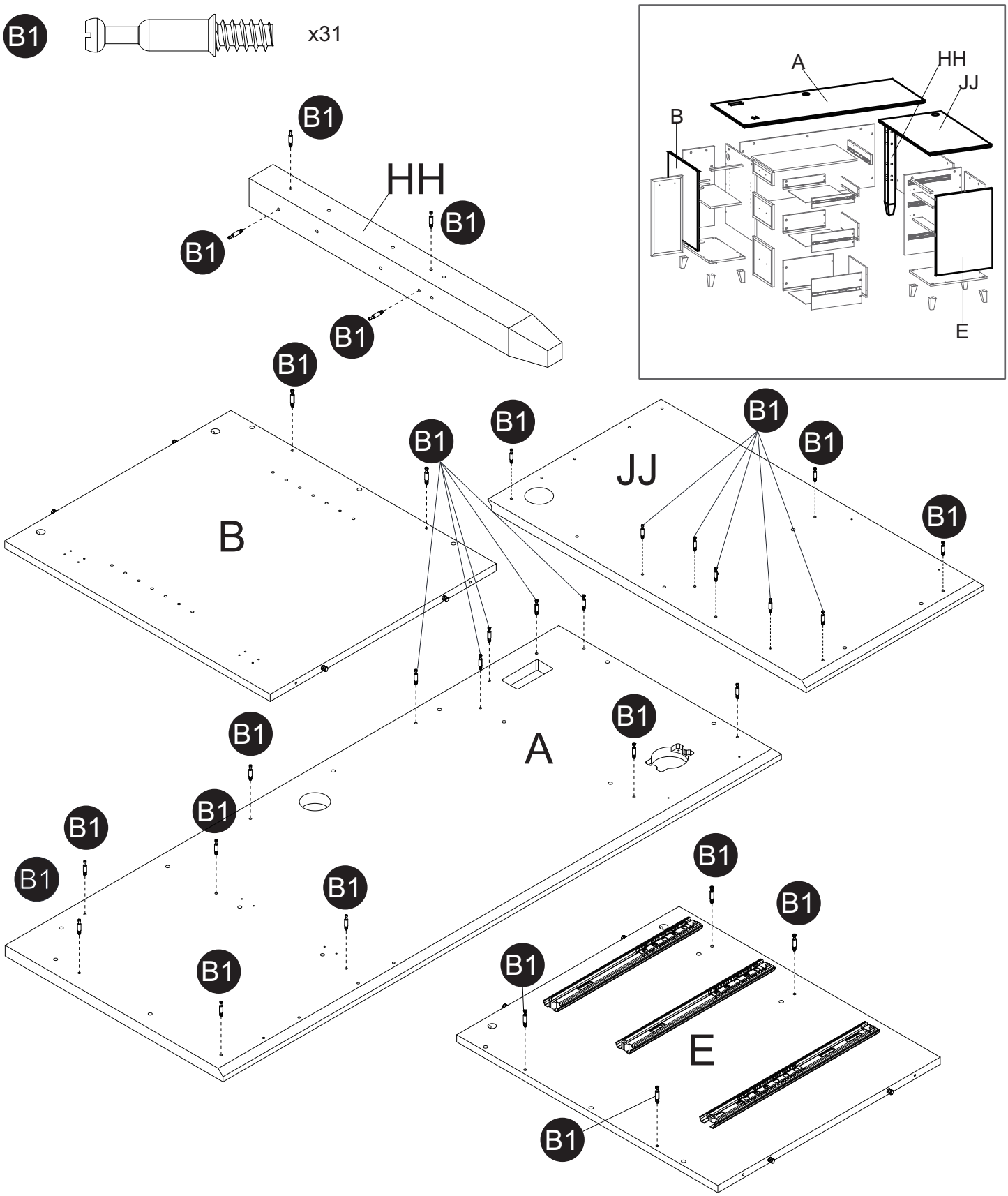

6

S3 x4

D1 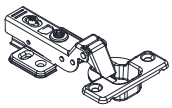 x2

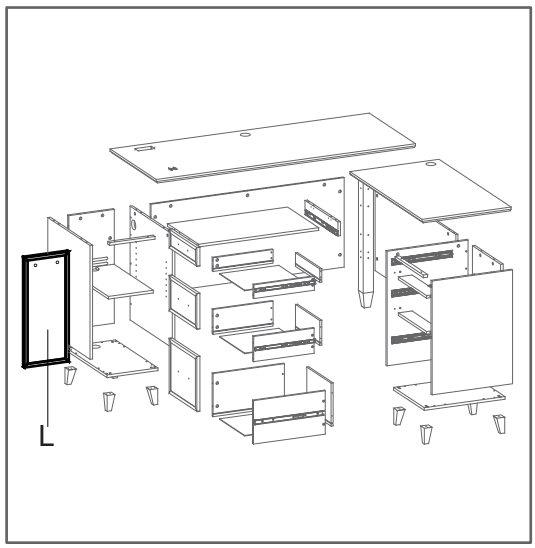

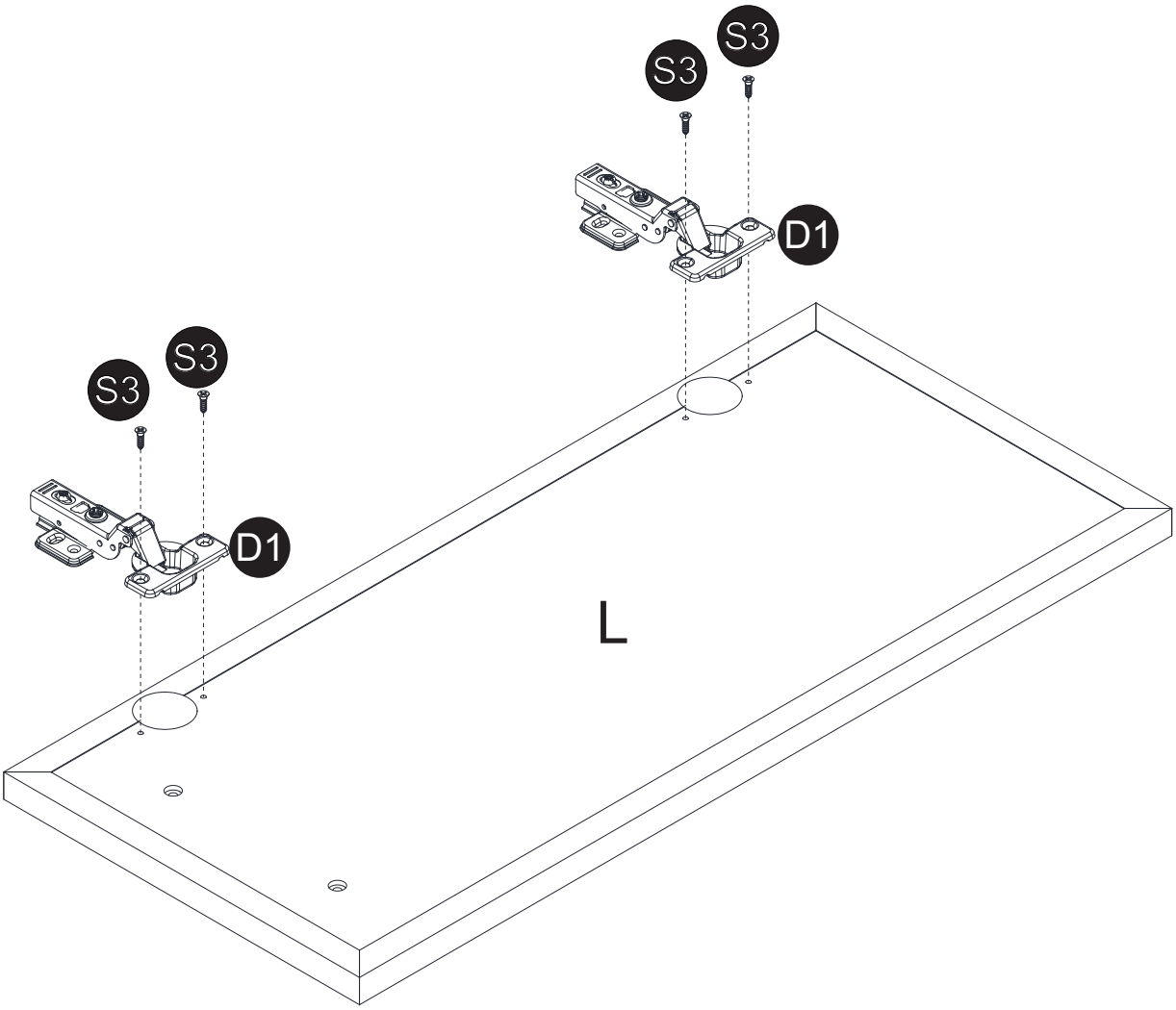

7

A1 x2

Q1

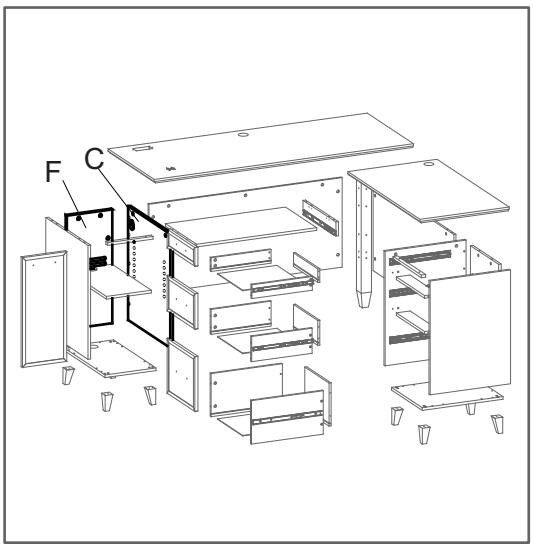

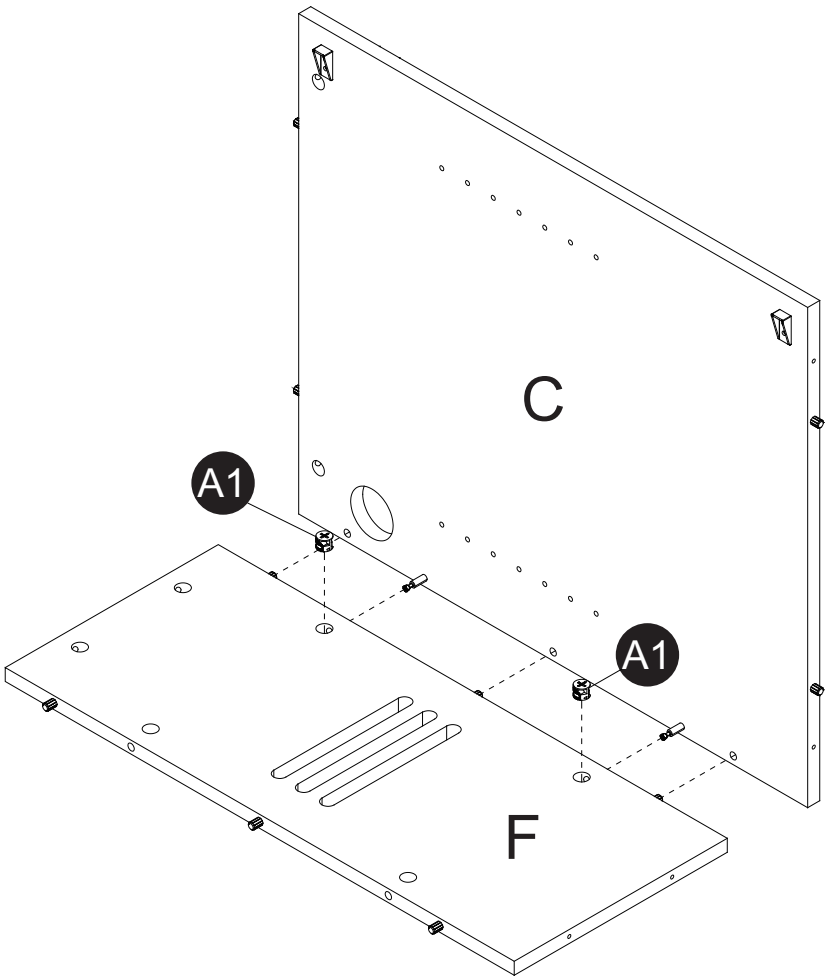

8

A1 x2

Q1

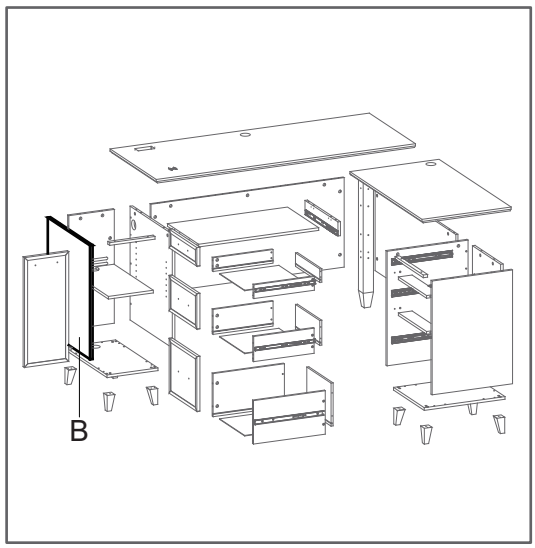

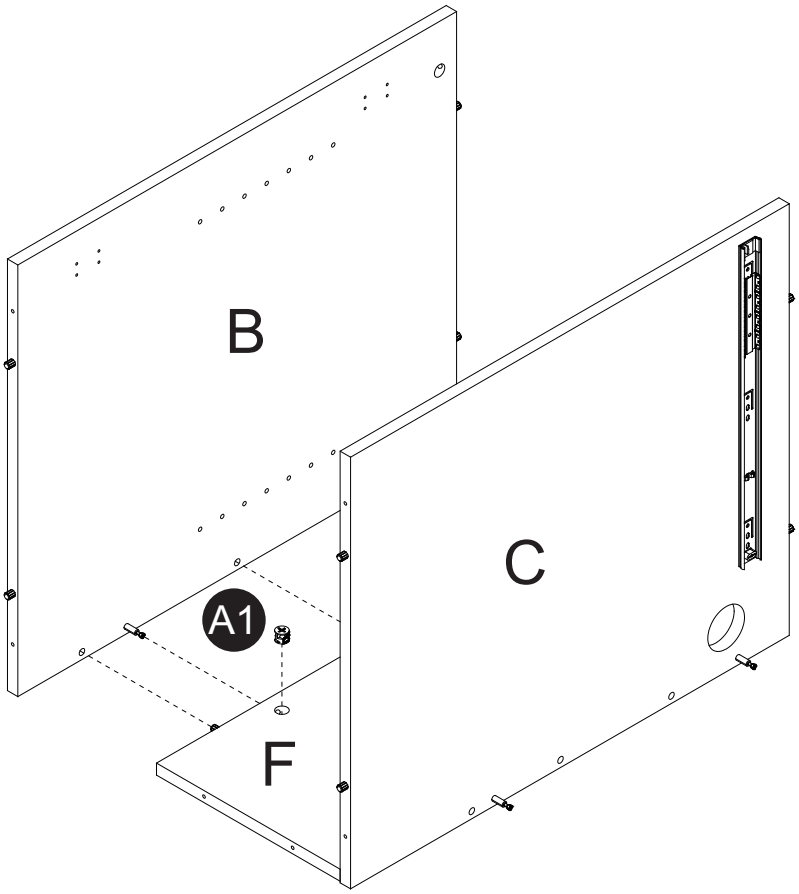

9

A1 x4

Q1

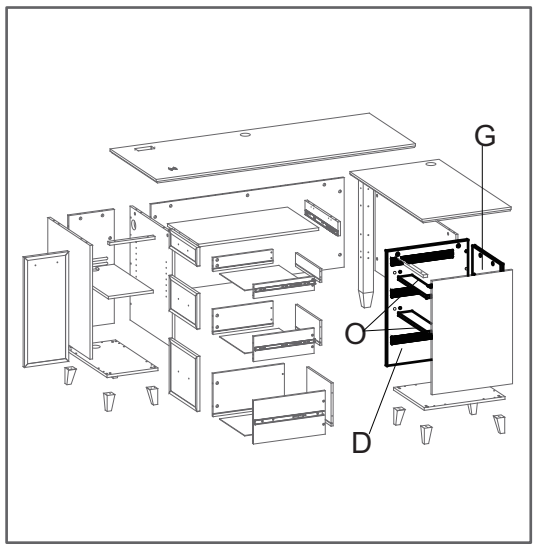

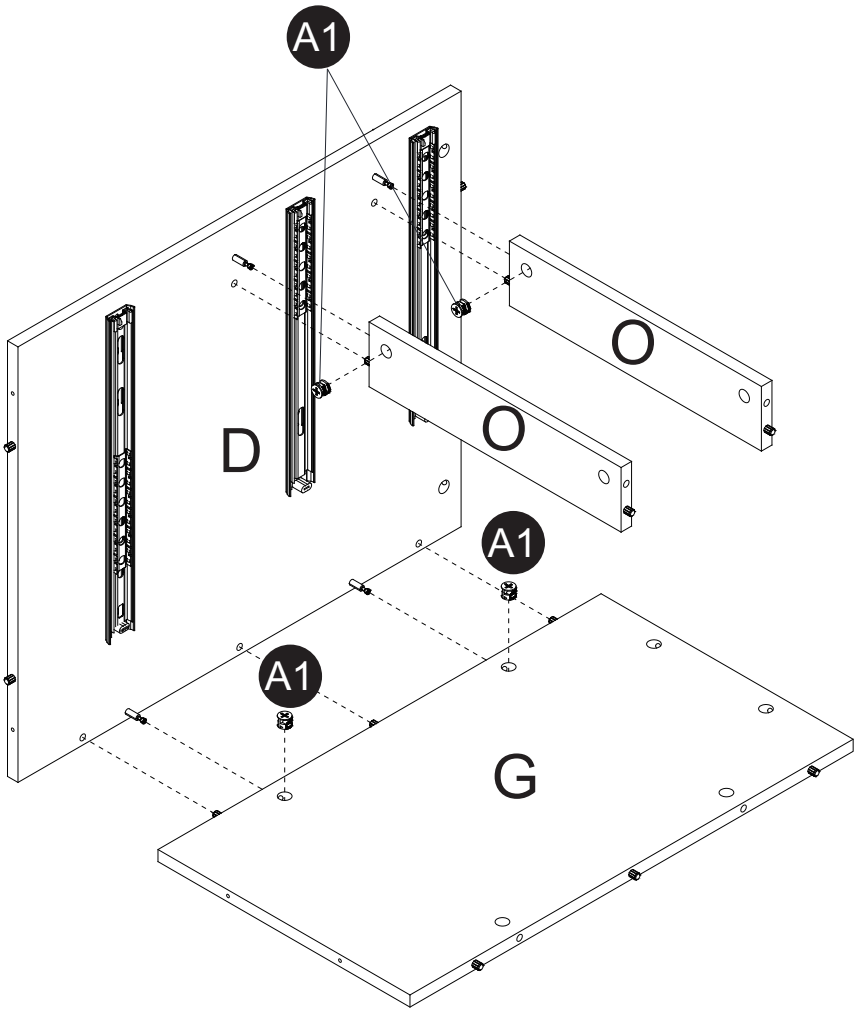

10

A1 x4

Q1

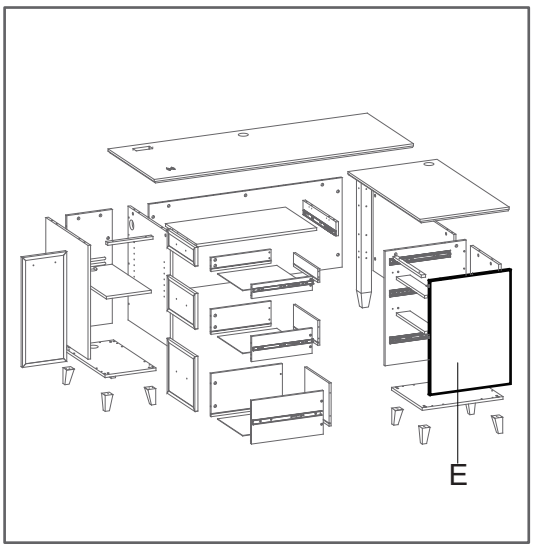

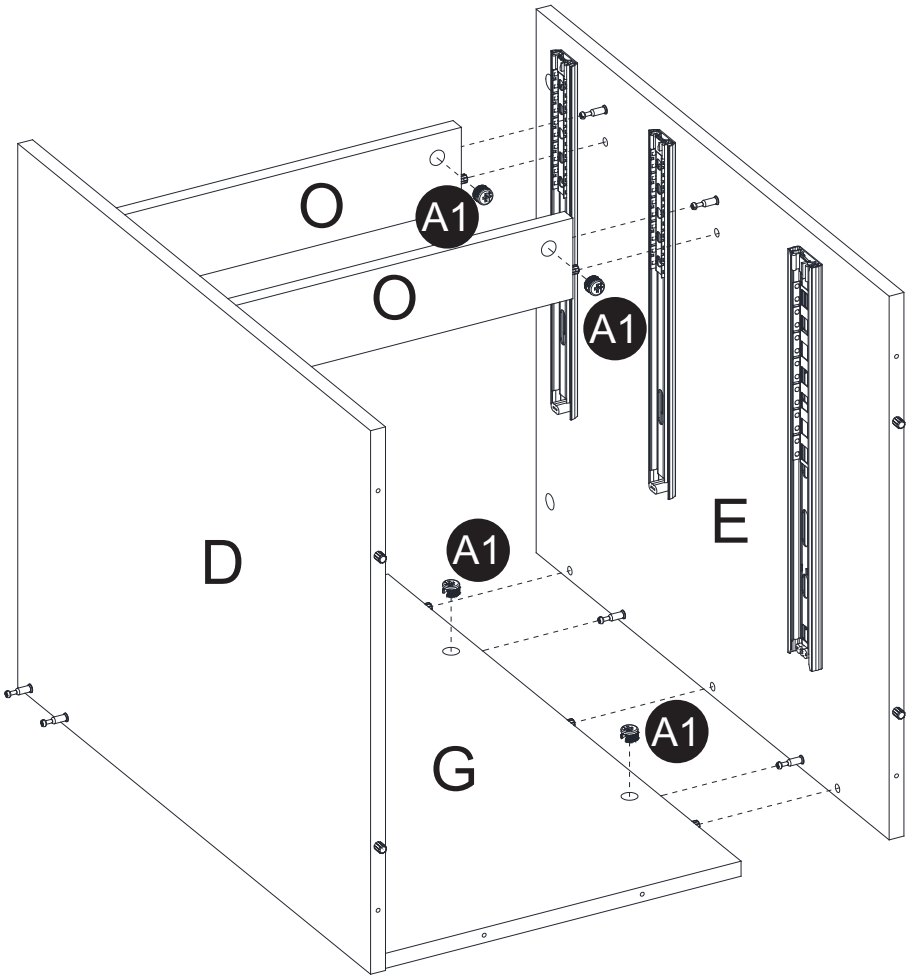

11

S1 x16

J1 x1

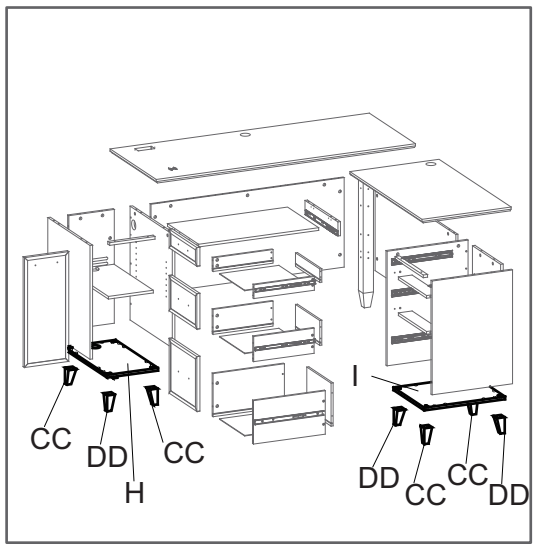

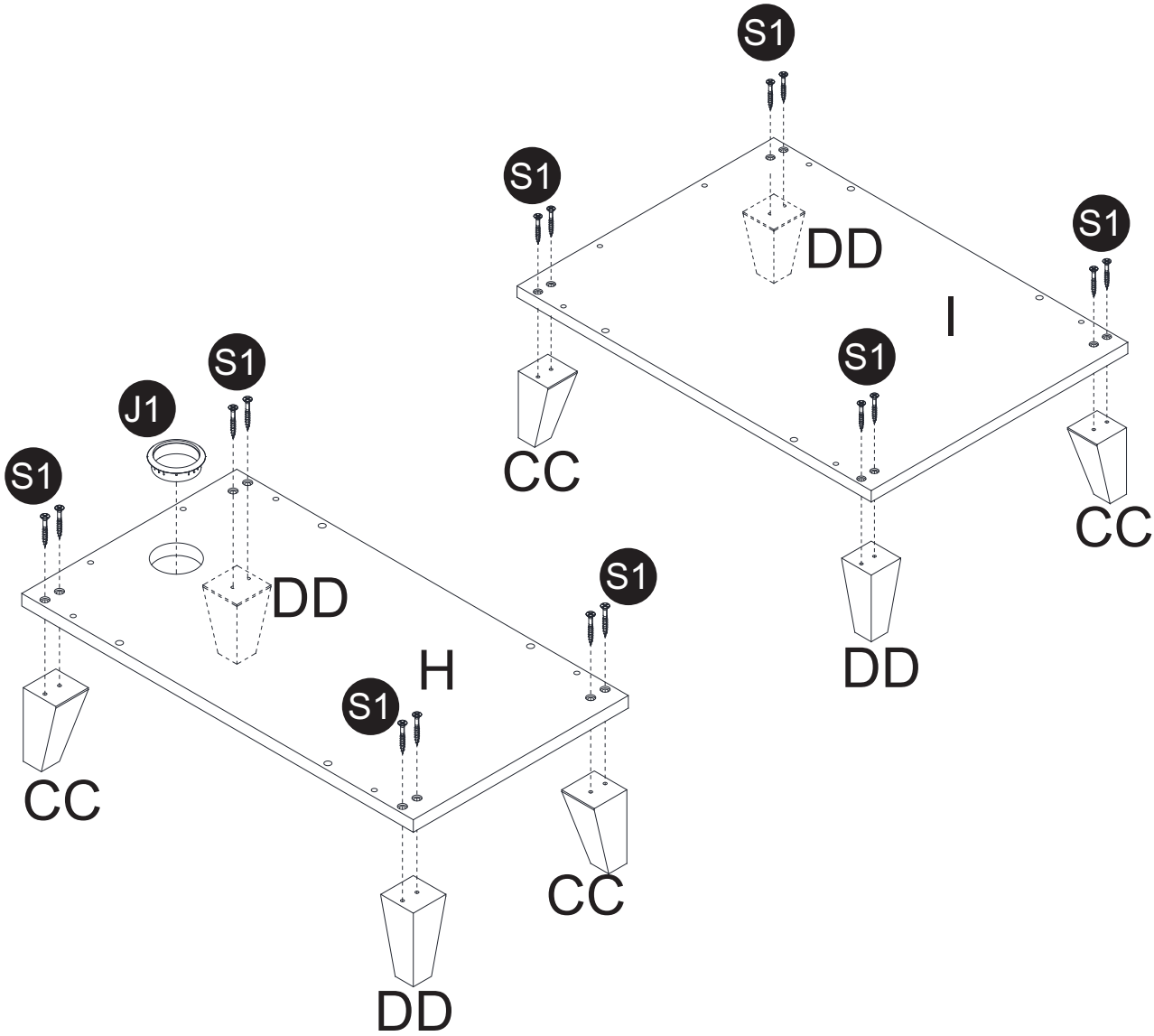

12

S1 x12

P1 x8

Q1

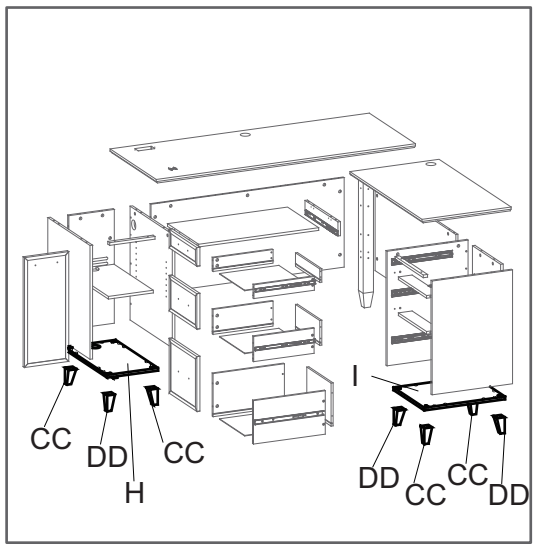

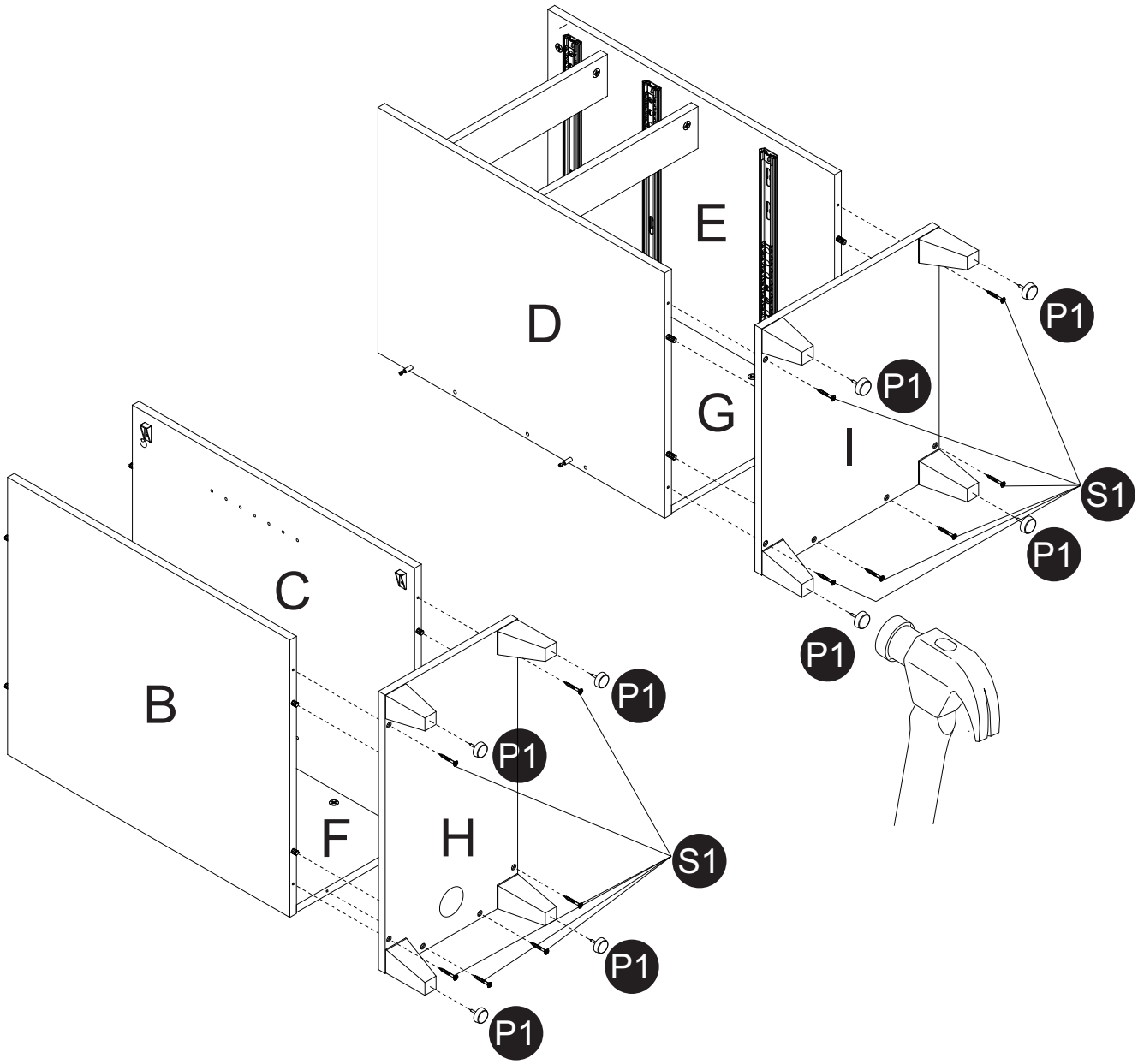

13

A1 x2

P1 x1

Q1

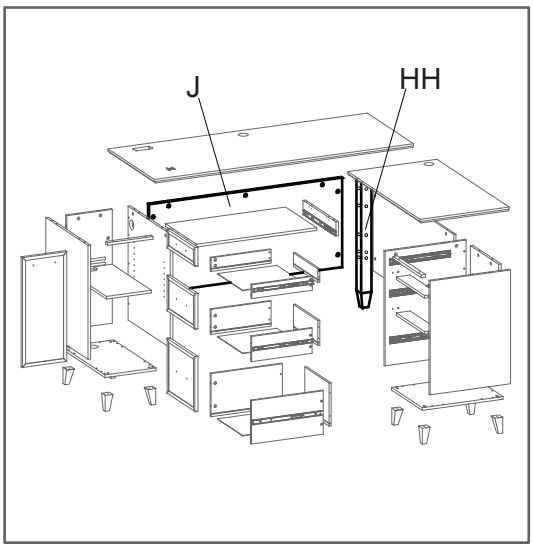

Wood Dowel
8X40mm
Tenons en bois
Tenon de madera

A1

HH

A1

J

14

A1 x2

J1 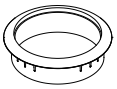 x1

Q1

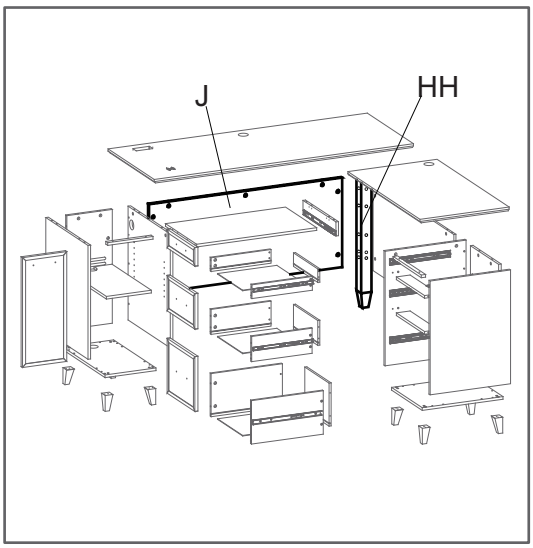

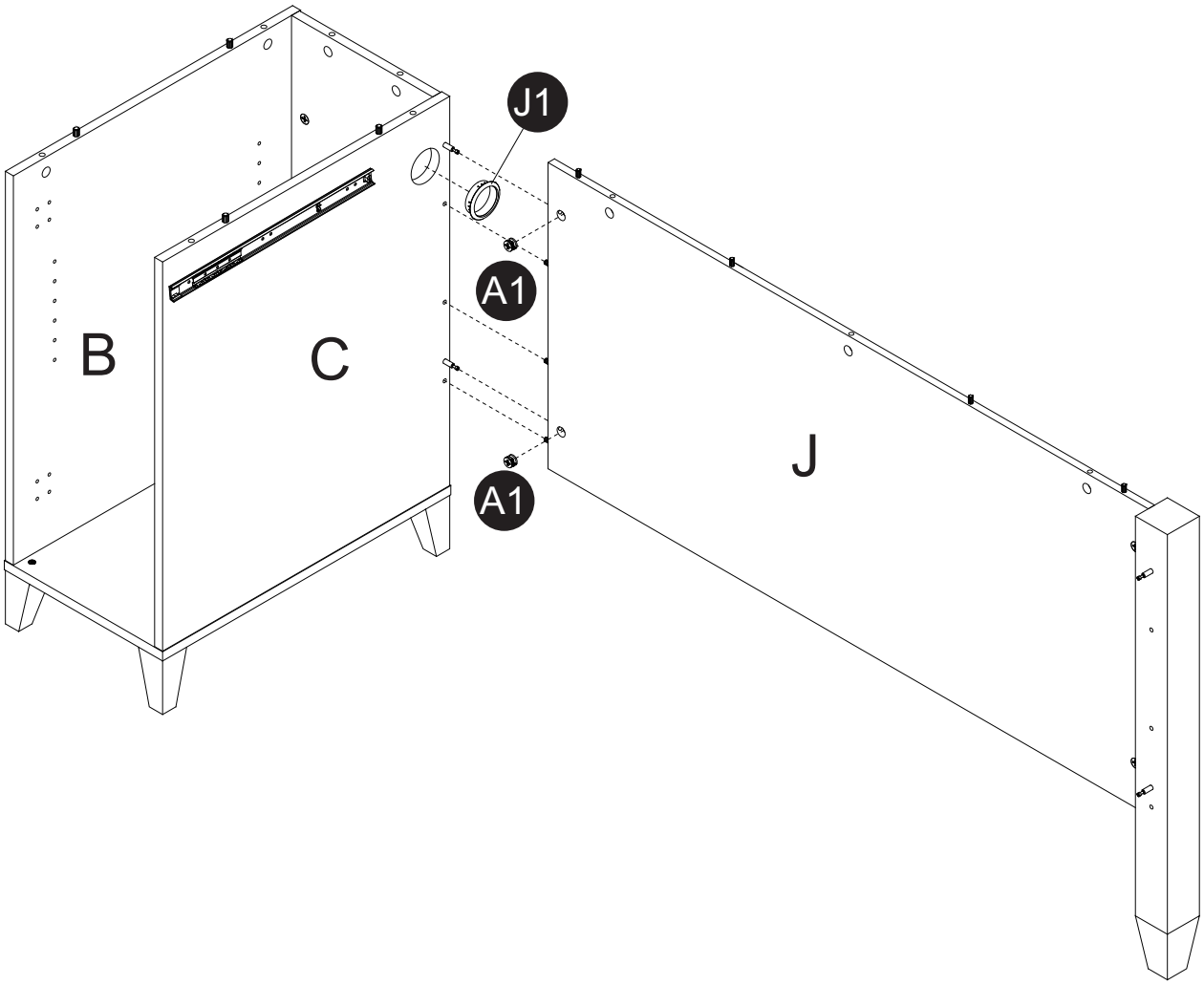

15

A1 x4

S9 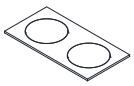 x1

Q1

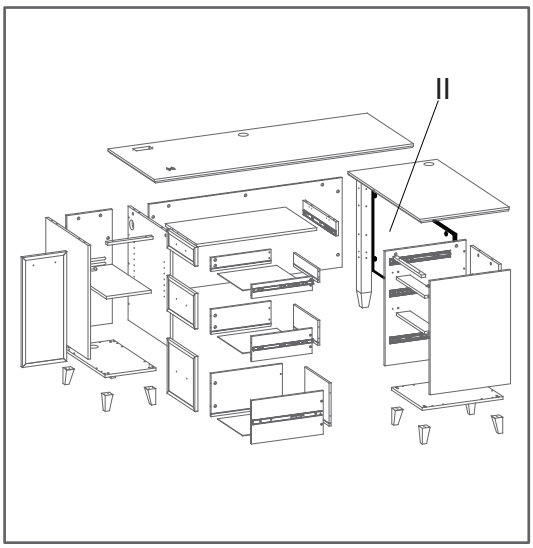

Wood Dowel
8X40mm
Tenons en bois
Tenon de madera

J
II
HH
B
C
D
E
A1
A1
A1
S9
S9
S9

16

S2 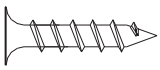 x2

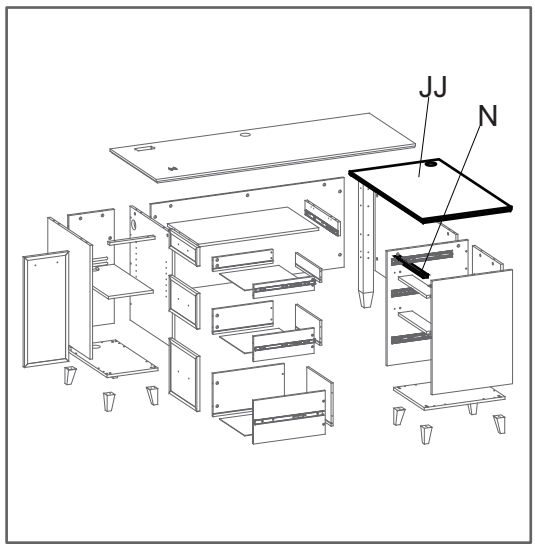

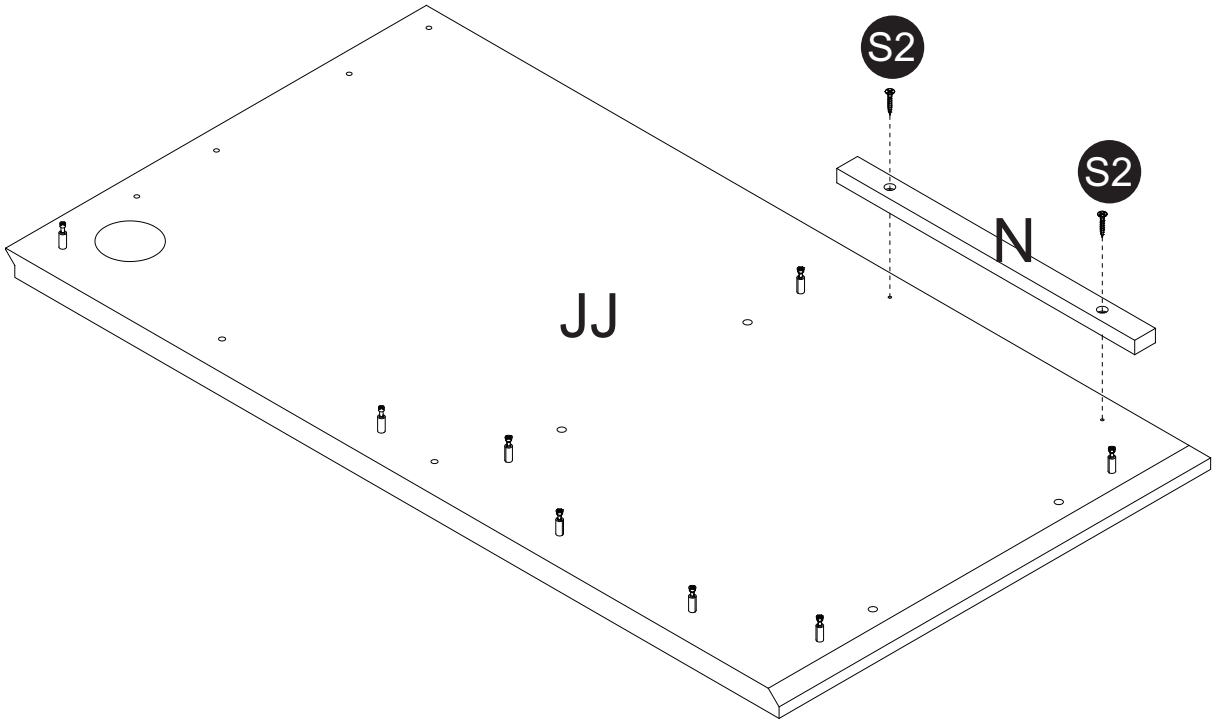

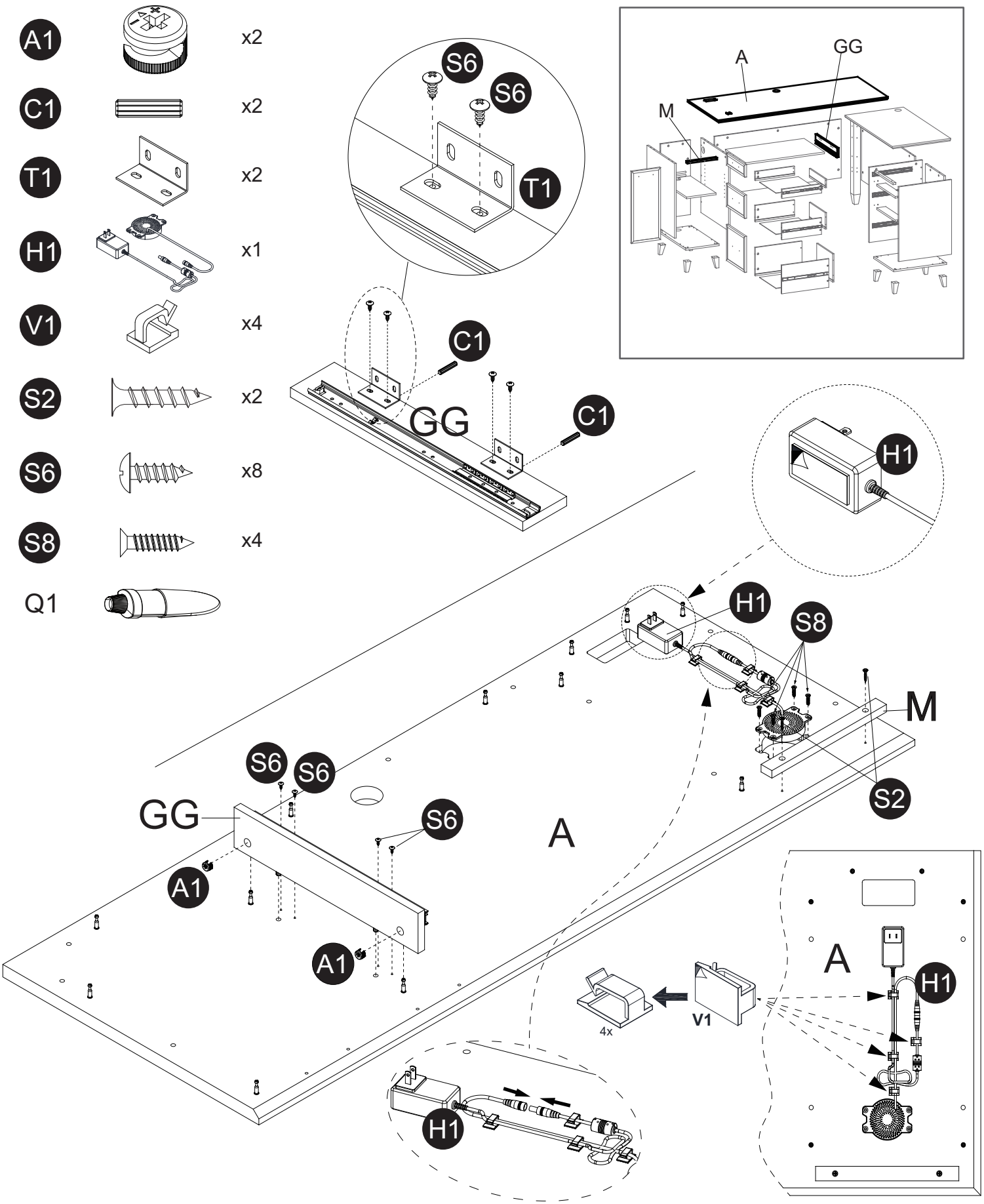
A1 x2
C1 x2
T1 x2
H1 x1
V1 x4
S2 x2
S6 x8
S8 x4
Q1
S6
S6
T1
C1
GG
C1
A
GG
M
H1
S8
M
S6
S6
GG
S6
A
S2
A1
A1
A
H1
4x
V1
H1

18

A1 x8

Q1

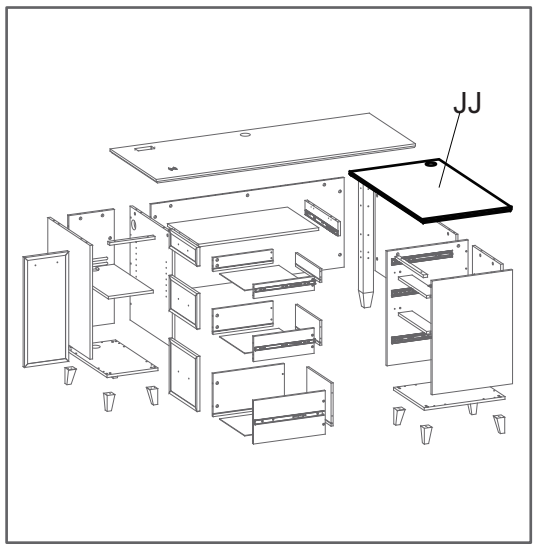

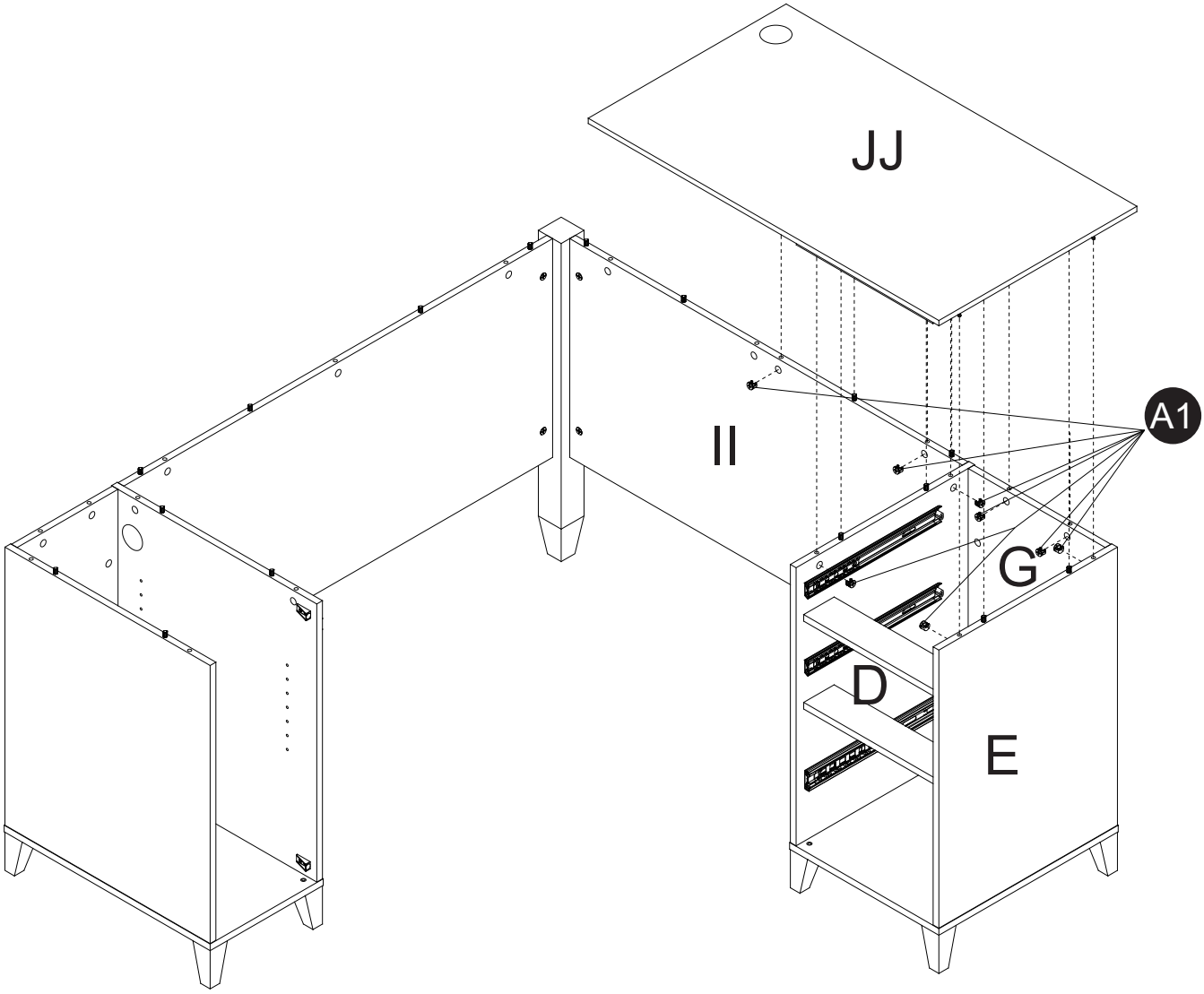

19

A1 x11

Q1

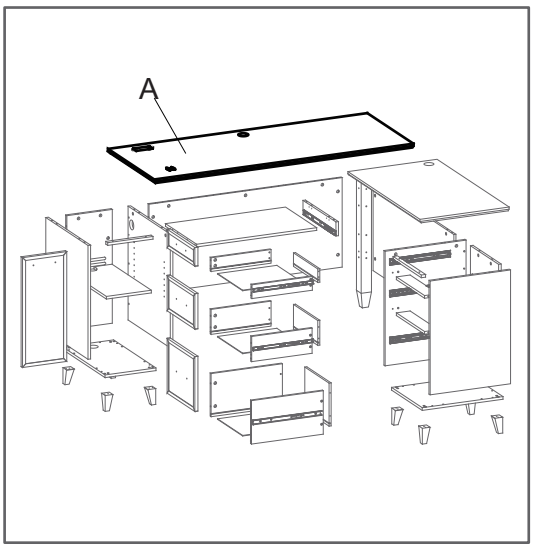

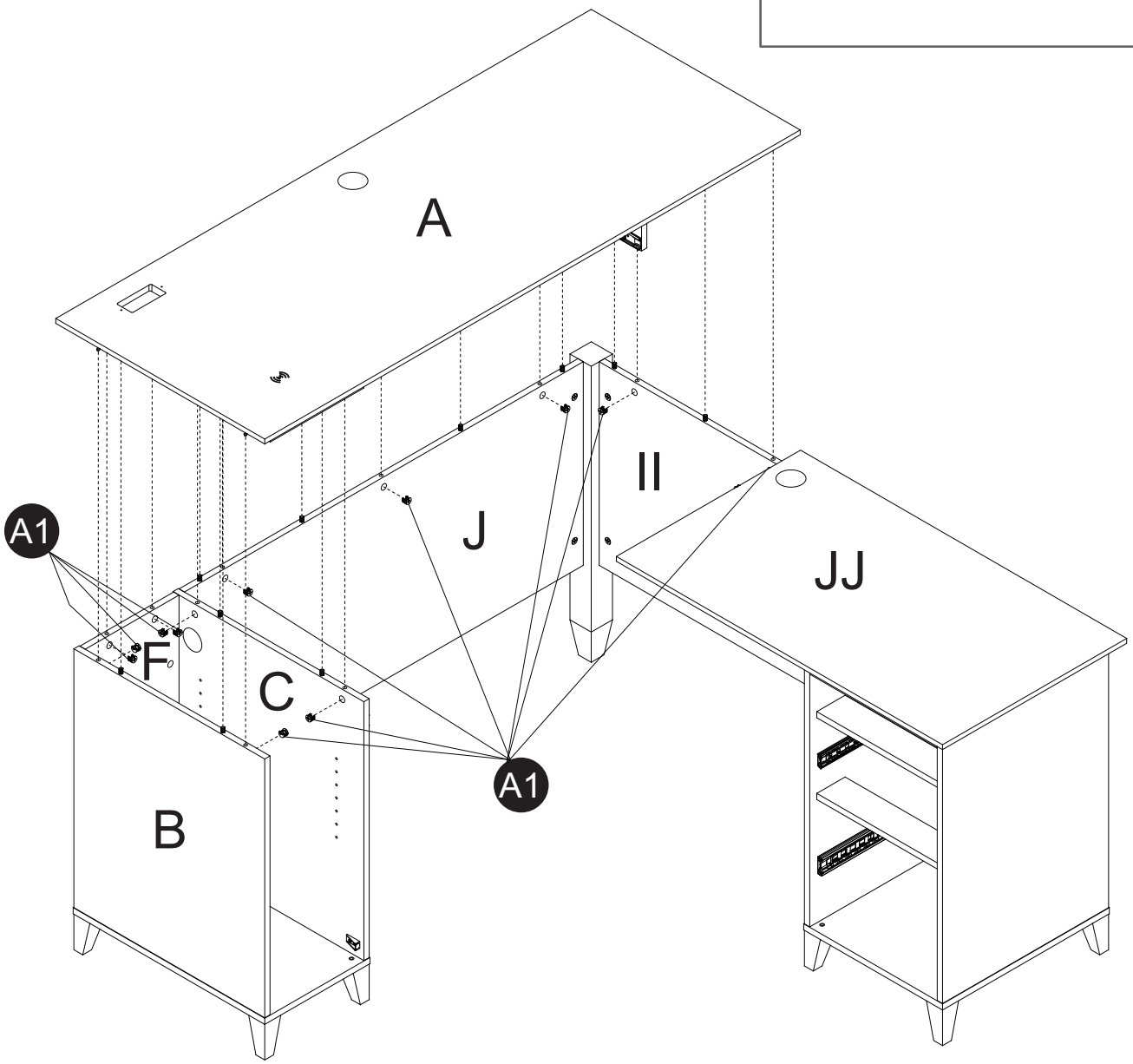

20

U1 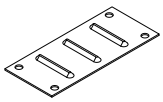 x2

S7 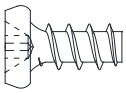 x8

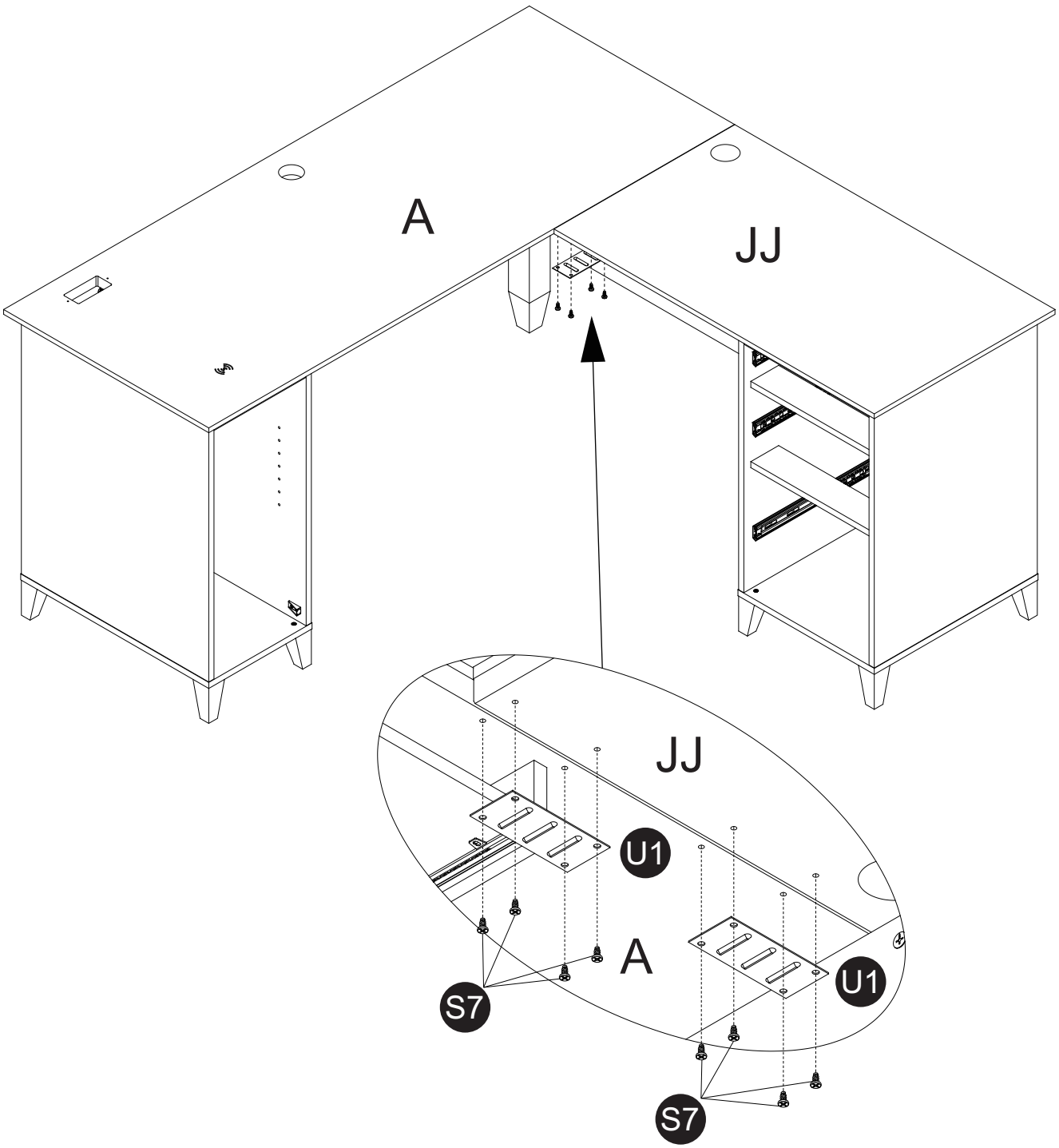

21

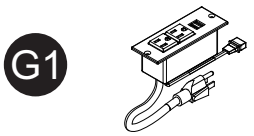

G1 x1

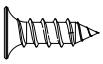

S4 x2

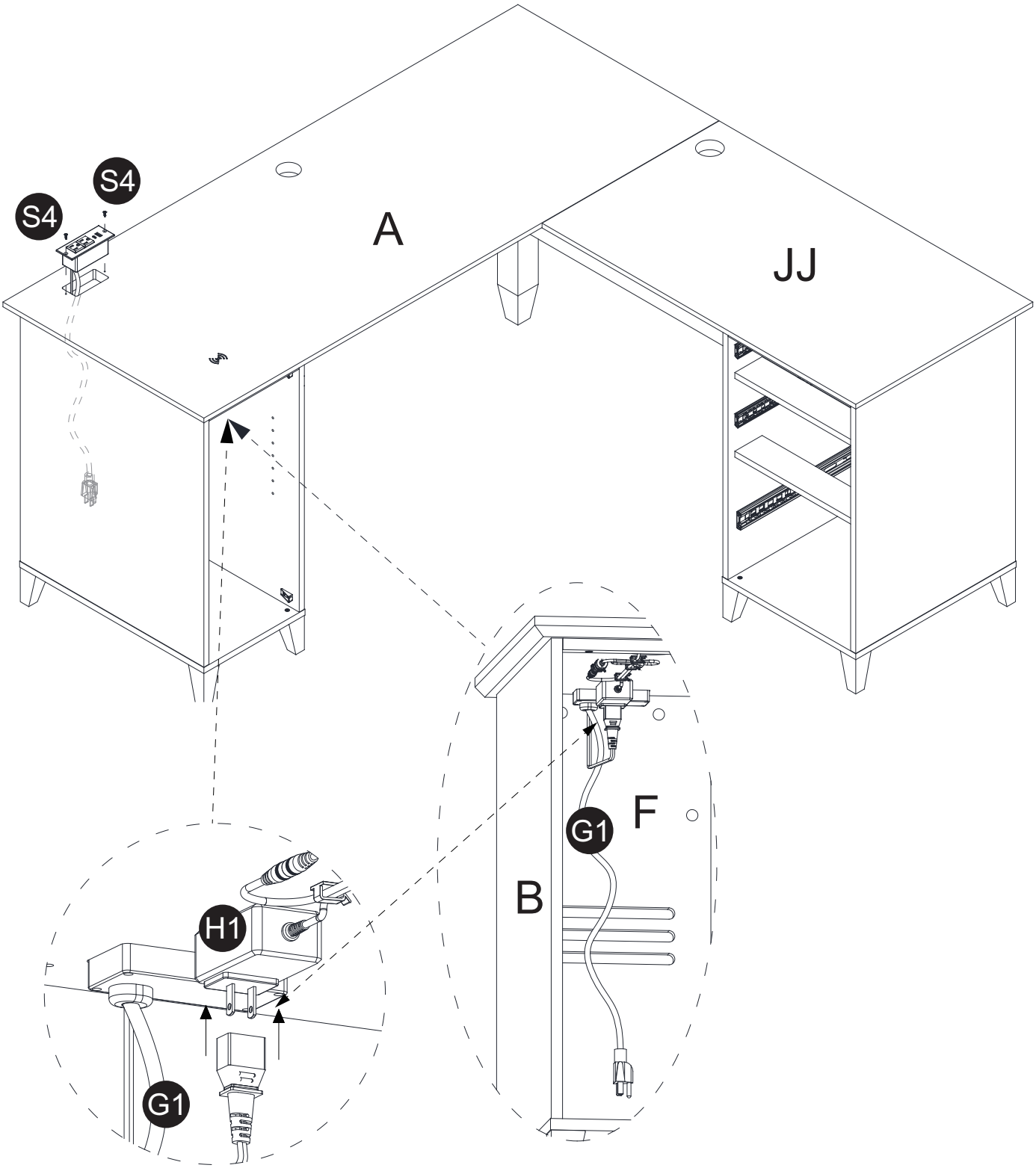

22

E1 x4

F1 x4

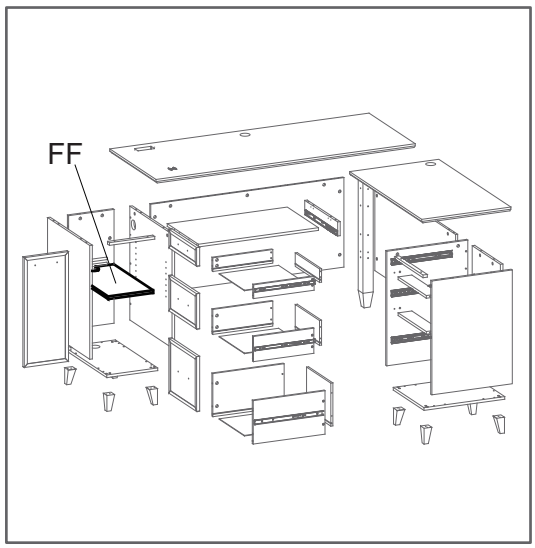

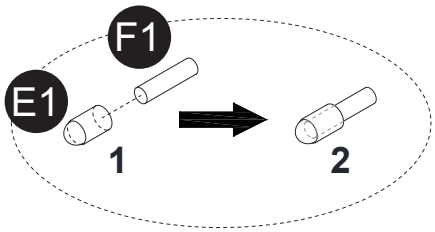

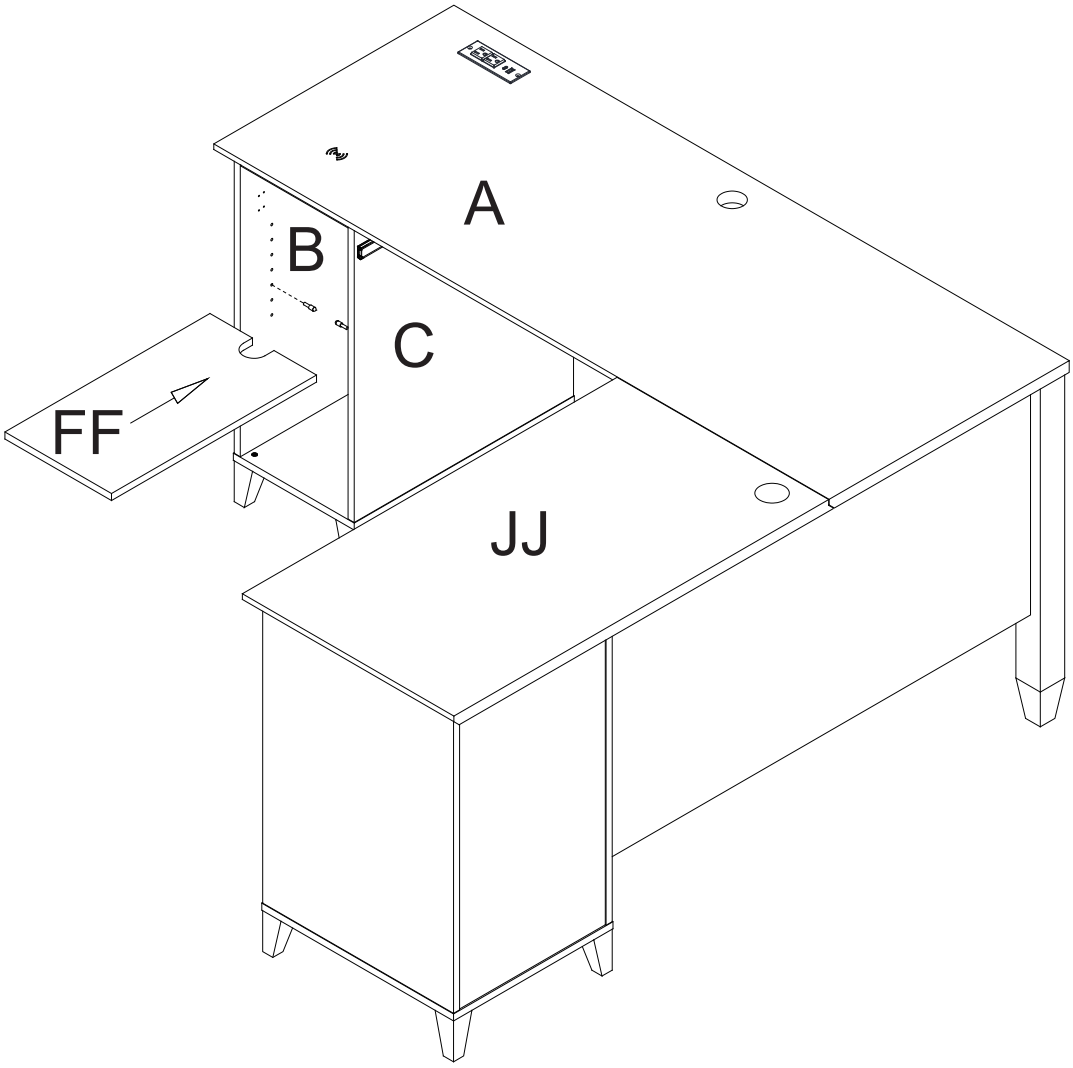

23

S3 x8

I1 x1

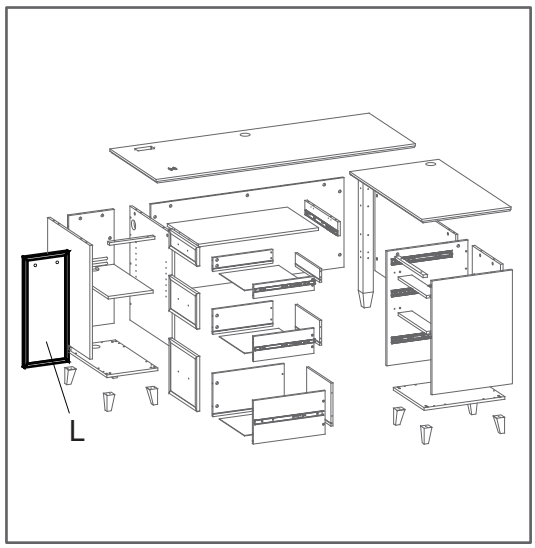

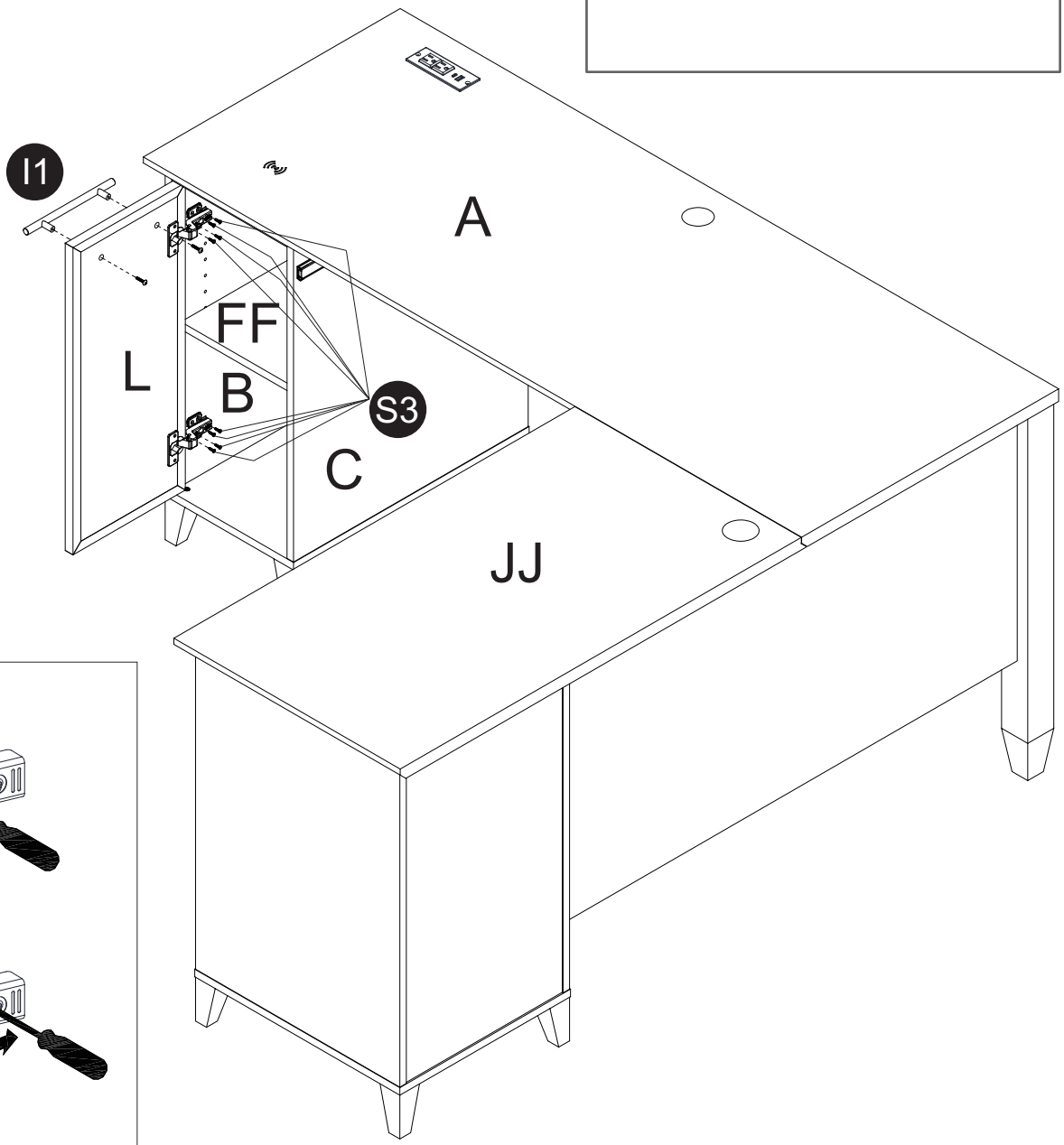

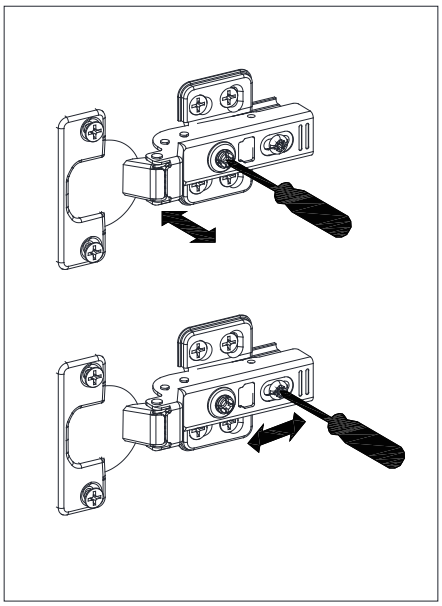

24

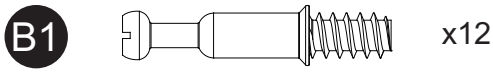

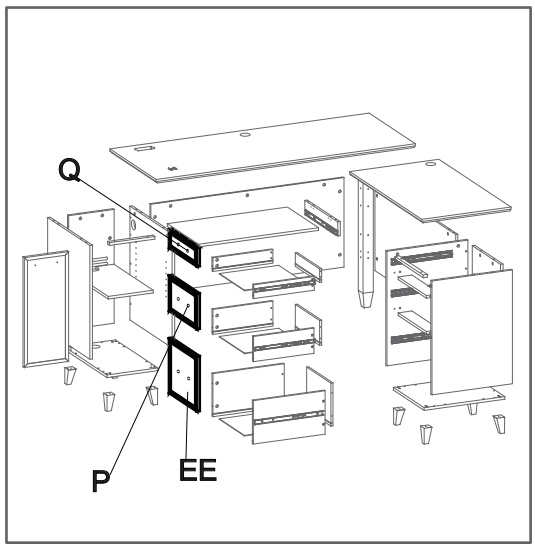

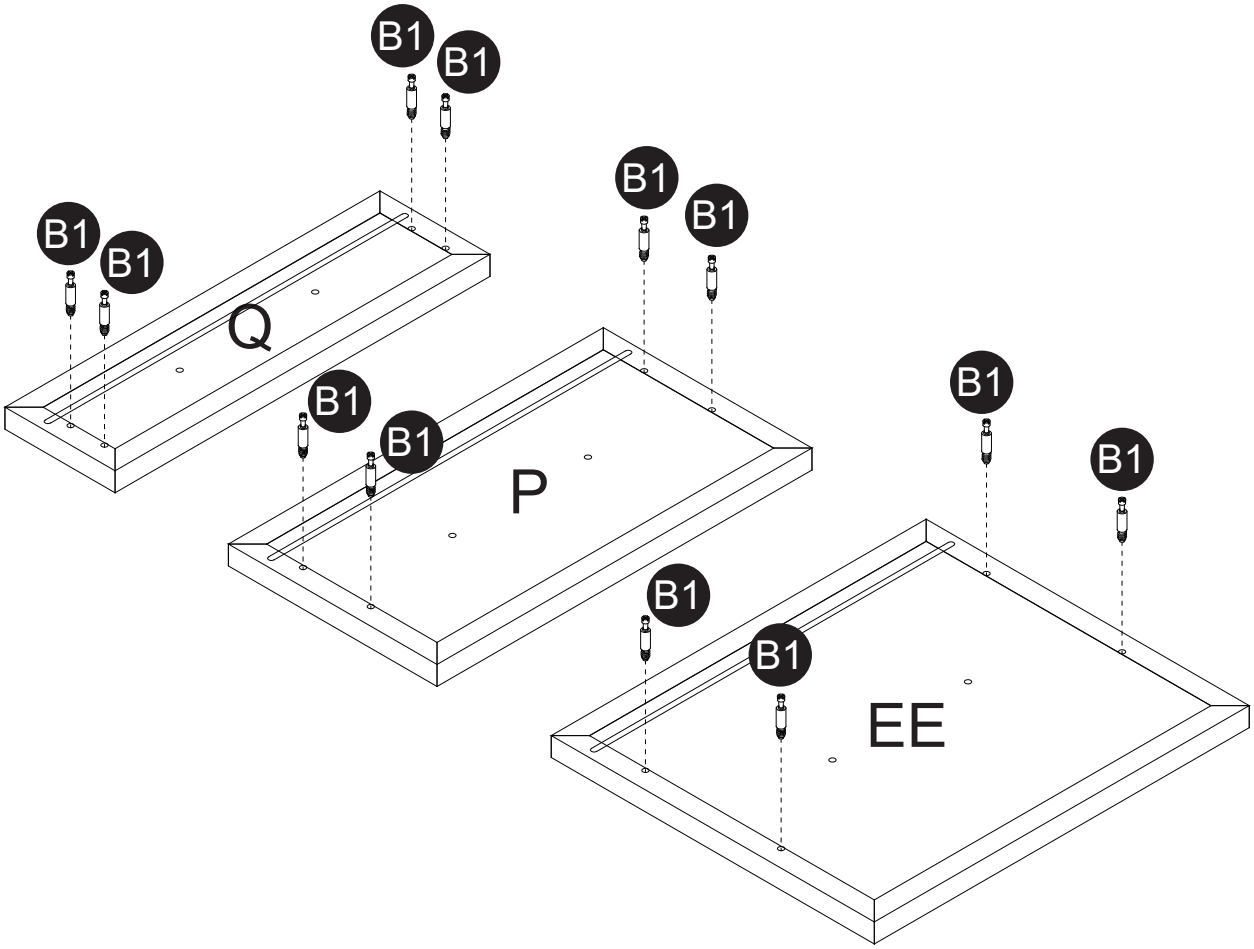

25

A1 x12

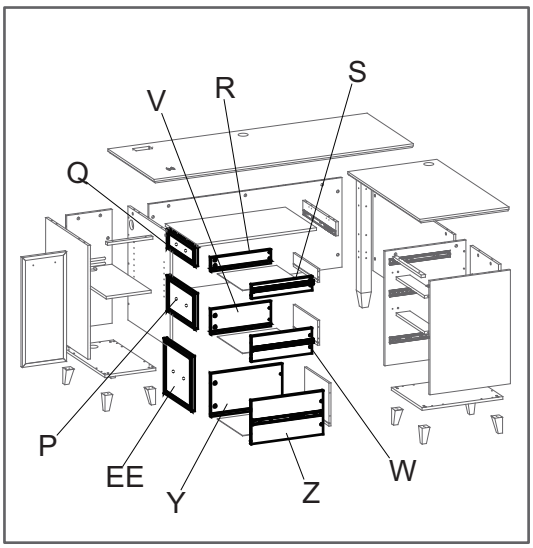

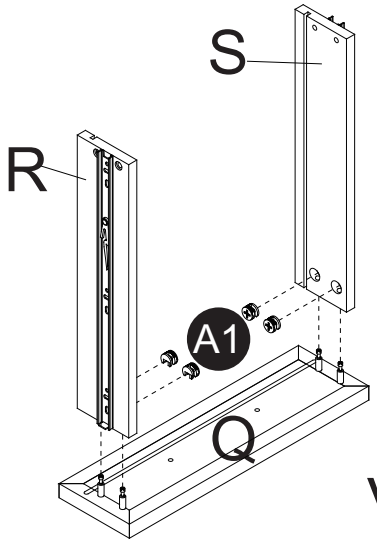

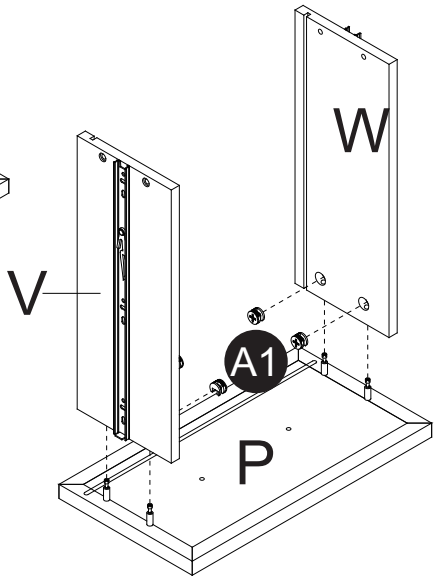

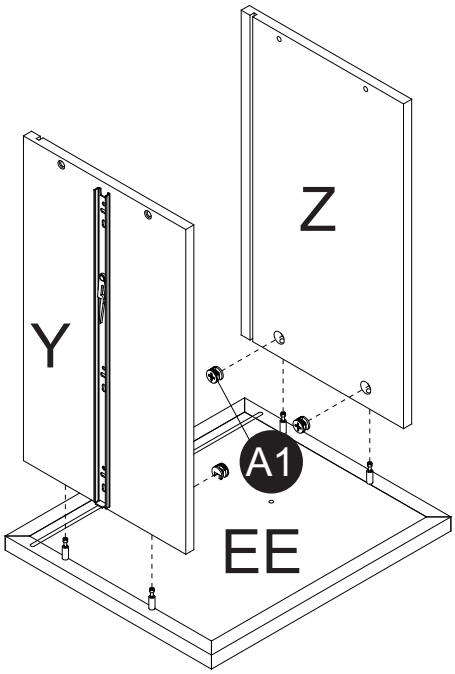

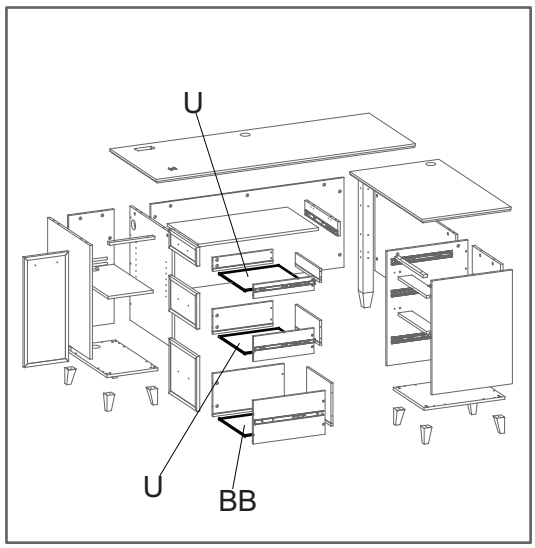
U
U
BB

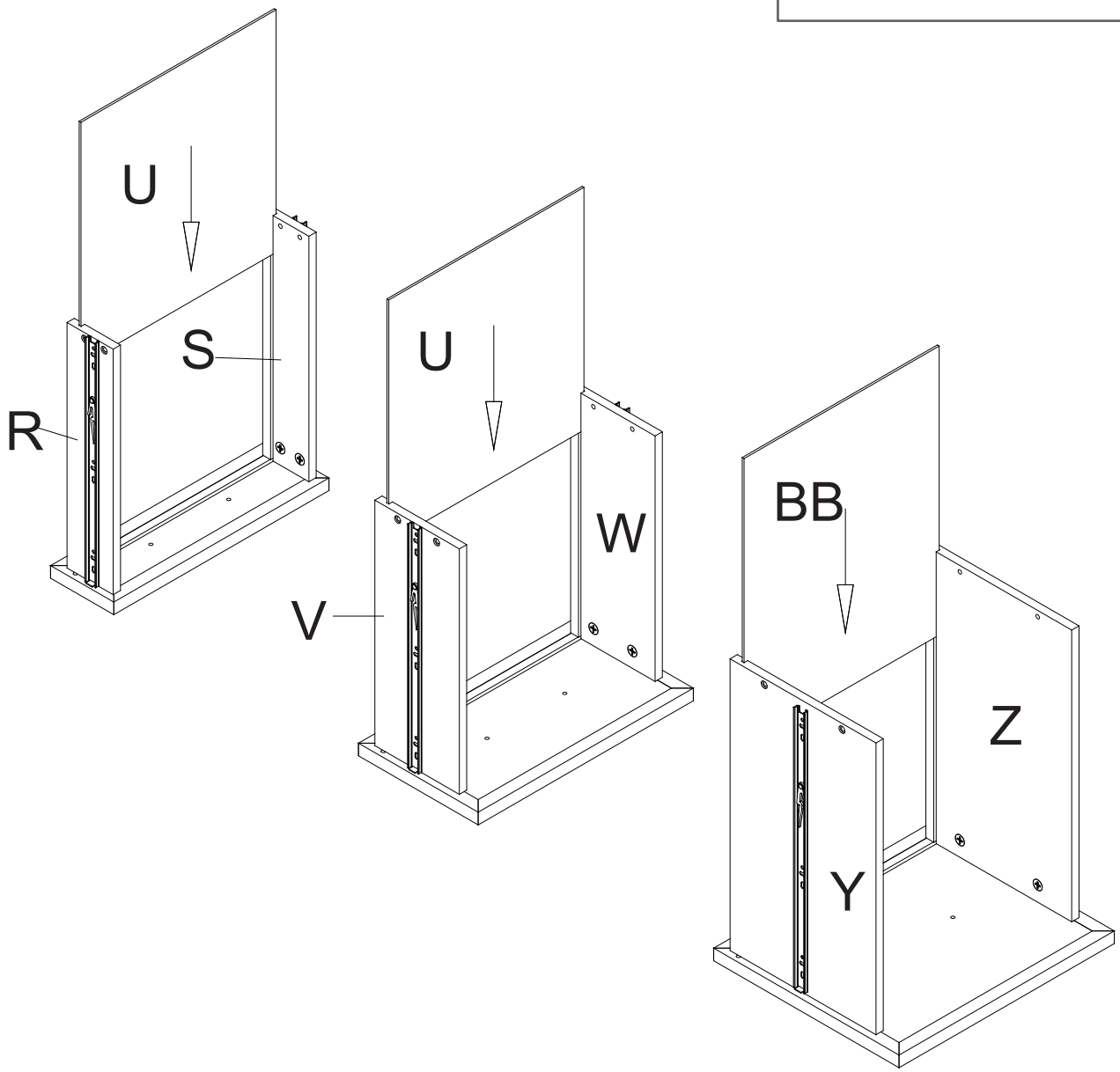
U
S
R
U
W
V
BB
Z
Y

27

S1 x12

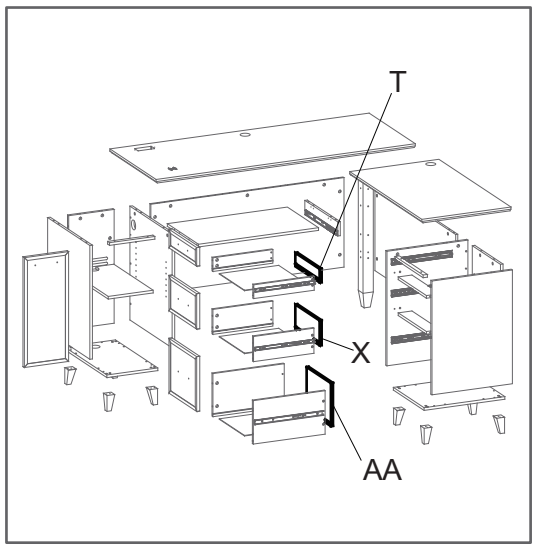

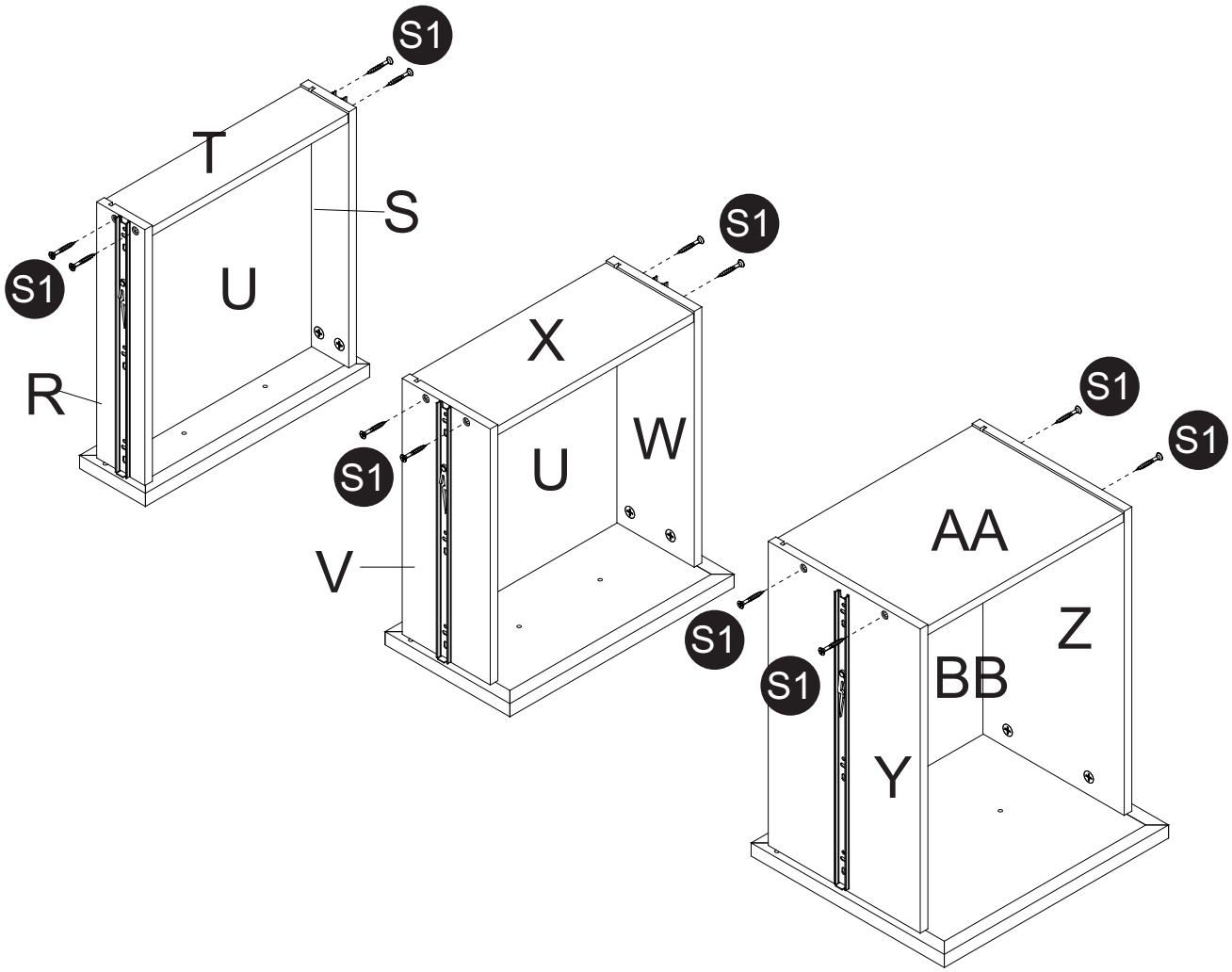

28

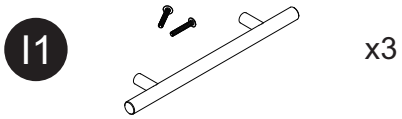

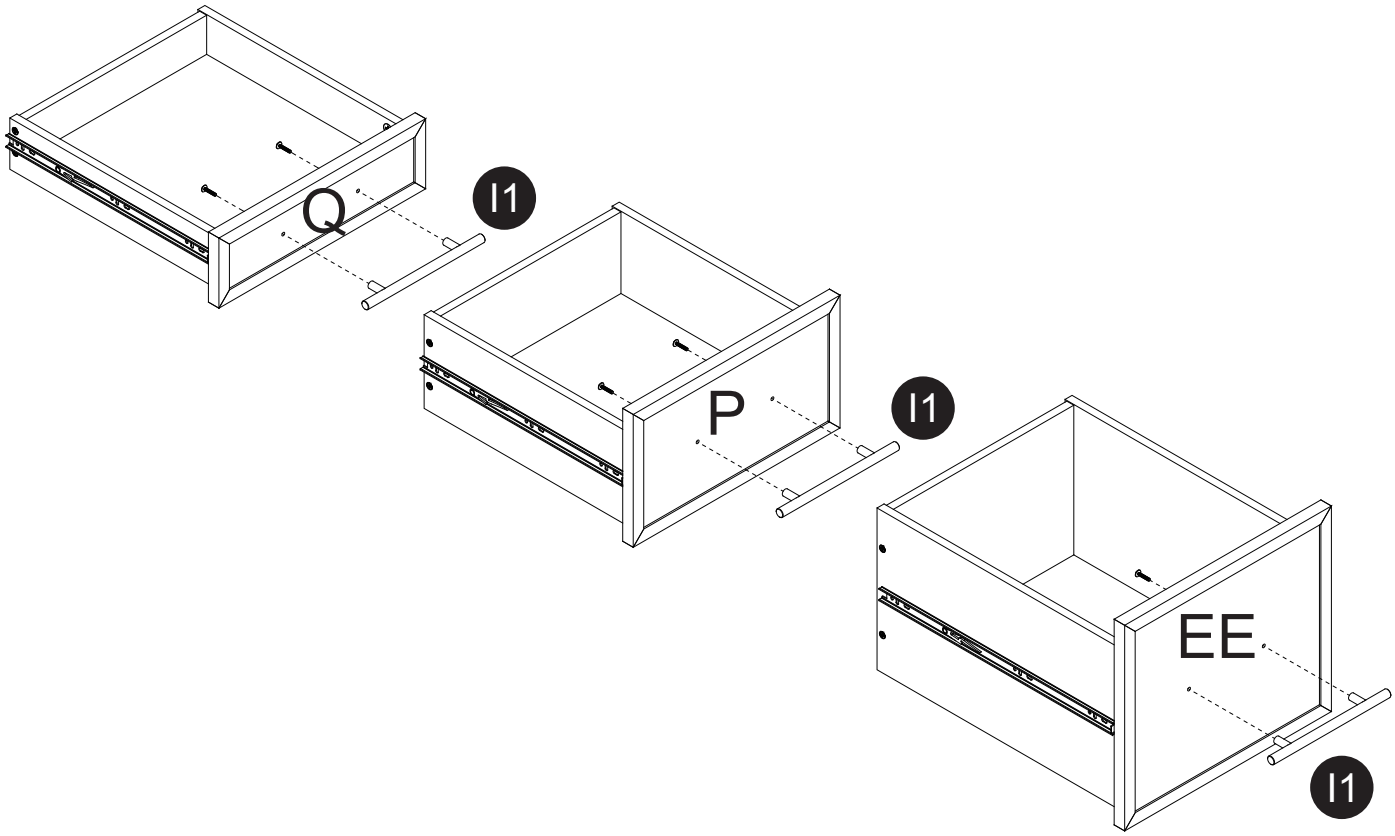

29

L1 x2

M1 x2

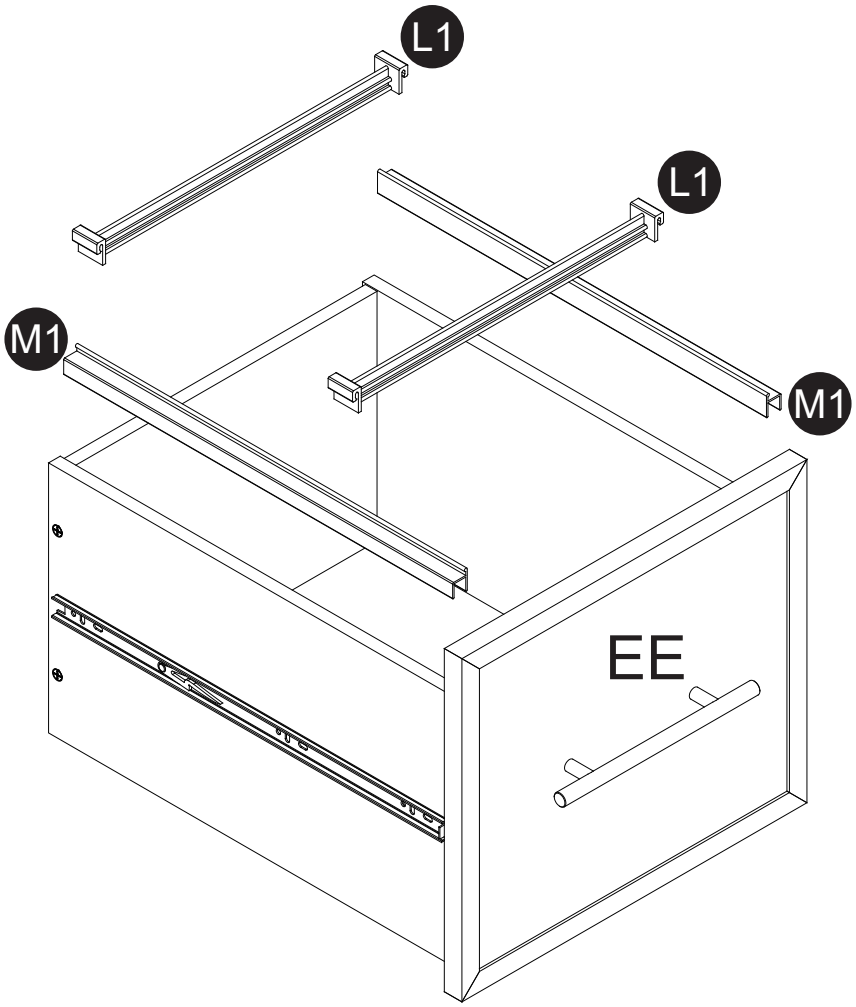

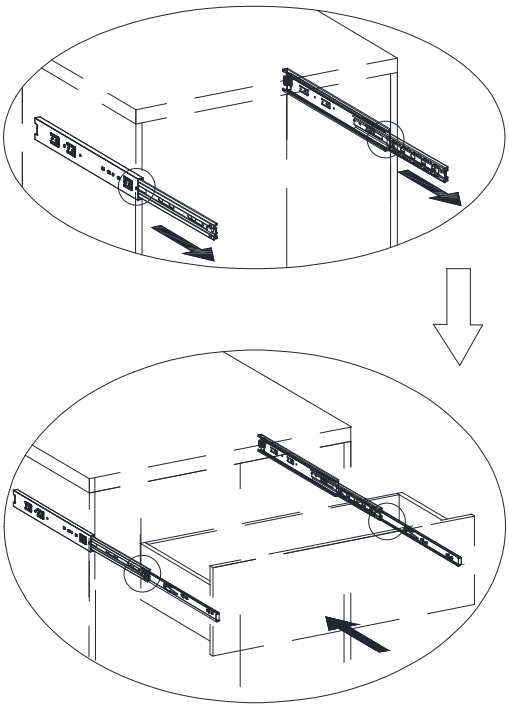

Before inserting the assembled drawers into the file Cabinet, adjust Slide Tracks on Left & Right-side Panels to bring the slide to the front. **Make sure ball bearing retainer fully forward**, as shown.

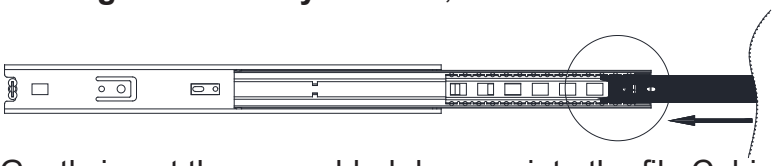

Gently insert the assembled drawers into the file Cabinet by aligning the Slide Runners with the Slide Tracks. Ensure that you insert the drawers into the file Cabinet straight angle.

NOTE:
Do not use excessive force to insert drawer as this may cause the damage to slides.

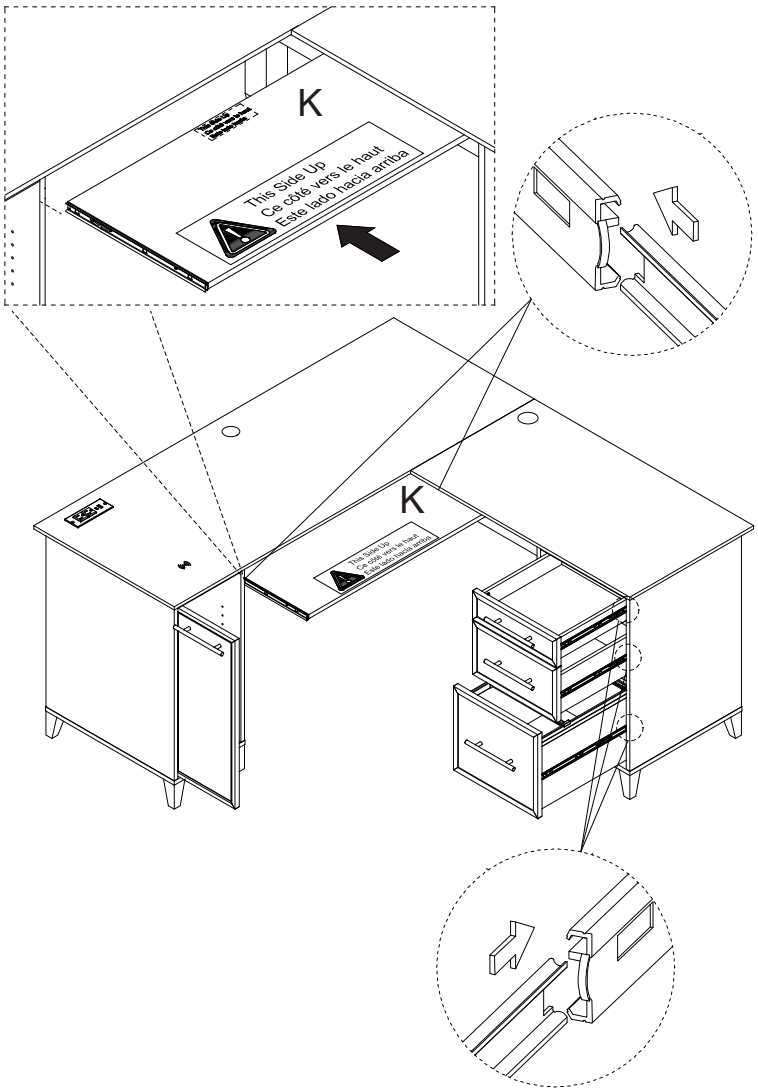

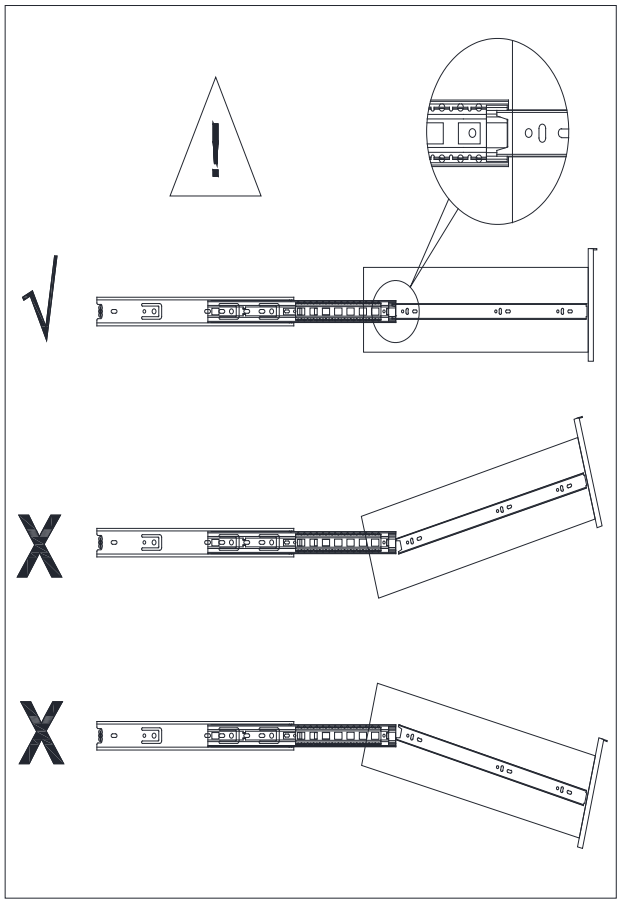

31

K1 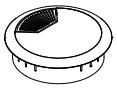 x2

O1 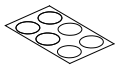 x9

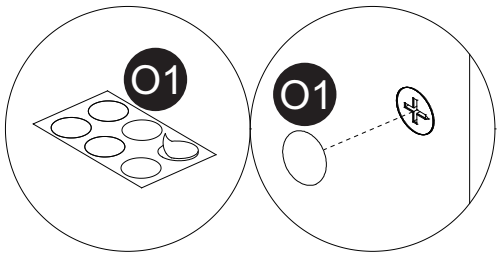

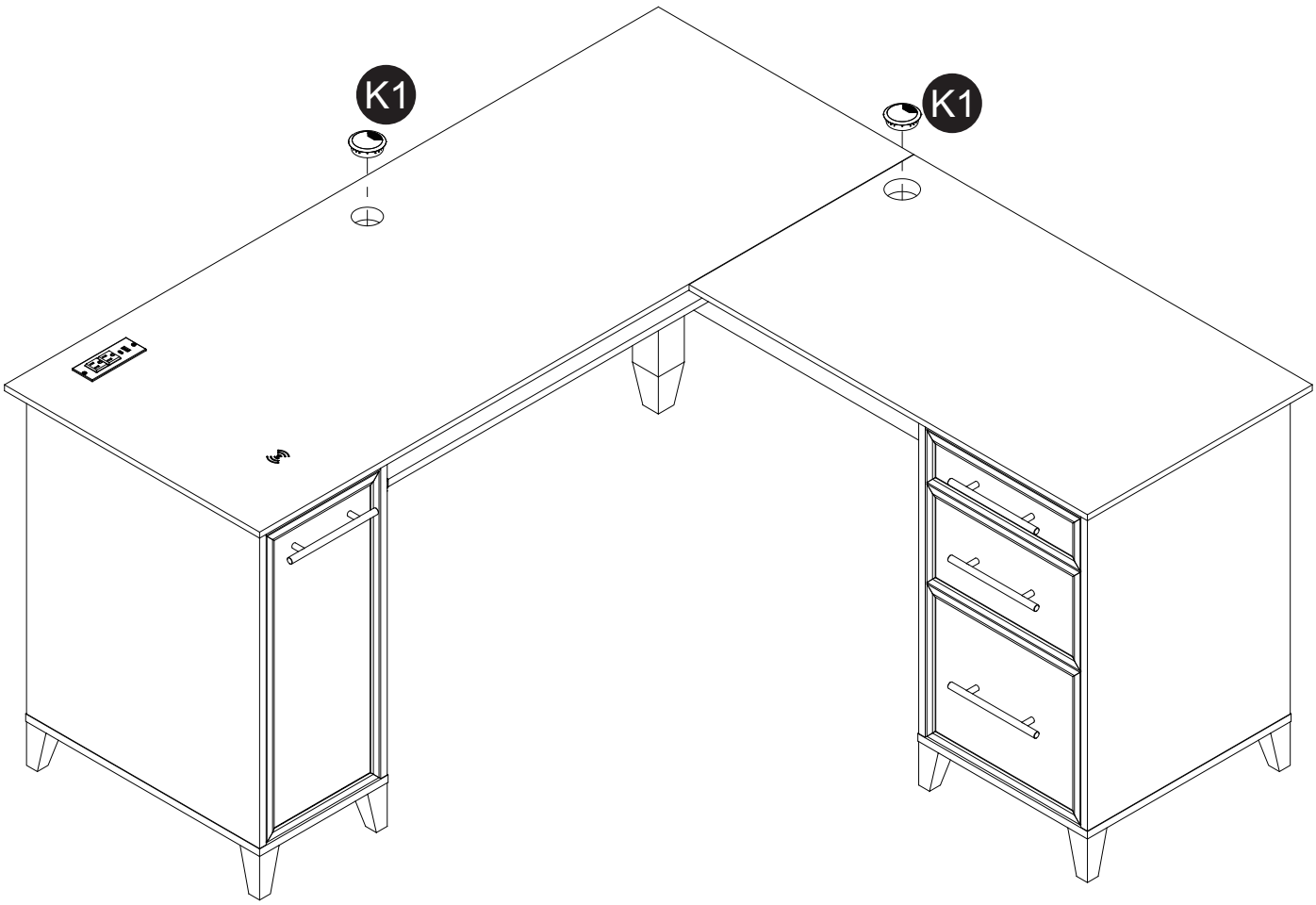

Wireless Charger / Chargeur sans fil / Cargador Inalámbrico

Specification / Spécification / Especificación

Input / Entrée / Entrada	12V/2.0A
Output Power / Puissance de Sortie / Potencia de Salida	15W Max
Charge Efficiency Efficacité de la recharge Eficiencia de Carga	Test battery capacity: 3000 mAH, charging from 38% to 100% Battery capacity was 150 min. Capacité de la batterie 3000 mAh, la recharge de la batterie de 38% à 100% nécessite 150 min. Eficiencia de Carga / Capacidad de la Batería de Prueba: 3000 mAH, carga del 38% al 100% ， La capacidad de la batería fue de 150 min.
Effective Transmission Distance Distance de Transmission Effective Distancia de Transmisión Efectiva	0~6mm (Please do not use the phone case more than 5mm.) 0~6mm (l'étui protecteur du smartphone ne doit pas dépasser 5mm.) 0~6mm (utilice fundas protectoras para móvil menos de 5 mm.)
Power Supply Mode Mode d'alimentation électrique Modo de Fuente de Alimentación	External Adaptor power supply Alimentation externe Adaptateur Fuente de alimentación Adaptadores externa

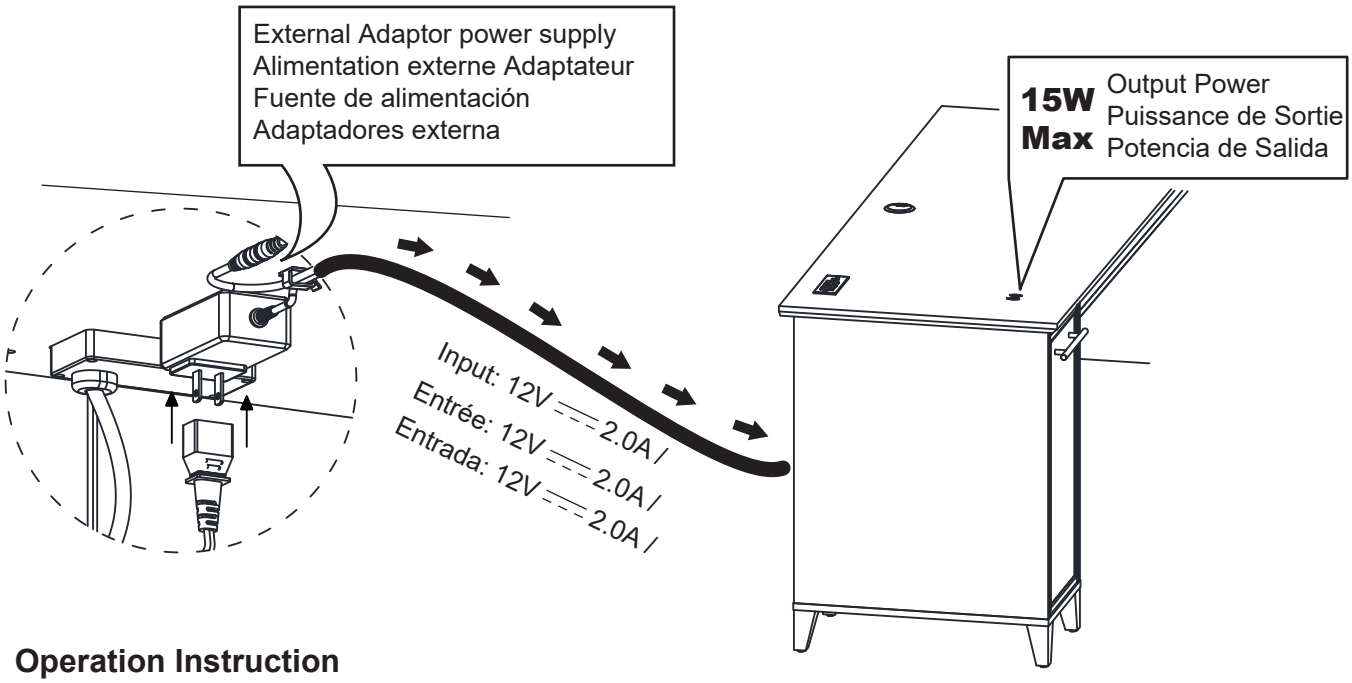

Operation Instruction

When connecting the power, the wireless device should be placed in the wireless charging area, and the wireless device screen will display the charging symbol " ⚡ ", which indicating that the wireless device is charging.
Note: Please do not use the wireless device case more than 5mm, and make sure that there is no metal object between the inside and outside of the protective case and the wireless charging module. Otherwise, the wireless device may not be able to charge normally or the charging may overheat or fail, leading to fire or explosion.

Instructions d'utilisation

Lors de la connexion de cet appareil à l'alimentation, placez l'appareil sans fil dans la zone de recharge sans fil, si la recharge en cours ou l'icône de recharge ⚡ s'affiche à l'écran du l'appareil sans fil, ça indique que le l'appareil sans fil est rechargé.
Remarque: l'étui protecteur du l'appareil sans fil ne doit pas dépasser 5mm. Assurez-vous qu'il ne contient aucun objet métallique entre l'intérieur, l'extérieur de l'étui protecteur et le module de recharge sans fil, sinon, il causera une recharge inefficace, anormale, une surcharge du l'appareil sans fil, voire un incendie ou une explosion.

Instrucciones de Operación

Al conectar la alimentación, coloque el dispositivo inalámbrico en el área de carga inalámbrica. La pantalla del el dispositivo inalámbrico muestra que se está cargando o el símbolo de carga " ⚡ ", que indica que el dispositivo inalámbrico se está cargando.
Nota: utilice fundas protectoras para el dispositivo inalámbrico menos de 5 mm y asegure que no haya ningún objeto metálico entre el interior y el exterior de la funda protectora y el módulo de carga inalámbrico; de lo contrario, es posible que el dispositivo inalámbrico no se pueda cargar correctamente o que la carga se sobrecaliente o falle, lo que puede provocar incendios o explosiones.

FCC Statement

This device complies with Part 15 of the FCC Rules. Operation is subject to the following two conditions: (1) this device may not cause harmful interference, and (2) this device must accept any interference received, including interference that may cause undesired operation.

Note: This equipment has been tested and found to comply with the limits for a Class B digital device, pursuant to Part 15 of the FCC Rules.
These limits are designed to provide reasonable protection against harmful interference in a residential installation.

This equipment generates, uses and can radiate radio frequency energy and, if not installed and used in accordance with the instructions, may cause harmful interference to radio communications. However, there is no guarantee that interference will not occur in a particular installation. If this equipment does cause harmful interference to radio or television reception, which can be determined by turning the equipment off and on, the user is encouraged to try to correct the interference by one or more of the following measures:

- Reorient or relocate the receiving antenna.
- Increase the separation between the equipment and receiver.
- Connect the equipment into an outlet on a circuit different from that to which the receiver is connected.
- Consult the dealer or an experienced radio / TV technician for help.

Déclaration FCC

Cet appareil est conforme à la section 15 des règles de la FCC. L'opération est soumise aux deux conditions suivantes: (1) cet appareil ne doit pas causer d'interférences nuisibles, et (2) cet appareil doit accepter toute interférence de réception, y compris les interférences pouvant entraîner un fonctionnement indésirable.

Remarque: Cet appareil a été testé et jugé conforme aux limites d'un appareil numérique de classe B, conformément à la Section15 des règle de la FCC.
Ces limites sont conçues pour assurer une protection raisonnable contre les interférences nuisibles dans une installation résidentielle.

Cet appareil génère, utilise et peut émettre de l'énergie de radiofréquence et, s'il n'est pas installé et utilisé conformément aux instructions, peut causer des interférences nuisibles aux communications radio. Cependant, il n'y a aucune garantie que des interférences ne se produiront pas dans une installation particulière. Si cet appareil provoque des interférences nuisibles à la réception radio ou de télévision (ce qui peut être déterminé lorsque vous allumez et éteignez l'appareil), vous êtes encouragé à essayer de corriger les interférences en prenant une ou plusieurs des mesures suivante:

- Réorienter ou repositionner l'antenne de réception.
- Augmenter la distance entre l'appareil et le récepteur.
- Brancher l'appareil à une prise sur un circuit différent de celui sur lequel le récepteur est branché.
- Demander aide à un distributeur ou un technicien qualifié radio / TV.

Declaración de la FCC

Este dispositivo cumple con la Parte 15 de las Reglas de la FCC. El funcionamiento está sujeto a las dos condiciones siguientes: (1) este dispositivo no puede causar interferencias perjudiciales, y (2) este dispositivo debe aceptar cualquier interferencia recibida, incluida interferencias que puedan causar funcionamientos indeseados.

Nota: Este equipo ha sido probado y cumple con los límites para dispositivos digitales de Clase B, de conformidad con la Parte 15 de las Reglas de la FCC.
Estos límites están diseñados para proporcionar una protección razonable contra interferencias perjudiciales en la instalación residencial.

Este equipo genera, utiliza y puede irradiar energía de radiofrecuencia y, si no se instala ni utiliza de acuerdo con las instrucciones, puede causar interferencias perjudiciales en las comunicaciones de radio. Sin embargo, no hay garantía de que no ocurrirá interferencia en instalaciones particulares. Si este equipo causa interferencias perjudiciales en la recepción de radio o televisión, lo que puede determinarse apagando y encendiendo el equipo, se recomienda a usuarios que intenten corregir la interferencia mediante una o más de las siguientes medidas:

- Reorientar o reubicar la antena receptora.
- Aumentar la distancia entre el equipo y el receptor.
- Conectar el equipo a una toma de corriente en un circuito diferente al que está conectado el receptor.
- Consultar al distribuidor o a técnicos experimentados acerca de radio / TV para obtener ayuda.

CAUTION: Changes or modifications not expressly approved by the party responsible for compliance could void the user's authority to operate the equipment.
Responsible Party - U.S. Contact Information:
Office Depot, LLC.
6600 North Military Trail Boca Raton, FL 33496 USA (Customer Service 1-800-949-9974)

Attention / Attention / Atención

1. Do not use or place the product in or near fire, stoves, or other high temperature location, which may cause the product to overheat or fail and result in a risk of fire or explosion.
2. Do not expose the product to water or rain, don't allow any liquid to get inside the product- Electric shock may result.
3. Do not place metal part, magnetic cards or similar items near the product.
4. Never attempt to repair or disassemble the product for any reason, incorrect disassembling or repairing may cause the risk of electronic shock or fire.
5. Keep the unit out of reach of children, the manufacturer is not responsible for any damages that result from children's unpredictable behavior.

---

1. Ne pas utiliser ni placer ce produit dans ou à proximité du feu, des poêles ou de tout autre lieu soumis à une température élevée où il risque de provoquer une surchauffe ou une défaillance du produit et d'entraîner un incendie ou une explosion.
2. Ne pas exposer ce produit à l'eau ou à la pluie, ne laissez aucun liquide pénétrer à l'intérieur du produit. Sinon, une électrocution pourrait en résulter.
3. Ne pas placer de pièces métalliques, de cartes magnétiques ou de choses similaires à proximité du produit.
4. Ne jamais essayer de réparer ou de désassembler ce produit pour quelque raison que ce soit. Un démontage ou une réparation incorrect pourrait causer un risque d'électrocution ou d'incendie.
5. Tenez ce produit hors de la portée des enfants. Le fabricant n'est pas responsable des dommages qui découlent du comportement imprévisible des enfants.

---

1. No utilice ni coloque el producto cerca del fuego, estufas u otra ubicación de alta temperatura, ya que podría sobrecalentarse o fallar y provocar un riesgo de incendio o explosión.
2. No exponga el producto al agua o la lluvia, no permita que entre líquido en el producto, ya que podría sufrir una descarga eléctrica.
3. No coloque piezas de metal, tarjetas magnéticas o artículos similares cerca del producto.
4. Nunca intente reparar o desarmar el producto por ningún motivo, ya que un desmontaje o reparación incorrectos pueden provocar descargas electrónicas o incendios.
5. Mantenga la unidad fuera del alcance de los niños, el fabricante no se hace responsable de los daños que resulten del comportamiento impredecible de los niños.

Office Depot, LLC Limited Five Year Product Warranty

This limited warranty covers the original purchase of new product used for normal commercial, personal or household use. Office Depot, LLC (Office Depot) warrants its products will be free from defects in materials and workmanship (normal wear and tear excepted), for five (5) years from the date of purchase, except as provided below. Office Depot, at its option, will replace with a comparable product, free of charge, any product purchased from it that fails under normal use as a result of such defect. This warranty does not apply to damage caused by fire, accident, negligence, misuse, use other than as stated in product instructions, improper cleaning or other circumstances not directly attributable to defects in materials and workmanship.

Natural variations occurring in wood or other materials will not be considered defects, and Office Depot does not warrant the color-fastness or matching of colors, grains, or textures of such materials. This warranty does not apply to: modifications of the product, attachments to the product not approved by Office Depot, and products that were not installed, used, or maintained in accordance with product instructions and warnings.

This warranty has the following exceptions: Fabrics, foam, veneer finishes and other covering materials are warranted for three years from date of purchase.

Proof of purchase is required in the form of a receipt (copy or original) to validate warranty. Warranty claims without the receipt may be rejected.

If Office Depot chooses to provide a refund for such product, it will be fulfilled in the form of an Office Depot Merchandise card. Claims fulfilled in this manner take approximately 30 days to process.

OFFICE DEPOT PROVIDES THIS LIMITED WARRANTY IN LIEU OF ALL OTHER WARRANTIES EITHER EXPRESSED OR IMPLIED. EXPRESSLY EXCLUDED ARE ALL WARRANTIES OF FITNESS FOR A PARTICULAR PURPOSE OR MERCHANTABILITY. OFFICE DEPOT'S SOLE OBLIGATION AND THE USER'S EXCLUSIVE REMEDY UNDER THIS WARRANTY SHALL BE LIMITED TO THE REPAIR, REFUND (IN THE FORM OF AN OFFICE DEPOT MERCHANDISE CARD) OR REPLACEMENT AT OFFICE DEPOT'S SOLE DISCRETION AND COST, OF PRODUCT OR COMPONENTS.

IN NO EVENT SHALL OFFICE DEPOT, ITS AFFILIATES, SUBSIDIARIES OR PARENT COMPANIES BE RESPONSIBLE FOR CONSEQUENTIAL, SPECIAL, OR INCIDENTAL DAMAGES ARISING OUT OF A CLAIM OF DEFECTIVE PRODUCT EVEN IF OFFICE DEPOT HAS BEEN ADVISED OF THE POSSIBILITY OF SUCH DAMAGES.

SOME STATES OR PROVINCES DO NOT ALLOW THE EXCLUSION OF IMPLIED WARRANTIES OR LIMITATIONS ON HOW LONG AN IMPLIED WARRANTY LASTS OR THE EXCLUSION OR LIMITATION OF INCIDENTIAL OR CONSEQUENTIAL DAMAGES SO THE ABOVE LIMITATIONS MAY NOT APPLY TO YOU. THIS WARRANTY GIVES YOU SPECIFIC LEGAL RIGHTS, AND YOU MAY ALSO HAVE OTHER RIGHTS WHICH MAY VARY BY STATE OR PROVINCE.

THIS WARRANTY APPLIES ONLY TO THE U.S. AND CANADA.

Service Instructions
Please call: 1-800-949-9974 for warranty service.

Office Depot, LLC Garantie limitée de cinq (5) ans

Cette garantie limitée couvre les produits neufs utilisés dans le cadre d'applications commerciales ou domestiques normales. Office Depot, LLC (Office Depot) garantit ses produits contre les défauts de matériel et de main-d'oeuvre (à l'exception de l'usure normale) durant cinq (5) ans à compter de la date d'achat, à l'exception des conditions ci-dessous. Office Depot, à son gré, remplacera sans frais tout produit défectueux dans des conditions d'usure normale par un produit comparable. La présente garantie ne s'applique pas aux dommages causés par le feu, un accident, la négligence, l'usage abusif, le non-respect des instructions, un nettoyage inapproprié ou autre circonstance non directement attribuable à des défauts de matériel et de main-d'oeuvre.

Les variations naturelles du bois et des autres matériaux utilisés ne sont pas considérées comme des défauts, et Office Depot ne garantit pas les couleurs, les grains et les textures de ces matériaux. La présente garantie ne s'applique pas aux produits modifiés, aux fixations non approuvées par Office Depot et aux produits n'ayant pas été installés, utilisés et entretenus conformément aux instructions et aux avertissements fournis avec le produit.

Les tissus, la mousse, les placages et les autres matériaux de recouvrement sont garantis pendant trois (3) ans à compter de la date d'achat.

Une preuve d'achat sous forme de reçu (original ou photocopie) est exigée pour valider la garantie, sans quoi les réclamations au titre de la garantie peuvent être rejetées.

Si Office Depot décide de rembourser le prix d'achat d'un tel produit, le remboursement sera offert sous forme de carte d'achat Office Depot. Veuillez allouer 30 jours pour le traitement des réclamations.

CETTE GARANTIE EST FOURNIE EN LIEU ET PLACE DE TOUTE AUTRE GARANTIE. SONT EXCLUES TOUTES LES GARANTIES D'ADÉQUATION À UN USAGE SPÉCIFIQUE ET DE QUALITÉ SATISFAISANTE. LA SEULE OBLIGATION DE OFFICE DEPOT ET VOTRE SEUL RECOURS EN VERTU DE CETTE GARANTIE SONT LIMITÉS À LA RÉPARATION DU PRODUIT, AU REMBOURSEMENT SOUS FORME DE CARTE D'ACHAT OFFICE DEPOT OU AU REMPLACEMENT DU PRODUIT OU DE COMPOSANTS À SES FRAIS.

OFFICE DEPOT, SES FILIALES, SES COMPAGNIES ASSOCIÉES ET SES SOCIÉTÉS MÈRES NE PEUVENT ÊTRE TENUES RESPONSABLES DES DOMMAGES INDIRECTS OU PARTICULIERS INHÉRENTS À UNE RÉCLAMATION POUR PRODUIT DÉFECTUEUX MÊME SI LA POSSIBILITÉ D'UN TEL DOMMAGE A ÉTÉ DÉJÀ ÉTÉ PORTÉE À LA CONNAISSANCE D'OFFICE DEPOT.

CERTAINS ÉTATS ET CERTAINES PROVINCES INTERDISANT L'EXCLUSION OU LES RESTRICTIONS DE DURÉE DES GARANTIES IMPLICITES OU L'EXCLUSION DES DOMMAGES INDIRECTS, LES RESTRICTIONS CI-DESSUS PEUVENT NE PAS S'APPLIQUER À VOUS. LA PRÉSENTE GARANTIE VOUS CONFÈRE DES DROITS JURIDIQUES SPÉCIFIQUES ET VOUS POUVEZ DISPOSER D'AUTRES DROITS, LESQUELS PEUVENT VARIER SELON L'ÉTAT OU LA PROVINCE.

CETTE GARANTIE S'APPLIQUE UNIQUEMENT AU CANADA ET AUX ÉTATS-UNIS.

Procédure de réclamation en vertu de la garantie
Pour faire une réclamation, composez le 1-800-949-9974.

Office Depot, LLC Garantía limitada de cinco años para el producto

Esta garantía limitada cubre la adquisición original de un producto nuevo utilizado con fines comerciales, personales o domésticos normales. Office Depot, LLC (Office Depot) garantiza que sus productos estarán exentos de defectos materiales y de fabricación (a excepción de los derivados de un uso y desgaste normal) durante cinco (5) años a partir de la fecha de compra del producto, con la salvedad de lo dispuesto a continuación. Office Depot, a su discreción, sustituirá de forma gratuita por un producto de características similares cualquier producto adquirido que no soporte unas condiciones de uso normales como consecuencia de dicho defecto. Esta garantía no se aplica a daños causados por incendio, accidente, negligencia, uso incorrecto o cualquier otro uso no especificado en las instrucciones del producto, así como a daños causados por una limpieza incorrecta o por otras circunstancias no atribuibles de forma directa a defectos en los materiales y la fabricación.

Los cambios atribuibles a la propia naturaleza de la madera u otros materiales no se considerarán defectos y Office Depot no garantiza la resistencia del color o la coincidencia del color, el veteado o la textura de dichos materiales. Esta garantía no se aplica a: modificaciones del producto, accesorios del producto no aprobados por Office Depot y productos no instalados, utilizados o mantenidos de acuerdo a las instrucciones y advertencias del producto.

Esta garantía cuenta con las siguientes excepciones: el tejido, la espuma, el acabado de chapa y el resto de materiales de revestimiento tienen una garantía de tres años a partir de la fecha de compra.

Se requiere el recibo de compra (copia u original) para validar la garantía. Los reclamos relacionados con la garantía podrían ser rechazados si no se presenta dicho recibo.

En el caso de que Office Depot decida reembolsar dicho producto, este reembolso se realizará mediante una tarjeta comercial de Office Depot. Las reclamaciones realizadas a través de este método se procesarán en aproximadamente 30 días.

ESTA GARANTÍA LIMITADA DE OFFICE DEPOT SUSTITUYE A TODAS LAS DEMÁS GARANTÍAS, YA SEAN EXPLÍCITAS O IMPLÍCITAS. QUEDAN EXPRESAMENTE EXCLUIDAS TODAS LAS GARANTÍAS DE ADECUACIÓN PARA UN DETERMINADO FIN O COMERCIABILIDAD. LA ÚNICA OBLIGACIÓN DE OFFICE DEPOT Y EL ÚNICO RECURSO DEL USUARIO EN VIRTUD DE ESTA GARANTÍA CONSISTIRÁ EN LA REPARACIÓN, REEMBOLSO (MEDIANTE UNA TARJETA COMERCIAL DE OFFICE DEPOT) O SUSTITUCIÓN, SEGÚN ESTIME OPORTUNO ODP Y ASUMIENDO TODOS LOS COSTES, DEL PRODUCTO O SUS COMPONENTES.

EN NINGÚN CASO OFFICE DEPOT, SUS AFILIADOS, SUBSIDIARIOS O EMPRESAS MATRICES SERÁN RESPONSABLES DE DAÑOS DERIVADOS, ESPECIALES O NO INTENCIONADOS PROCEDENTES DE UNA RECLAMACIÓN POR UN PRODUCTO DEFECTUOSO, AUNQUE SE HAYA ADVERTIDO A OFFICE DEPOT DE LA POSIBILIDAD DE TALES DAÑOS.

ALGUNAS ESTADOS O PROVINCIAS NO PERMITEN LA EXCLUSIÓN DE GARANTÍAS IMPLÍCITAS, LAS LIMITACIONES SOBRE LA DURACIÓN DE UNA GARANTÍA IMPLÍCITA O LA EXCLUSIÓN O LIMITACIÓN DE DAÑOS DERIVADOS O NO INTENCIONADOS, POR LO QUE ES POSIBLE QUE LAS LIMITACIONES MENCIONADAS NO SE APLIQUEN EN SU CASO. ESTA GARANTÍA OTORGA AL USUARIO DERECHOS
LEGALES ESPECÍFICOS; ADEMÁS, ES POSIBLE QUE GOCE DE OTROS DERECHOS QUE VARÍAN SEGÚN EL ESTADO O LA PROVINCIA.

ESTA GARANTÍA SE APLICA SÓLO EN EE. UU. Y CANADÁ.

Instrucciones de servicio
Llame al 1-800-949-9974 para obtener más información sobre el servicio de garantía.