realspace®

Storage Cabinets

Storage Cabinet
Assembly instructions and warranty information

Meuble de rangement
Instructions pour l'assemblage et information sur las garantie

Armario de Almacenamiento
Instrucciones para el ensamblaje e información sobre la garantía

Record date of purchase below and save this booklet for future reference. **Call for parts & service 1-800-523-3987.**

Inscrives la date d'achat au dessous et conservez ce livret pour consultation future. **En cas de besoin, veuillez communiquer avec le service aprés-vente au 1-800-523-3987.**

Anote abajo la fecha de compra y guarde este folleto para futuras referencias. **Con relación a piezas y servicio llámenos al 1-800-523-3987.**

Date Purchased / Date D'achat / Fecha de compra: _____

Lot # / el # de lote: 506300

06 / 08 / 17

Item 594-426 (418335)

Table of Contents

Part Identification	3
Hardware Identification	4-5
Assembly Steps	6-40
Français	41-46
Español	47-52
Safety	53-54
Warranty	55

Assembly Tools Required

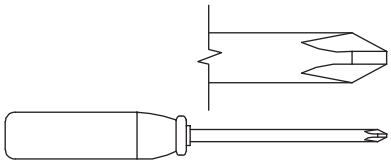

No. 2 Phillips Screwdriver
Tip Shown Actual Size

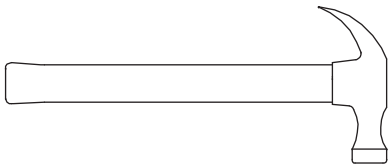

Hammer
Not actual size ☺

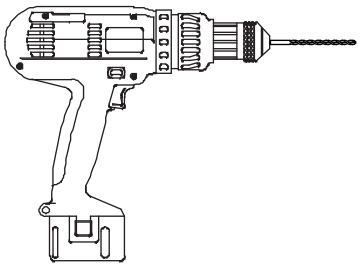

Electric drill with 1/4" bit
(ONLY in indicated step)

Part Identification

Now you know our ABCs.

While not all parts are labeled, some of the parts will have a label or an inked letter on the edge to help distinguish similar parts from each other. Use this part identification to help identify similar parts.

A2	SMALL END (1)
B2	LARGE END (1)
C	DOOR END (1)
D2	UPRIGHT (1)
E2	TOP (1)
F2	BOTTOM (1)
G	DOOR SHELF (3)

H	DOOR UPRIGHT (1)
I	LARGE SHELF (1)
J	SMALL SHELF (1)
K	BACK (1)
L2	LARGE DOOR (1)
M	SMALL DOOR (1)
N	LARGE ADJUSTABLE SHELF (2)

O	ADJUSTABLE DOOR SHELF (3)
P	SMALL ADJUSTABLE SHELF (2)
Q	FRONT SKIRT (1)
R	SIDE SKIRT (2)
S	TOP MOLDING (1)

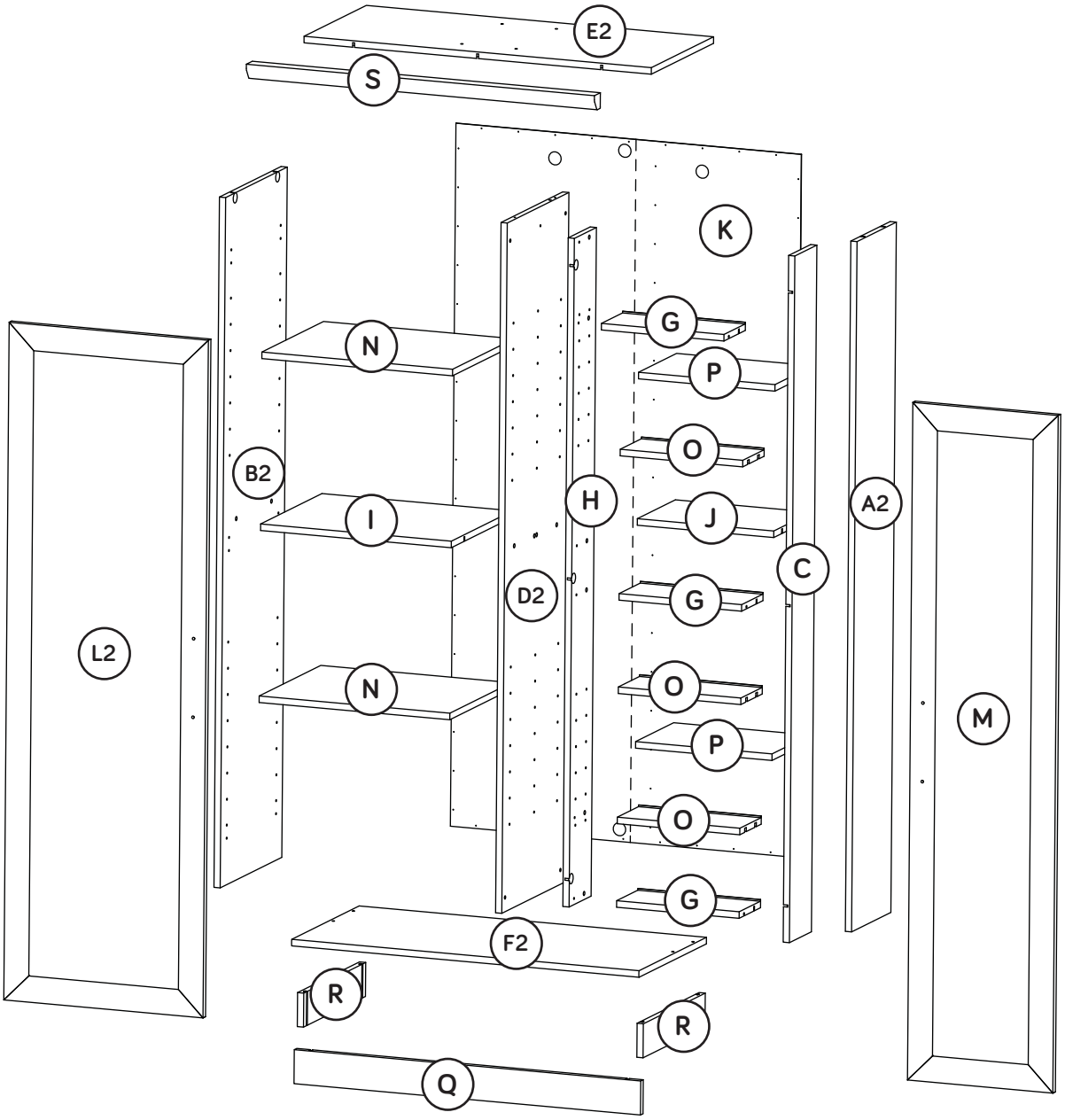

Hardware Identification

Screws are shown actual size. You may receive extra hardware with your unit.

18E ADJUSTABLE GLIDE - 4

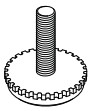

24E FOOT BASE - 2

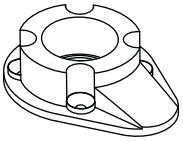

25E ADJUSTABLE FOOT - 2

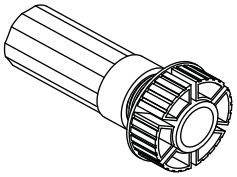

31E REAR FOOT - 2

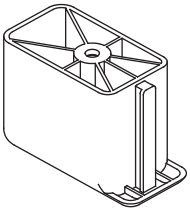

32E FRONT FOOT - 2

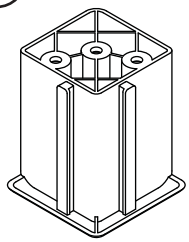

10F TWIST-LOCK® FASTENER - 27

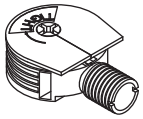

4G METAL BRACKET - 1

1H HINGE - 4

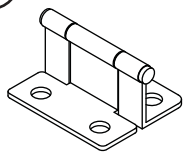

13H HINGE - 3

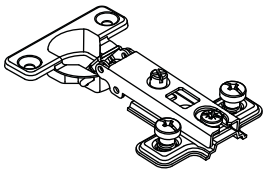

3I MAGNETIC CATCH - 2

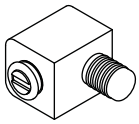

6I STRIKE PLATE - 2

102K PULL - 2

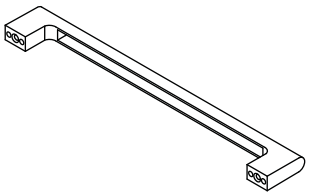

13M WASHER - 1

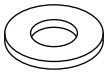

14M PROPEL NUT - 4

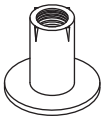

60M SAFETY STRAP - 1

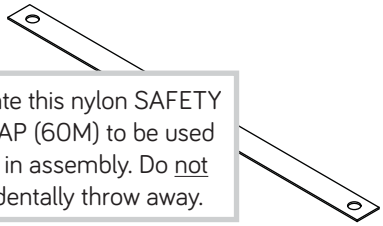

Locate this nylon SAFETY STRAP (60M) to be used later in assembly. Do not accidentally throw away.

61M SAFETY DRYWALL ANCHOR - 1

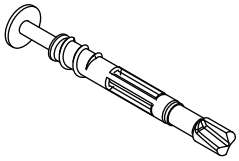

1N NAIL - 72

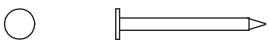

23P HOLE PLUG - 8

Hardware Identification

Screws are shown actual size. You may receive extra hardware with your unit.

27P SMALL HOLE PLUG - 6

1R METAL PIN - 34

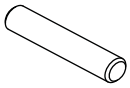

2R RUBBER SLEEVE - 16

6R SHELF SNAP - 12

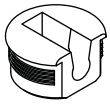

1S BLACK 9/16" LARGE HEAD SCREW - 19

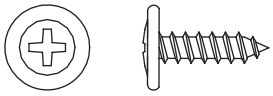

11S BLACK 1/2" FLAT HEAD SCREW - 8

20S SILVER 3/4" MACHINE SCREW - 4

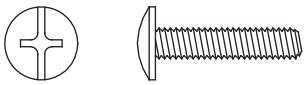

23S SILVER 5/8" FLAT HEAD SCREW - 8

33S BLACK 9/16" WAFER HEAD SCREW - 4

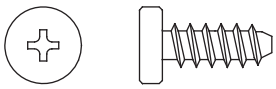

113S BLACK 1-15/16" FLAT HEAD SCREW - 8

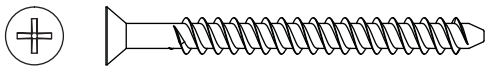

- NOTE: This Storage Cabinet needs two people to build.
- You have the option to assemble the Storage Cabinet with the LARGE DOOR on the LEFT or the LARGE DOOR on the RIGHT.

LARGE DOOR ON LEFT

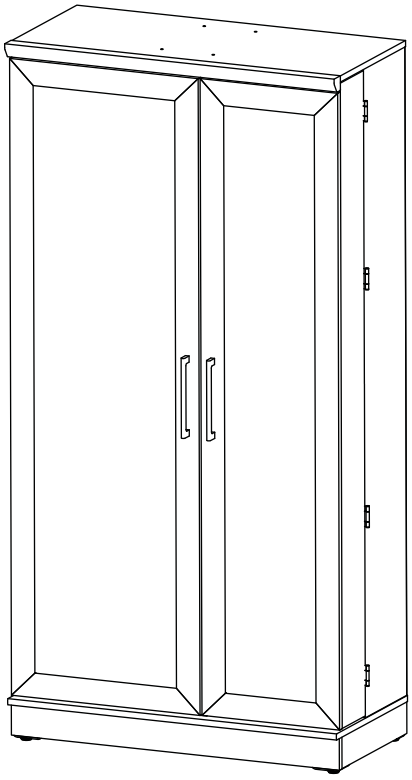

STEPS 1-17

LARGE DOOR ON RIGHT

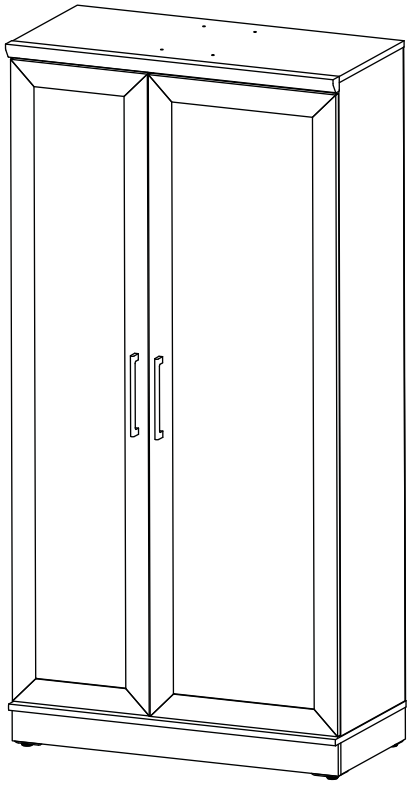

STEPS 18-34

Step 1

Look for this icon. It means a video assembly tip is available at **www.sauder.com/services/tips**

- Assemble your unit on a carpeted floor or on the empty carton to avoid scratching your unit or the floor.
- To begin assembly, push a SAUDER TWIST-LOCK® FASTENER (10F) into the large holes in the ENDS (A2 and B2), DOOR END (C), TOP (E2), DOOR SHELVES (G), LARGE SHELF (I), DOOR UPRIGHT (H), and SMALL SHELF (J).

LARGE DOOR ON LEFT

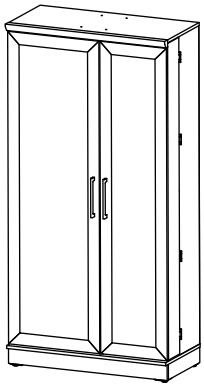

Do not tighten the TWIST-LOCK® FASTENERS in this step.

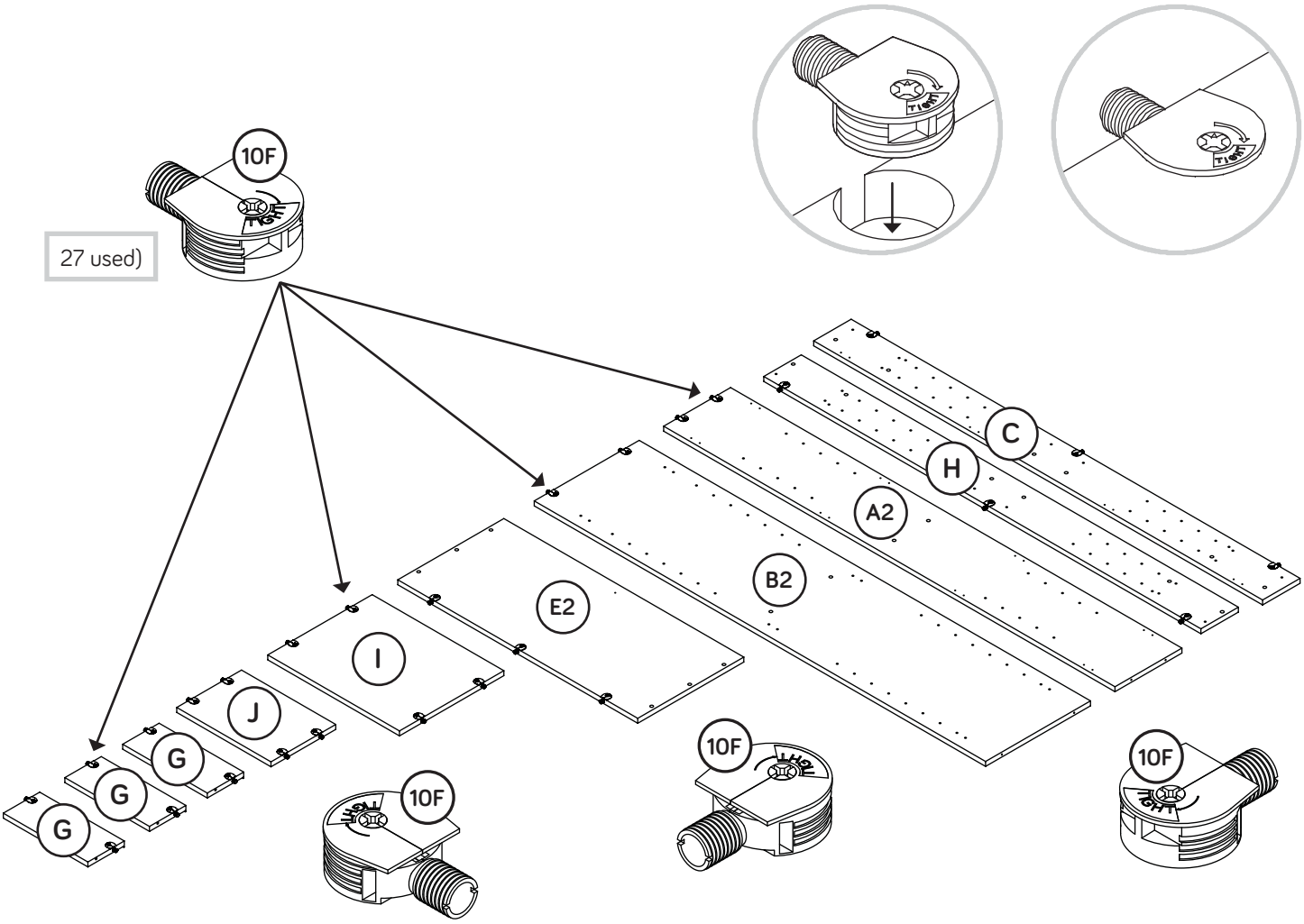

Step 2

- Fasten the SAFETY STRAP (60M) to the TOP (E2) in the exact hole shown. Use one BLACK 9/16" LARGE HEAD SCREW (1S).
- Fasten the LARGE END (B2) to the TOP (E2). Tighten two TWIST-LOCK® FASTENERS.
- Fasten the LARGE SHELF (I) to the LARGE END (B2). Tighten two TWIST-LOCK® FASTENERS.

LARGE DOOR ON LEFT

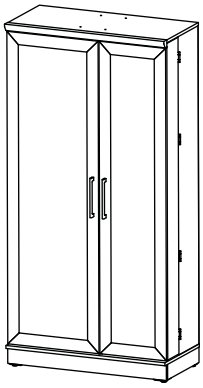

How to use the SAUDER TWIST-LOCK® FASTENER

1. Insert the dowel end of the FASTENER into the hole of the adjoining part.

NOTE: The dowel end of the FASTENER must remain fully inserted in the hole of the adjoining part while locking the FASTENER.

2. Tighten the FASTENER with a Phillips screwdriver as tight as possible.

Caution

Do not stand the unit upright without the BACK fastened. The unit may collapse.

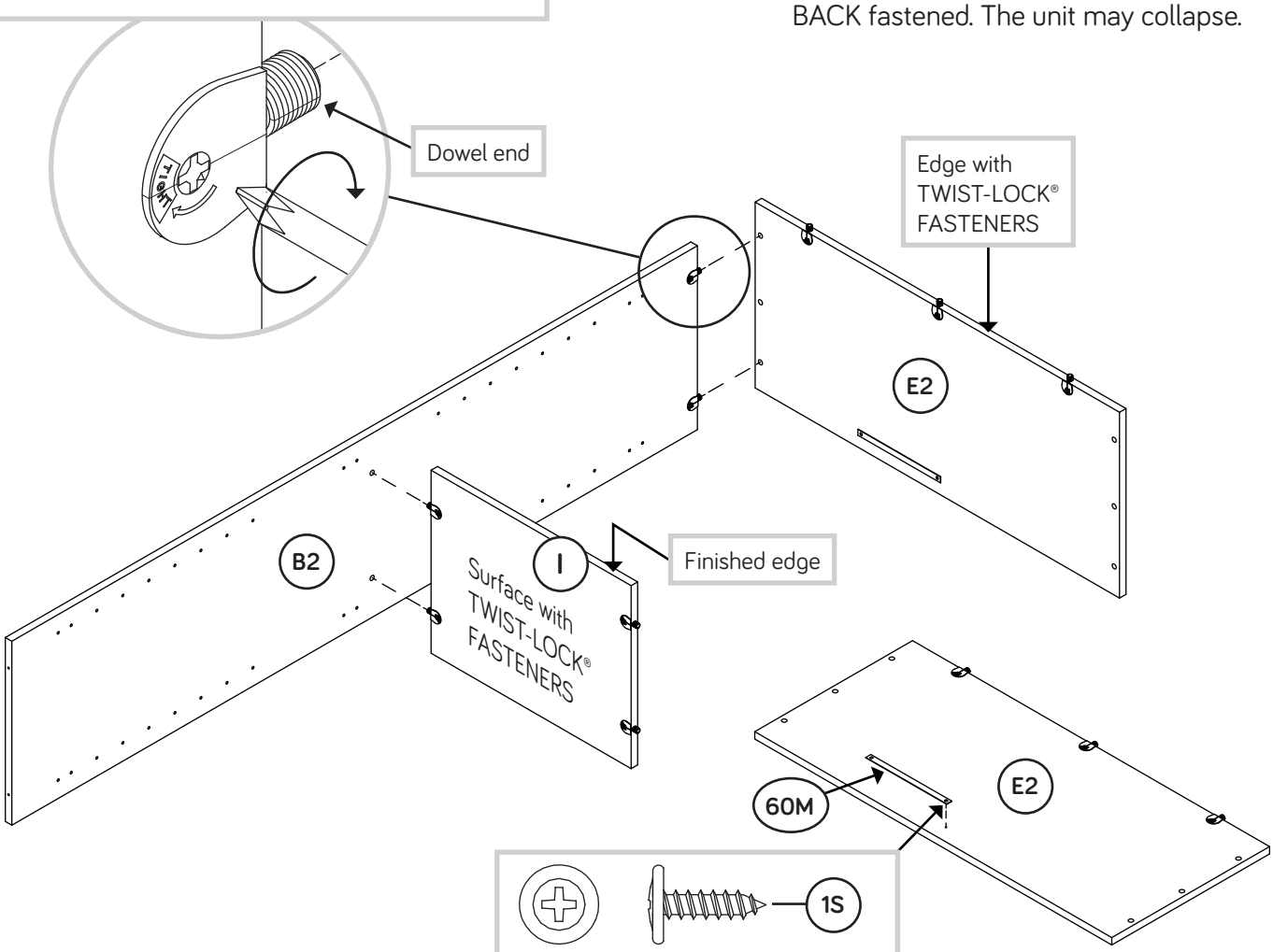

BLACK 9/16" LARGE HEAD SCREW
(1 used for the SAFETY STRAP)

Step 3

- NOTE: Stand the UPRIGHT (D2) in place to be sure you are drilling through the correct holes in the TOP (E2).
- There are four pre-drilled holes in the top surface of the TOP (E2). Finish drilling out two holes with your electric drill and 1/4" drill bit.
- Fasten the UPRIGHT (D2) to the TOP (E2). Use two BLACK 1-15/16" FLAT HEAD SCREWS (113S).
- Fasten the UPRIGHT (D2) to the LARGE SHELF (I). Tighten two TWIST-LOCK® FASTENERS.

LARGE DOOR ON LEFT

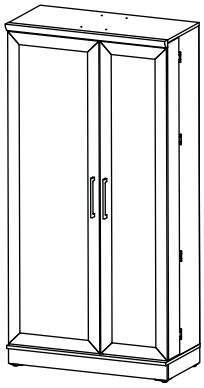

BLACK 1-15/16" FLAT HEAD SCREW
(2 used in this step)

Find the correct pre-driled holes that line up with the UPRIGHT (D2) and drill through the top surface of the TOP (E2).

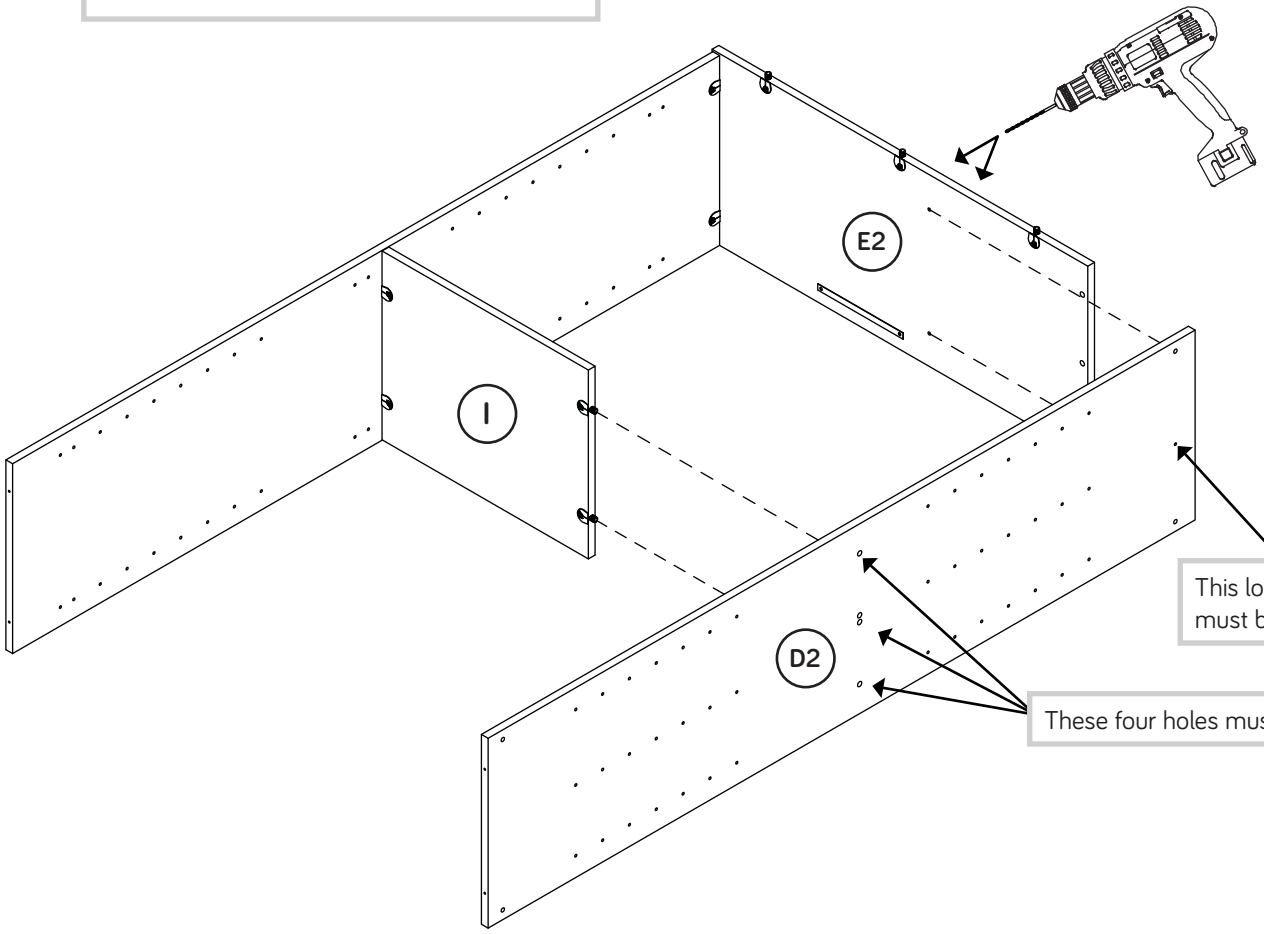

This locator hole must be here.

These four holes must be here.

Step 4

- Fasten the TOP MOLDING (S) to the TOP (E2). Tighten three TWIST-LOCK® FASTENERS.
- Fasten the SMALL SHELF (J) to the UPRIGHT (D2). Tighten two TWIST-LOCK® FASTENERS.

LARGE DOOR ON LEFT

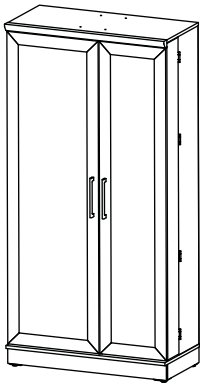

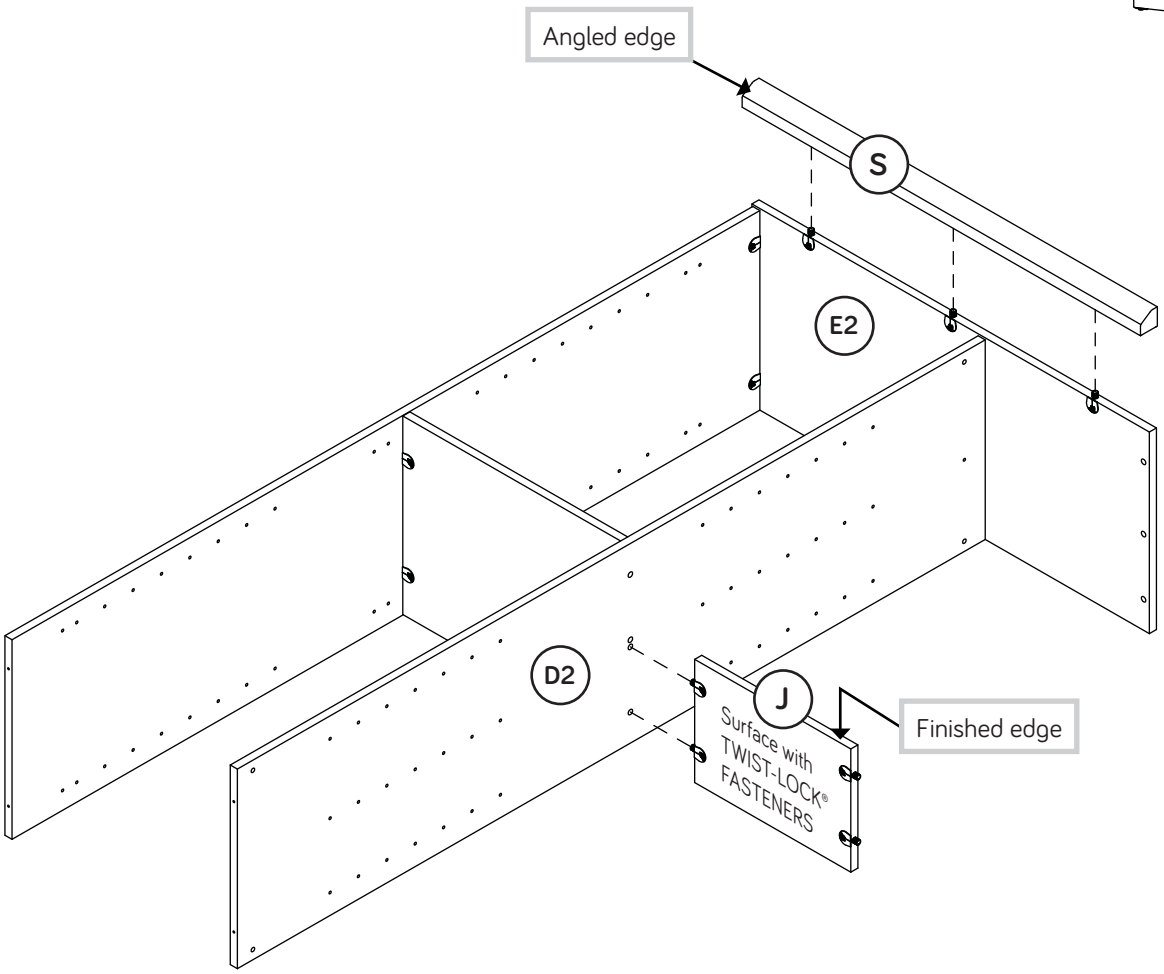

Step 5

Fasten the SMALL END (A2) to the TOP (E2) and SMALL SHELF (J). Tighten four TWIST-LOCK® FASTENERS.

LARGE DOOR ON LEFT

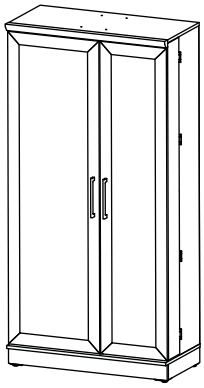

Just think. The sooner you do this, the sooner you do something else.

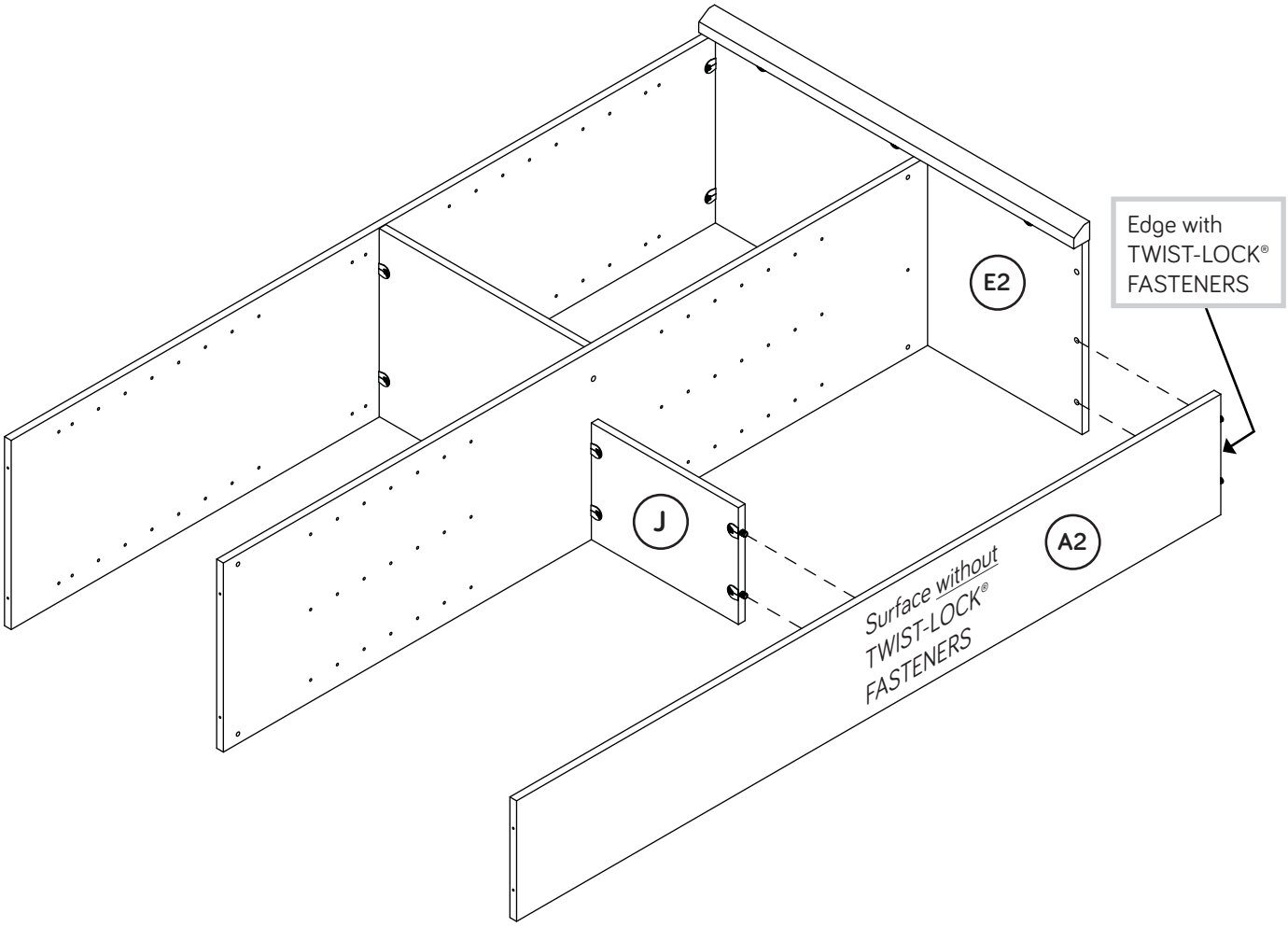

Step 6

- Finish drilling out the pre-drilled hole with your electric drill and 1/4" drill bit to fasten the BOTTOM (F2) to the LARGE END (B2) and UPRIGHT (D2).
- Fasten the BOTTOM (F2) to the ENDS (A2 and B2) and UPRIGHT (D2). Use six BLACK 1-15/16" FLAT HEAD SCREWS (113S).

LARGE DOOR ON LEFT

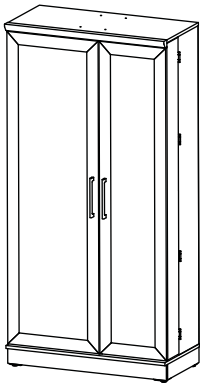

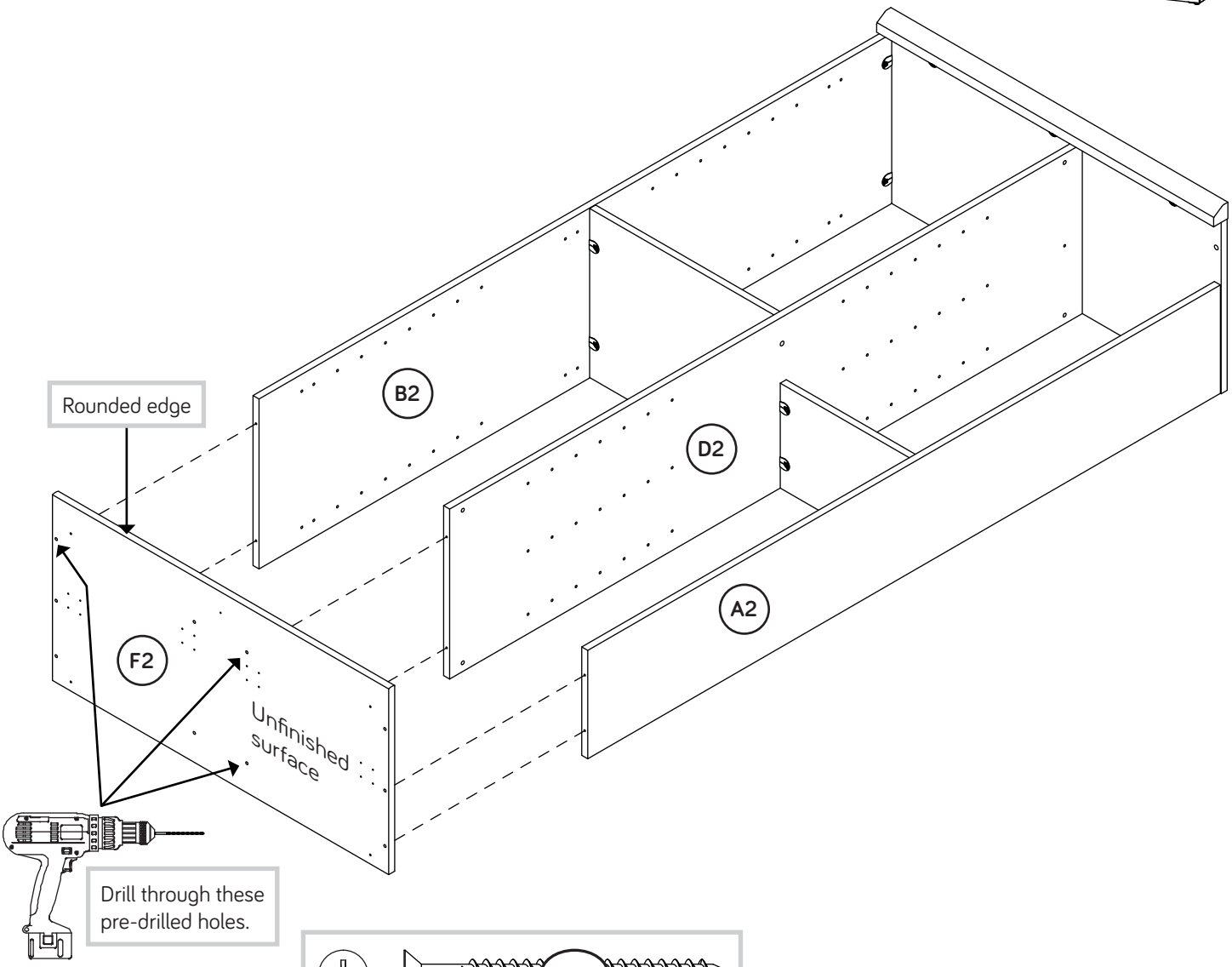

BLACK 1-15/16" FLAT HEAD SCREW
(6 used in this step)

Step 7

- Slide the FEET (31E and 32E) into the notches in the SKIRTS (Q and R).
- Use a hammer to drive a PROPEL NUT (14M) into the holes in the FEET (31E and 32E). Now, turn an ADJUSTABLE GLIDE (18E) into each PROPEL NUT as shown in the upper diagram.
- Fasten the SKIRTS (Q and R) to the BOTTOM (F2). Use four BLACK 9/16" WAFER HEAD SCREWS (33S) through the FEET and into the BOTTOM as shown in the lower diagram.
- NOTE: You should start each SCREW a few turns before completely tightening any of them.

LARGE DOOR ON LEFT

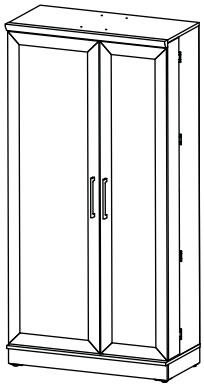

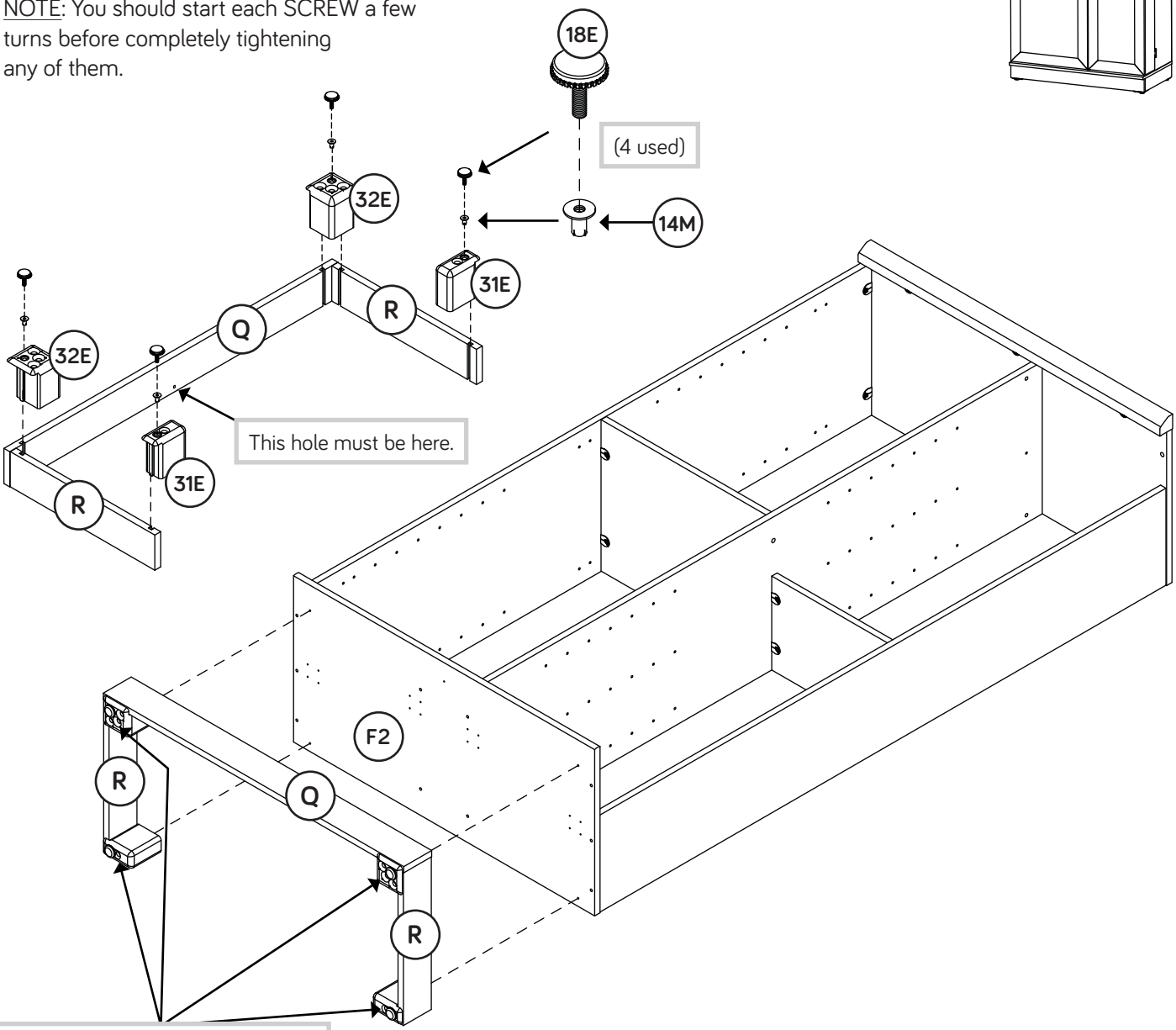

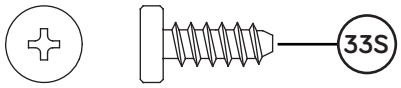

BLACK 9/16" WAFER HEAD SCREW
(4 used for the FEET)

Step 8

- Carefully turn your unit over onto its front edges. Unfold the BACK (K) and lay it over your unit.
- Make equal margins along all four edges of the BACK (K). Push on opposite corners of your unit if needed to make it "square".
- Fasten the BACK (K) to your unit using the NAILS (1N).
- Fasten the FOOT BASES (24E) to the BOTTOM (F2). Use eight SILVER 5/8" FLAT HEAD SCREWS (23S). Then, push the FEET (25E) into the FOOT BASES (24E).
- NOTE: Turn the adjustable ends of the ADJUSTABLE FEET completely in. Final adjustments will be made after the unit is standing upright.
- Fasten the METAL BRACKET (4G) to the BOTTOM (F2) and FRONT SKIRT (Q). Use two BLACK 9/16" LARGE HEAD SCREW (1S).

LARGE DOOR ON LEFT

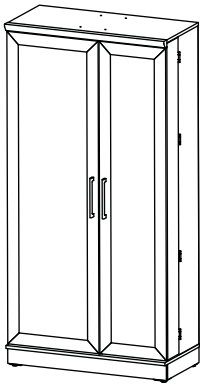

Caution

Do not stand the unit upright without the BACK fastened. The unit may collapse.

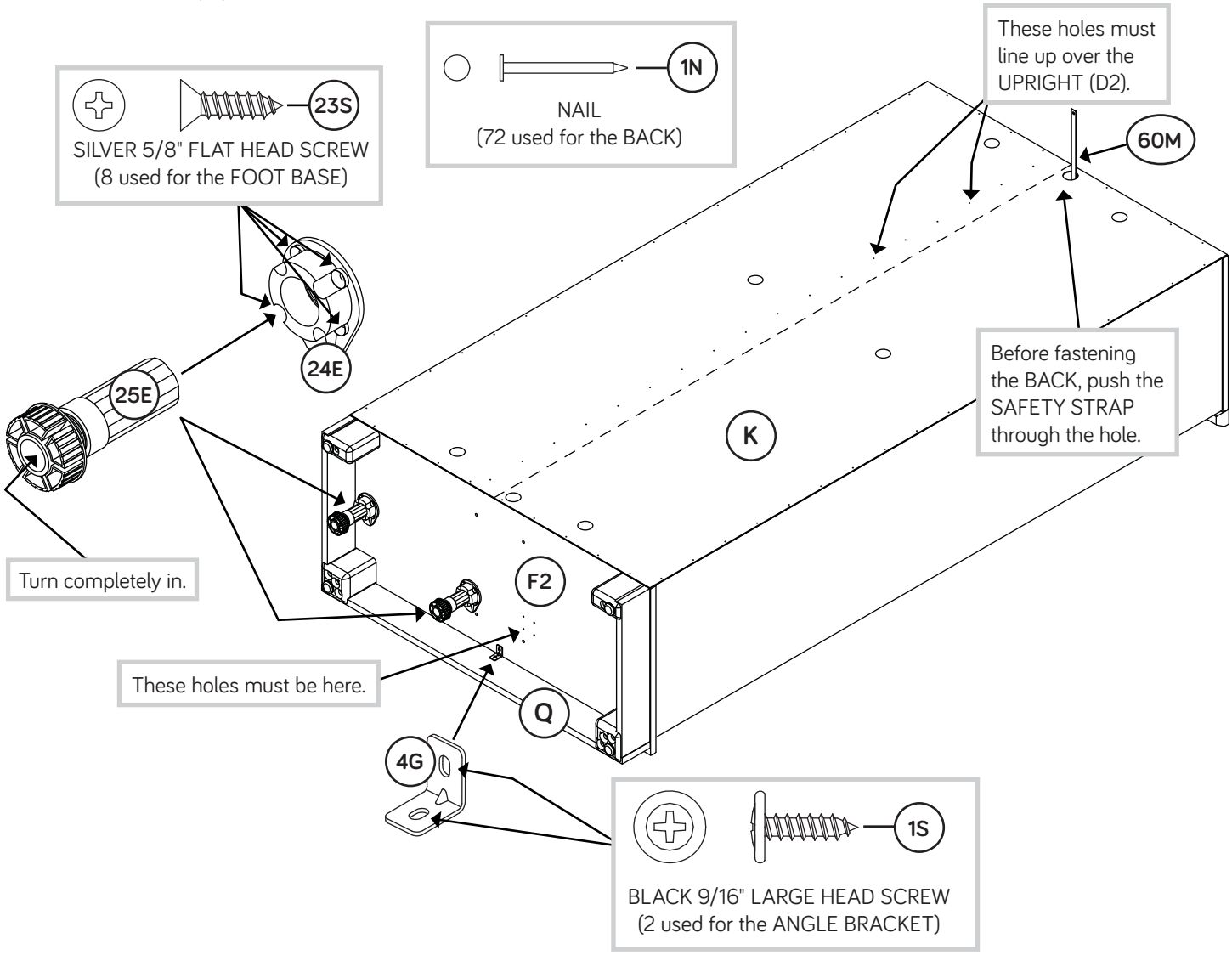

Step 9

- Insert a METAL PIN (1R) into the holes in the DOOR END (C) and top short edge of the DOOR SHELVES (G).
- Fasten the DOOR SHELVES (G) to the DOOR END (C). Tighten three TWIST-LOCK® FASTENERS.
- Fasten the DOOR UPRIGHT (H) to the DOOR SHELVES (G). Tighten three TWIST-LOCK® FASTENERS.
- NOTE: Be sure the PINS insert into the edges of the DOOR SHELVES and DOOR UPRIGHT before you tighten the TWIST-LOCK® FASTENERS.

LARGE DOOR ON LEFT

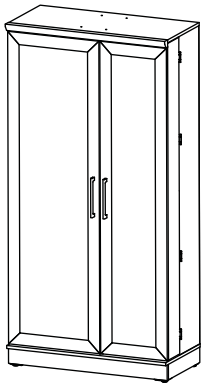

If you're doing this to help a friend, don't leave without a bite.

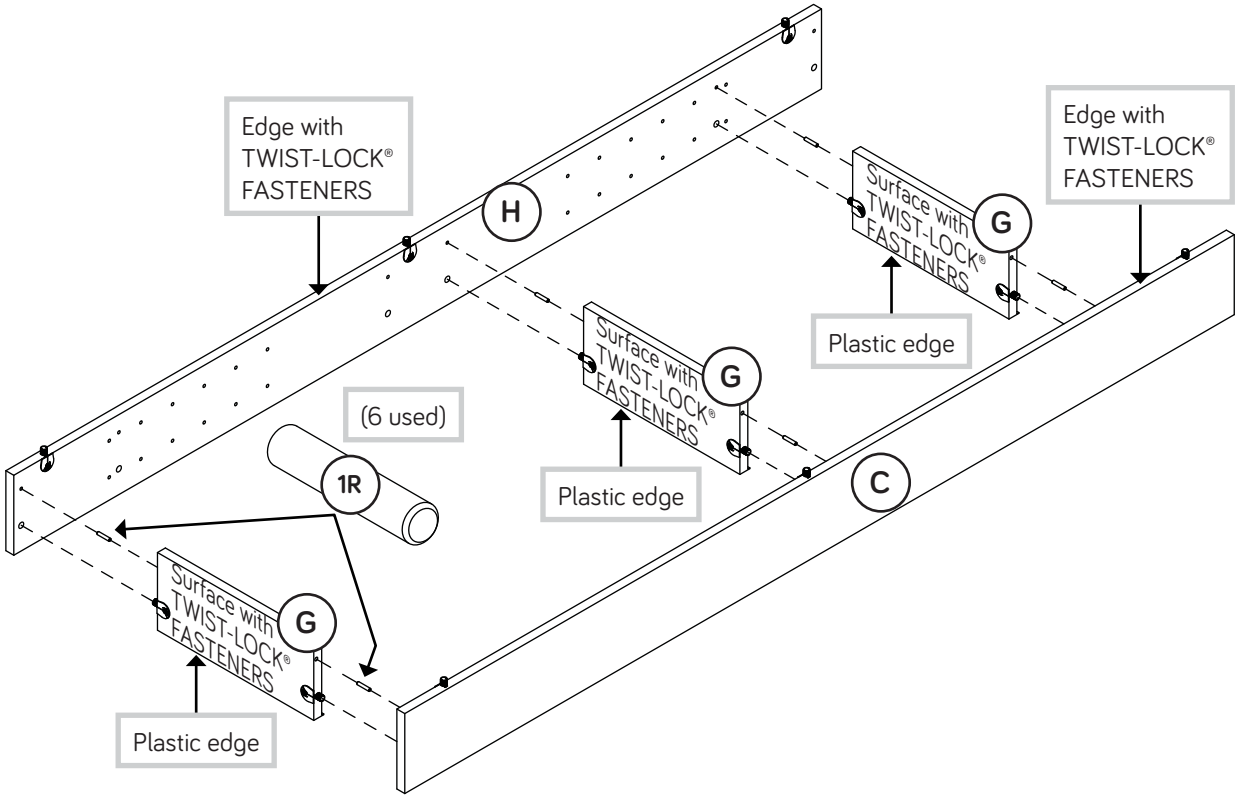

Step 10

- Fasten the STRIKE PLATES (6I) to the SMALL DOOR (M). Use two BLACK 1/2" FLAT HEAD SCREWS (11S).
- Fasten the PULL (102K) to the SMALL DOOR (M). Use two SILVER 3/4" MACHINE SCREWS (20S).
- Fasten the DOOR END (C) and DOOR UPRIGHT (H) to the SMALL DOOR (M). Tighten six TWIST-LOCK® FASTENERS.
- NOTE: Use the exact holes shown.
- Fasten the HINGES (1H) to the DOOR END (C). Use eight BLACK 9/16" LARGE HEAD SCREWS (1S).

LARGE DOOR ON LEFT

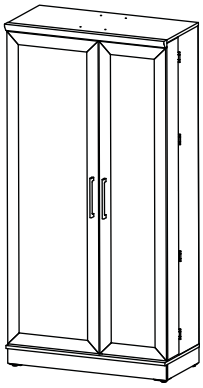

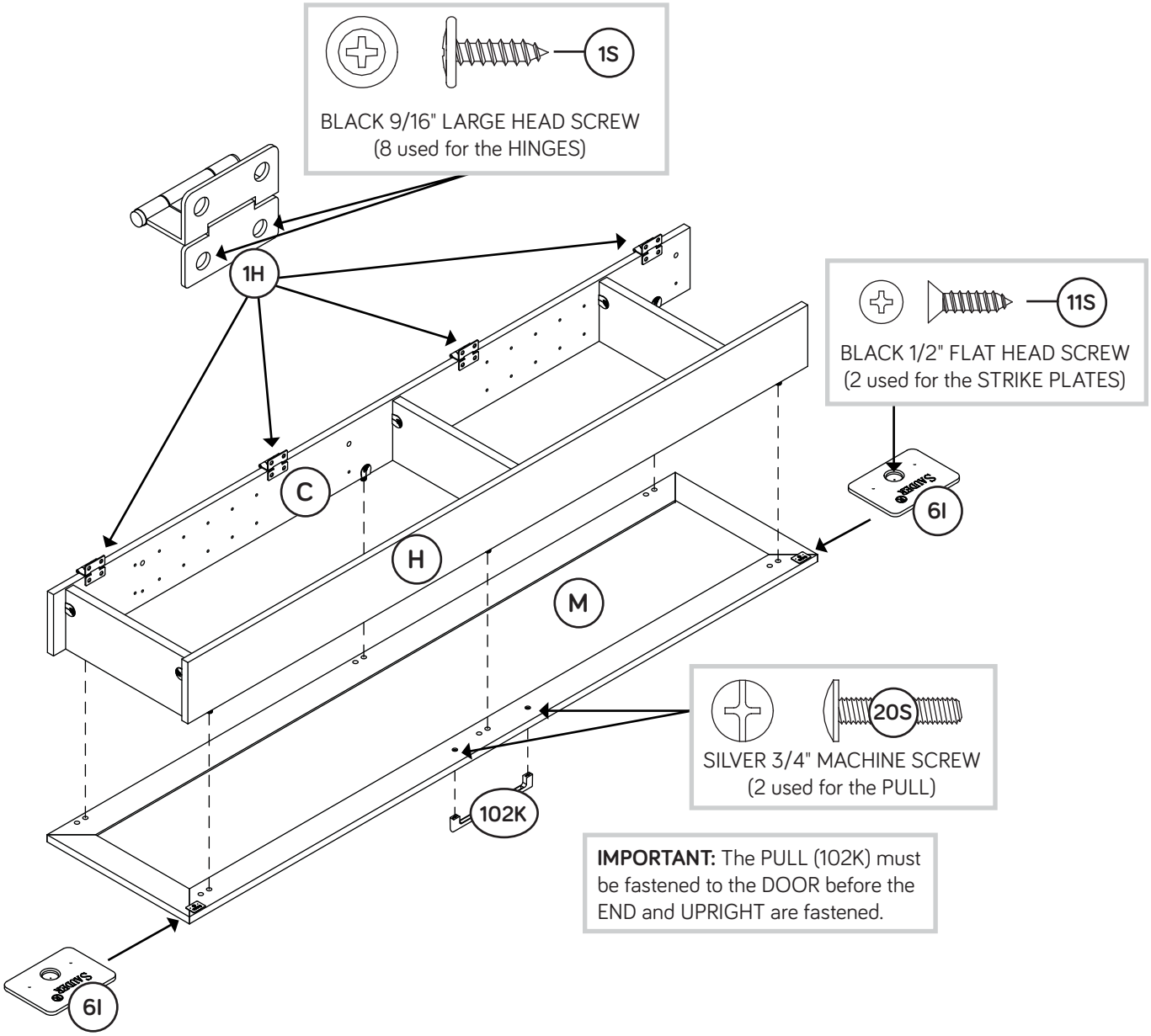

Step 11

- Carefully turn your unit over onto its BACK.
- Place the SMALL DOOR assembly next to the SMALL END (A2). Place packing material, books or magazines underneath the SMALL DOOR assembly for support while you fasten the HINGES (1H) to the SMALL END.
- Fasten the HINGES (1H) to the SMALL END (A2). Use eight BLACK 9/16" LARGE HEAD SCREWS (1S).
- Push the MAGNETIC CATCHES (3I) into the holes in the top and bottom corners of the UPRIGHT (D2).

LARGE DOOR ON LEFT

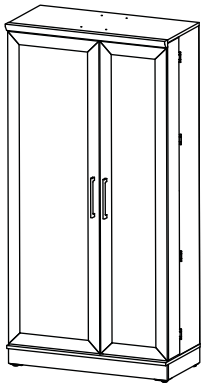

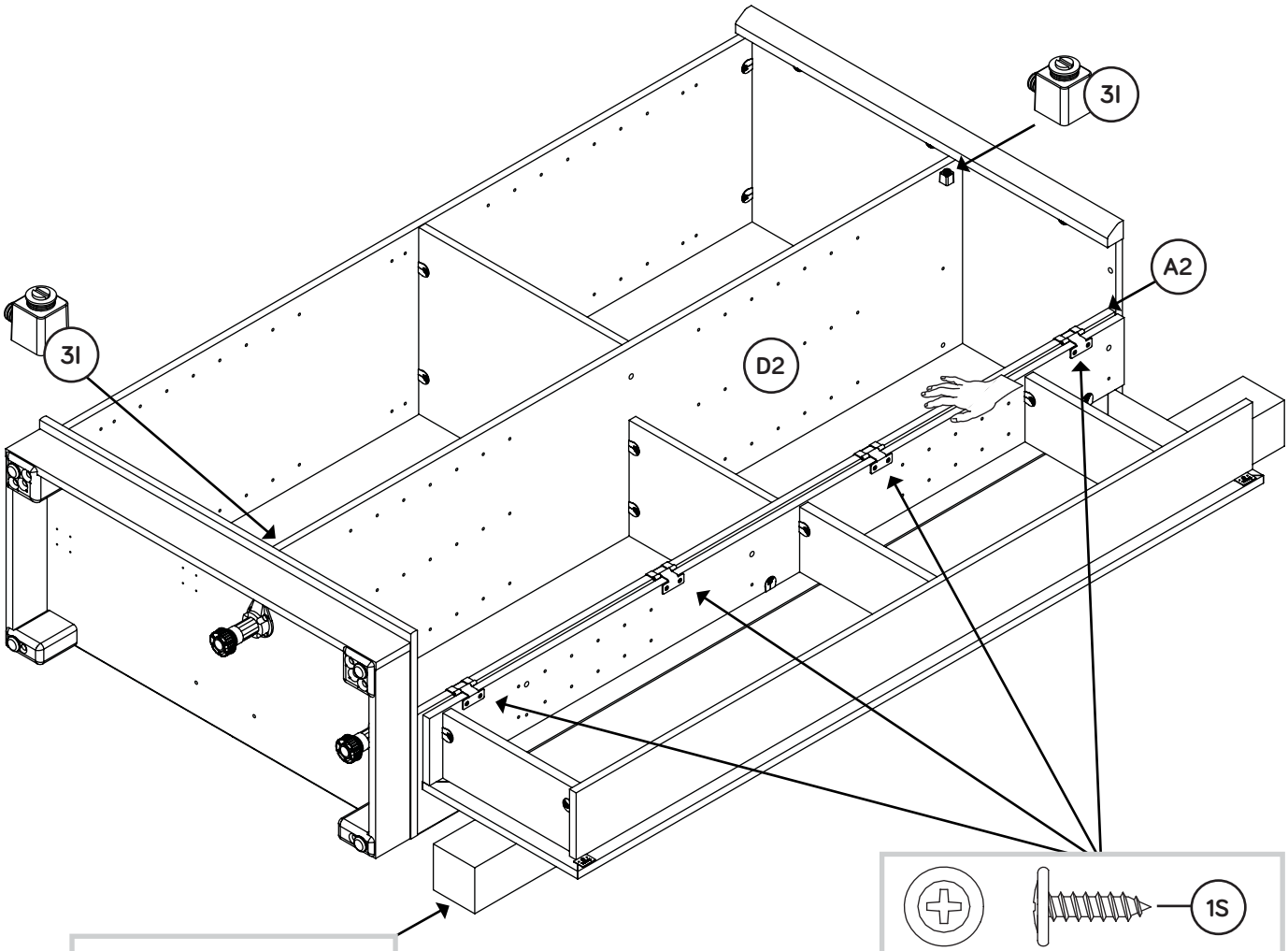

Place packing material, books, or magazines underneath the SMALL DOOR for support.

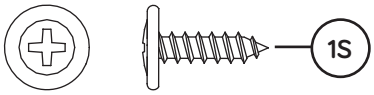

BLACK 9/16" LARGE HEAD SCREW
(8 used for the HINGES)

Step 12

Fasten three SPRING HINGES (13H) to the LARGE DOOR (L2).
Use six BLACK 1/2" FLAT HEAD SCREWS (11S).

LARGE DOOR ON LEFT

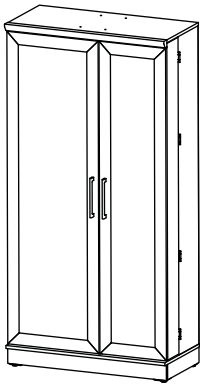

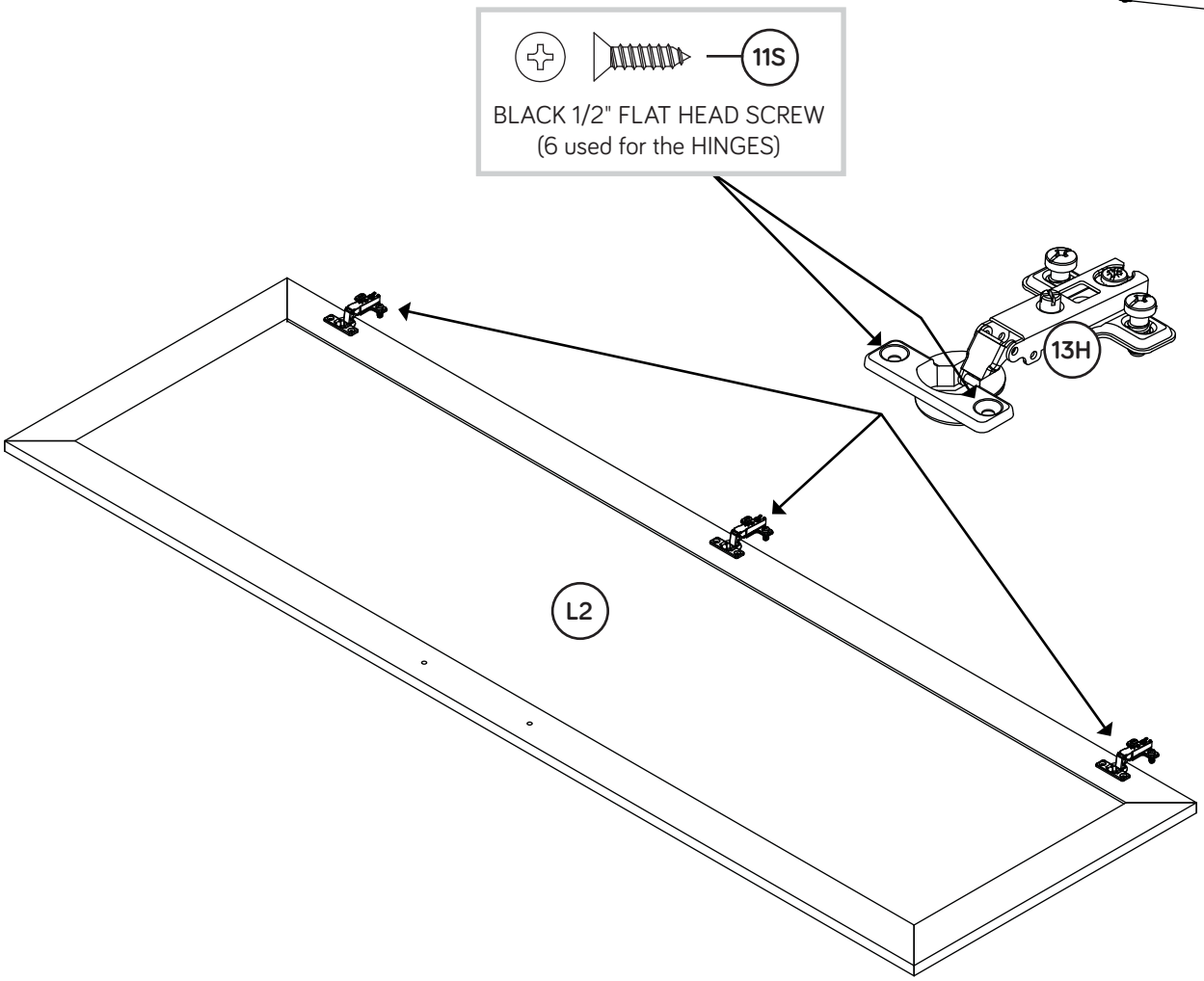

Step 13

- Carefully stand your unit upright and position in its final location.
- NOTE: To lift a corner of the unit, rotate the ADJUSTABLE GLIDE to the left. To lower a corner, turn the ADJUSTABLE GLIDE to the right.
- Turn the ADJUSTABLE FEET (25E) downward until they touch the floor.
- IMPORTANT: The ADJUSTABLE FEET should not extend beyond the bottom edges of the ADJUSTABLE GLIDES.
- Before fastening the DOOR to your unit, be sure the mounting screw is against the stops as shown in the diagram. If it isn't, loosen the mounting screw to slide it against the stops. Then tighten the mounting screw.
- Fasten the LARGE DOOR (L2) to the LARGE END (B2) as shown in the lower diagram. Use the screws in the HINGES. You should start each SCREW a few turns before completely tightening any of them.
- Fasten a PULL (102K) to the LARGE DOOR (L2). Use two SILVER 3/4" MACHINE SCREWS (20S).
- See the next step for DOOR adjustments.

LARGE DOOR ON LEFT

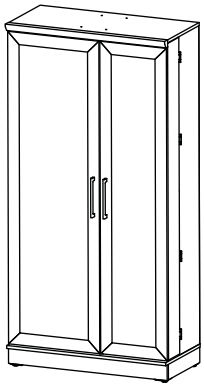

Pro Tip: Lift with your legs. And, you know, your arms.

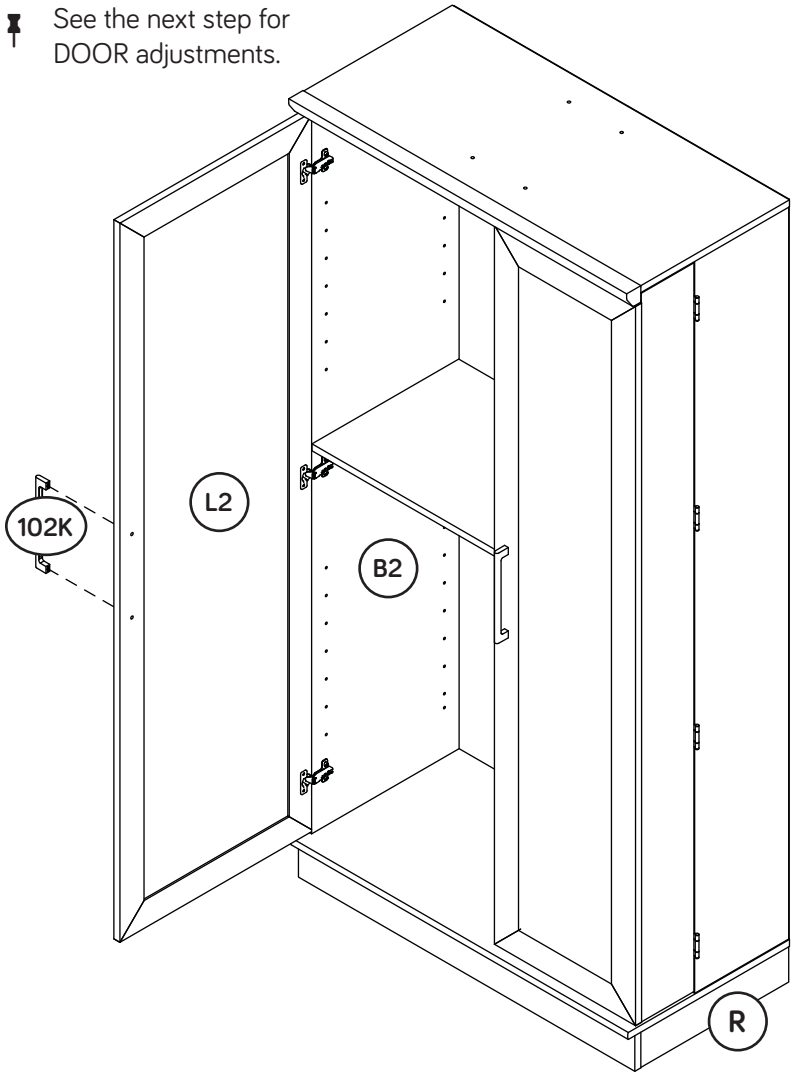

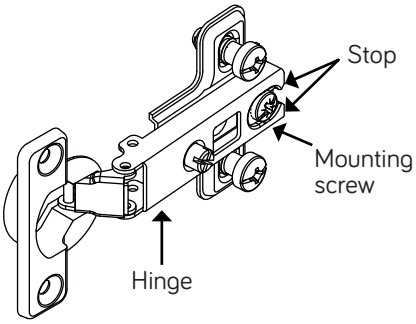

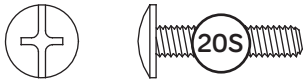

SILVER 3/4" MACHINE SCREW
(2 used for the PULL)

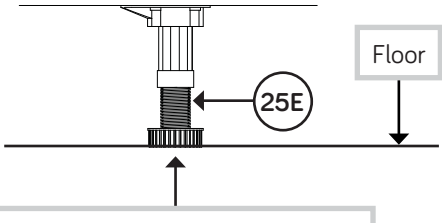

Turn the ADJUSTABLE FEET downward until it touches the floor.

Step 14

- Refer to the enlarged diagram to identify the parts on the HINGES.
- The DOORS may need some adjustments. Follow the text below to make needed adjustments.
- DOOR ADJUSTMENTS:
  To adjust the DOORS from side to side (horizontal), turn the adjusting screw in or out.
- To adjust the DOORS up and down (vertical), loosen both vertical adjustment screws. Move the DOORS up or down to the desired location. Tighten the screws after making adjustments.
- To adjust the DOORS in or out (depth), loosen the mounting screw one turn and move the DOORS in or out, as needed. Tighten the mounting screw after making adjustments.

LARGE DOOR ON LEFT

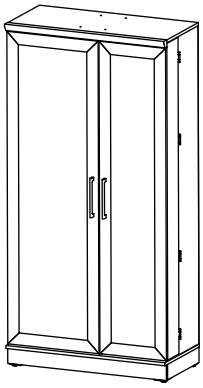

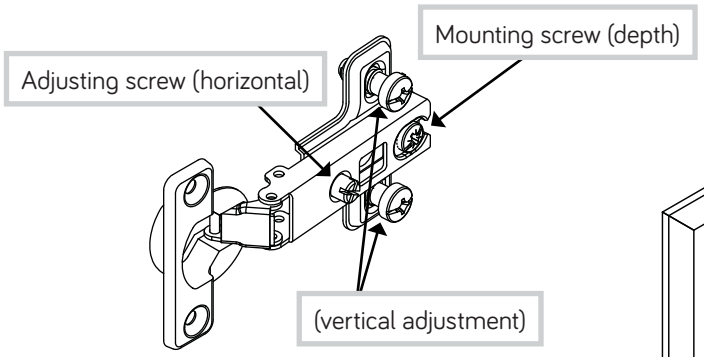

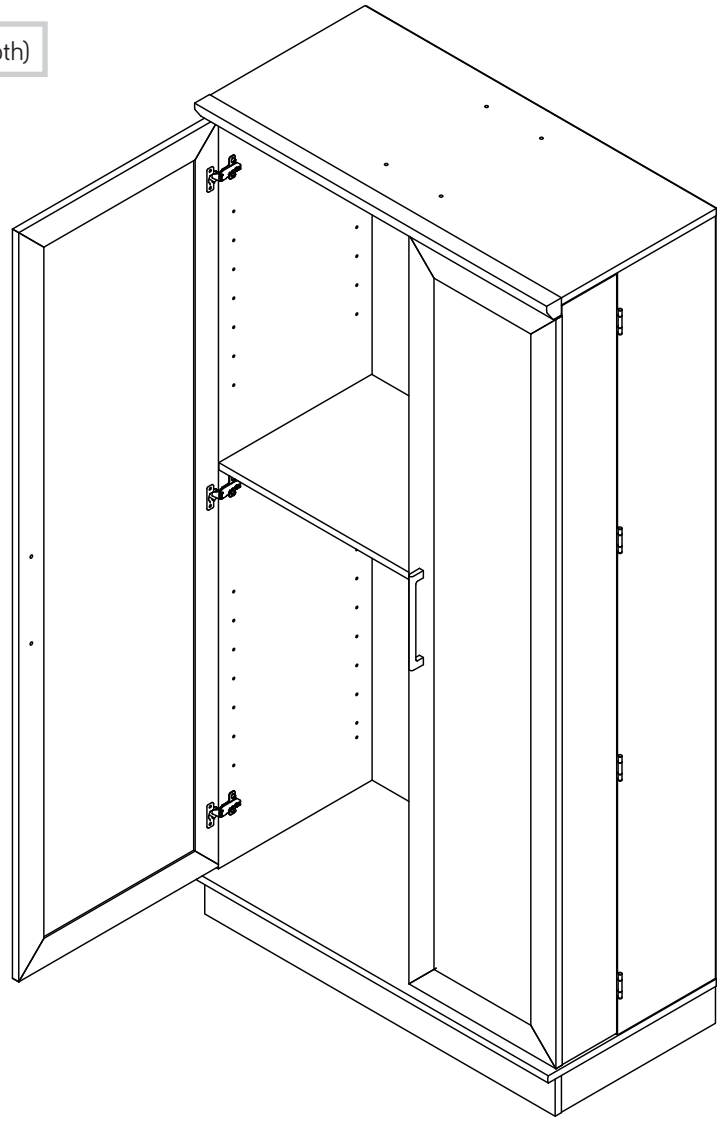

Step 15

- NOTE: Do not turn the SAFETY DRYWALL ANCHOR (61M) into a wall stud. If you prefer to fasten the SAFETY STRAP (60M) to a wall stud, go to your local hardware store for proper hardware.
- INSTALLATION INSTRUCTIONS: (Also available at www.yl-anchors.com)
  1. Insert the SAFETY DRYWALL ANCHOR (61M) through the WASHER (13M) and the end of the SAFETY STRAP (60M).
  2. Using a Phillips screwdriver or a hand drill, press the screw slightly onto the drywall.
  3. Apply pressure; turn the screw until a pilot hole is made and the nylon sheath slips through.
  4. Turn the screw until it is flush against the wall and you feel a firm resistance.
  5. Continue to turn until the screw starts spinning freely.
- NOTE: Before moving your unit to a different location, unscrew the SAFETY DRYWALL ANCHOR (61M) from your wall. The nylon sheath will remain behind your wall.

LARGE DOOR ON LEFT

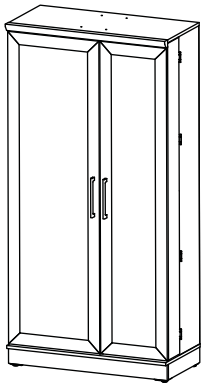

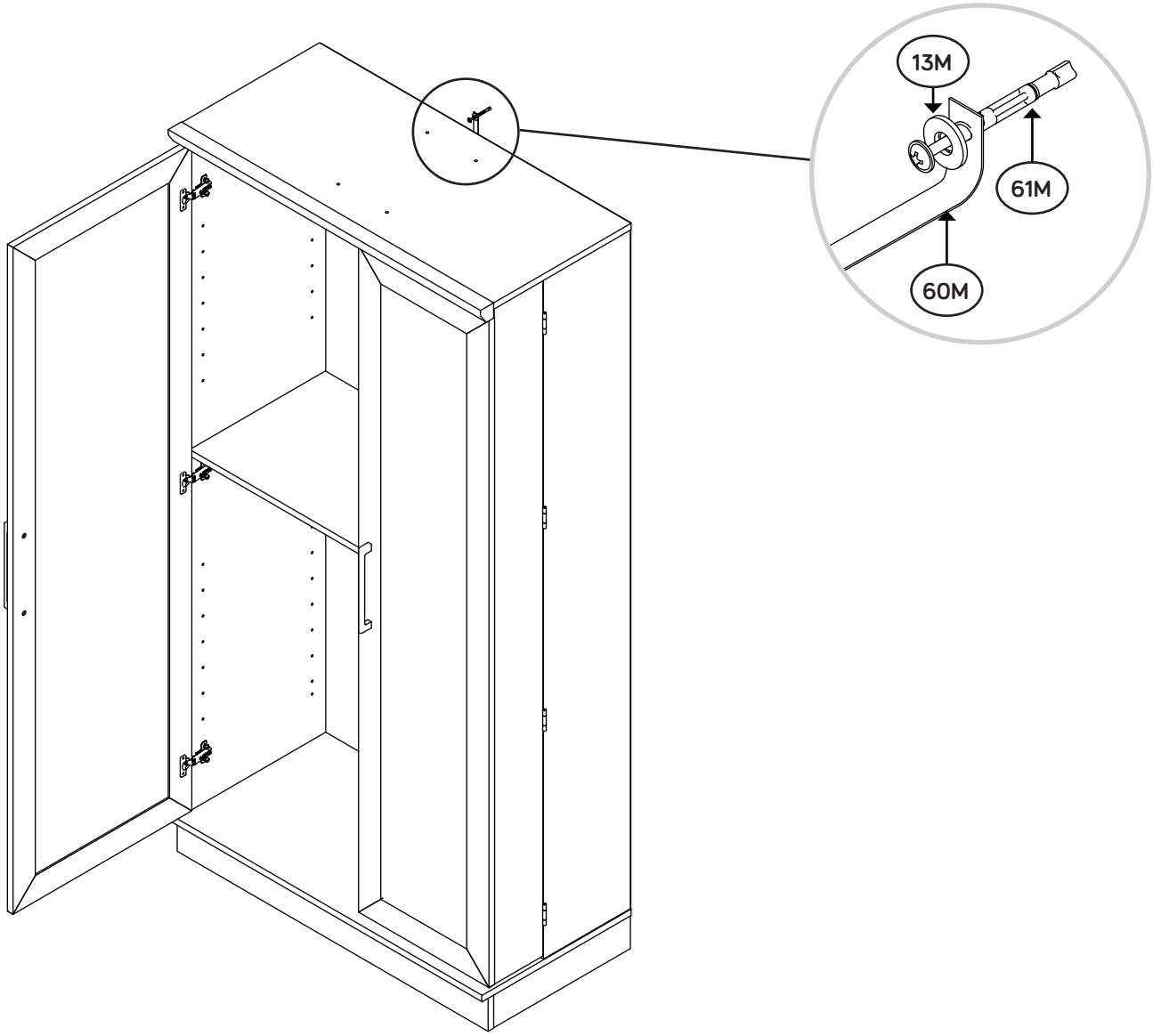

Step 16

- With a hammer, gently tap twelve SHELF SNAPS (6R) into the holes in the ADJUSTABLE DOOR SHELVES (O).
- Insert twelve METAL PINS (1R) into the hole locations of your choice in the DOOR END (C) and DOOR UPRIGHT (H). Set the DOOR SHELVES onto the METAL PINS and push down until each SHELF "snaps" into the SHELF SNAP (6R).
- Push the RUBBER SLEEVES (2R) over sixteen METAL PINS (1R). Insert the METAL PINS into the hole locations of your choice in the ENDS (A2 and B2) and UPRIGHT (D2). Set the ADJUSTABLE SHELVES (N and P) onto the METAL PINS.

LARGE DOOR ON LEFT

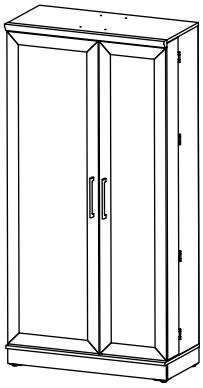

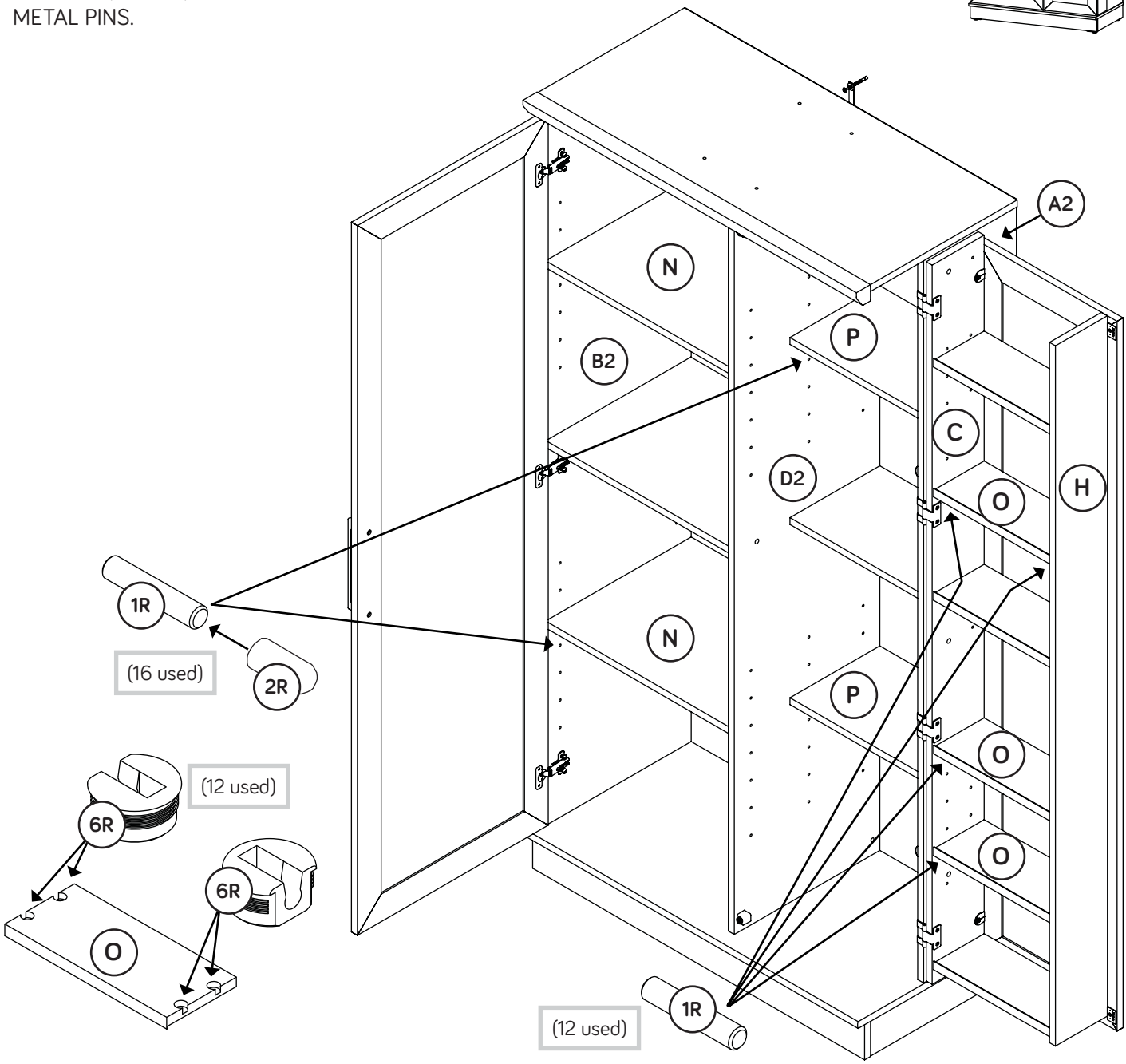

Step 17

- Push the HOLE PLUGS (23P and 27P) into the visible holes, not including the adjustable shelf pin holes in the SMALL DOOR assembly and UPRIGHT (D2).
- NOTE: Please read the back pages of the instruction booklet for important safety information.
- This completes assembly. Clean with your favorite furniture polish or a damp cloth. Wipe dry.

And to celebrate, why not share your success story?

LARGE DOOR ON LEFT

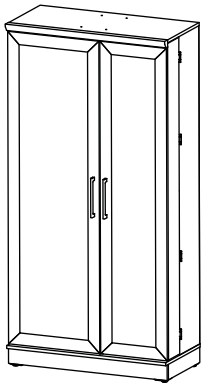

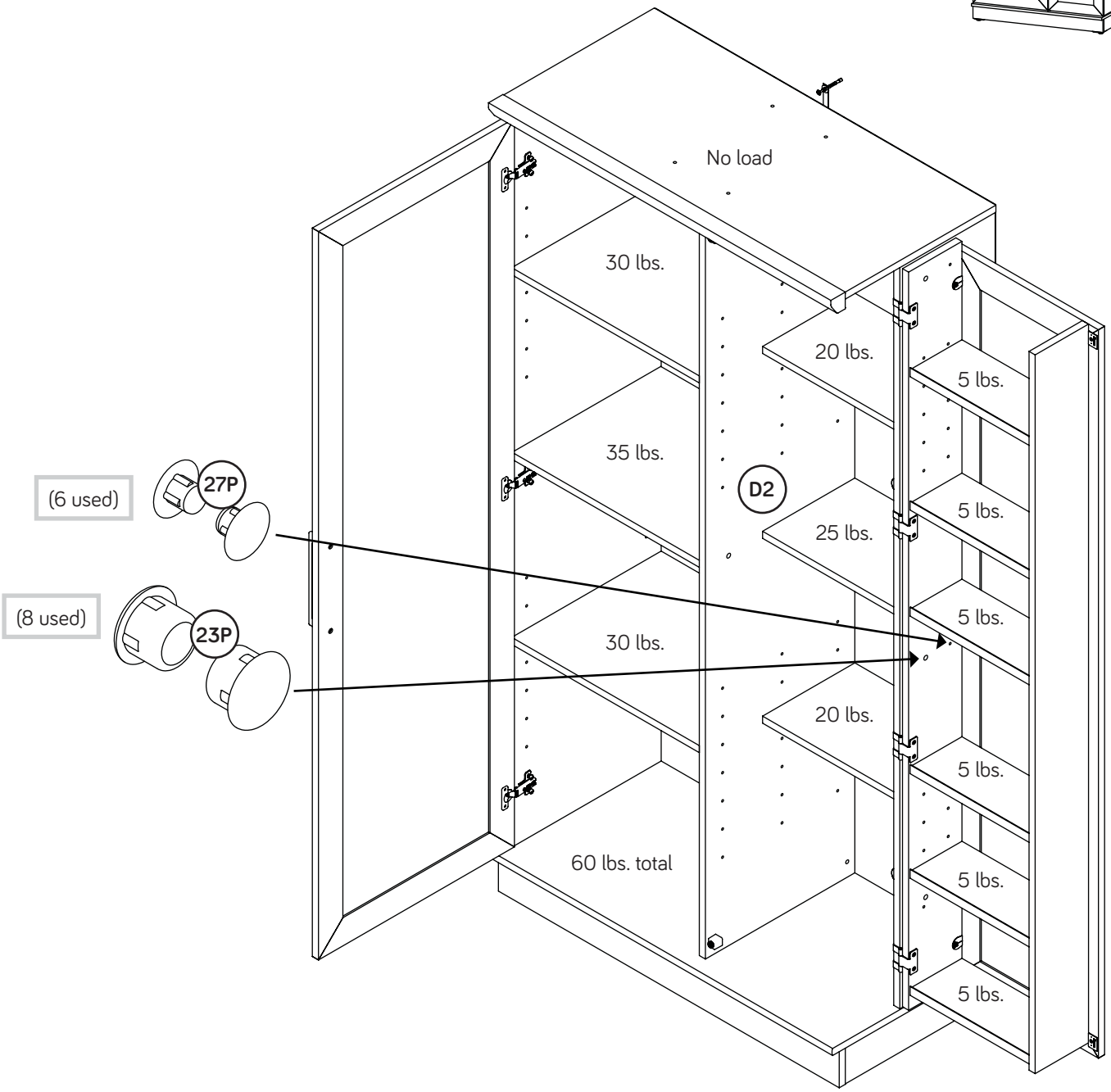

Step 18

Look for this icon. It means a video assembly tip is available at **www.sauder.com/services/tips**

- Assemble your unit on a carpeted floor or on the empty carton to avoid scratching your unit or the floor.
- To begin assembly, push a SAUDER TWIST-LOCK® FASTENER (10F) into the large holes in the ENDS (A2 and B2), DOOR END (C), TOP (E2), DOOR SHELVES (G), LARGE SHELF (I), DOOR UPRIGHT (H), and SMALL SHELF (J).

LARGE DOOR ON RIGHT

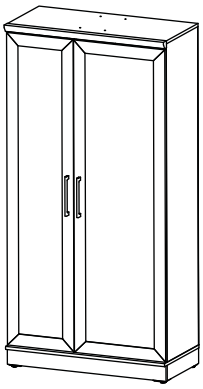

Do not tighten the TWIST-LOCK® FASTENERS in this step.

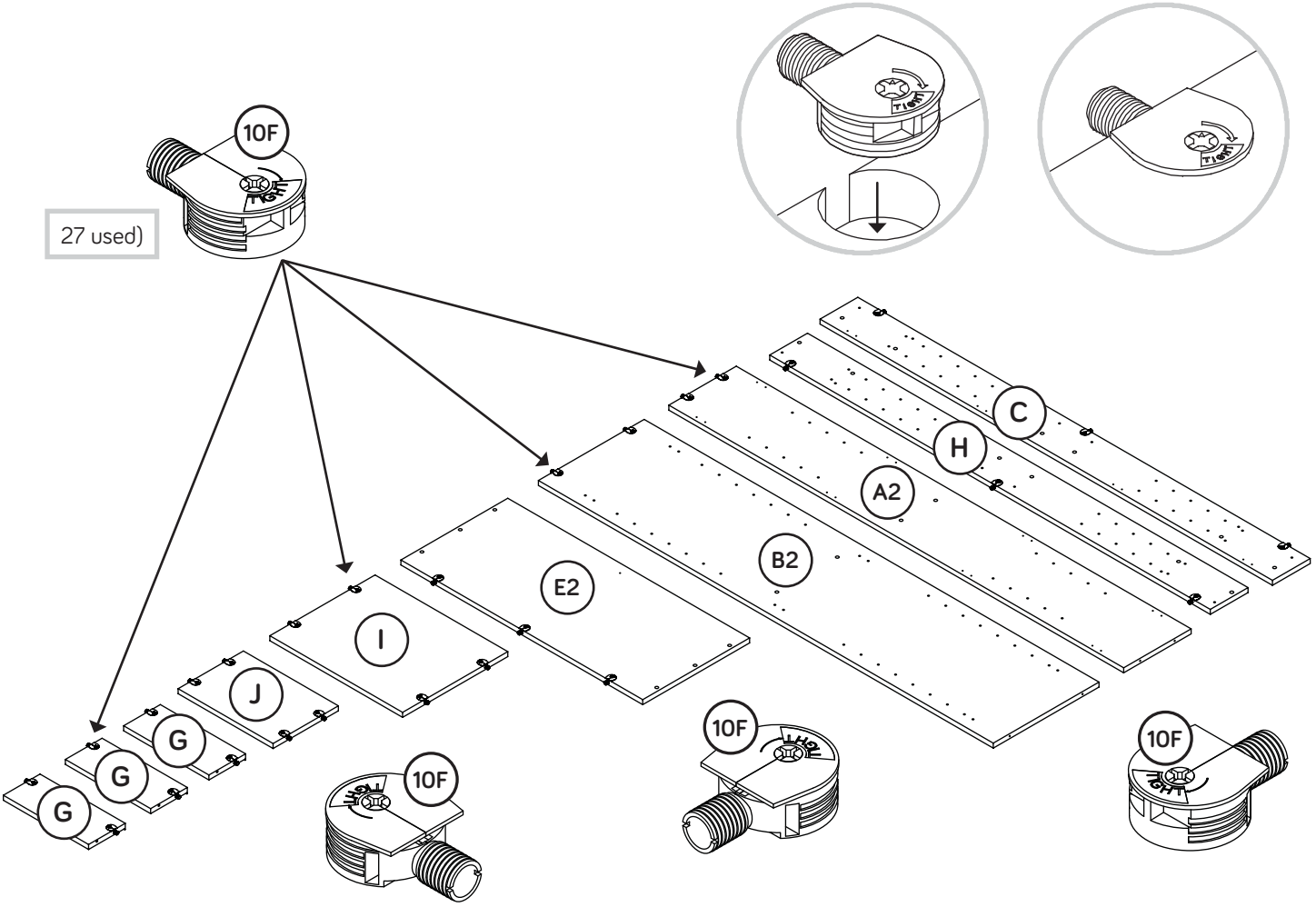

Step 19

- Fasten the SAFETY STRAP (60M) to the TOP (E2) in the exact hole shown. Use one BLACK 9/16" LARGE HEAD SCREW (1S).
- Fasten the LARGE END (B2) to the TOP (E2). Tighten two TWIST-LOCK® FASTENERS.
- Fasten the LARGE SHELF (I) to the LARGE END (B2). Tighten two TWIST-LOCK® FASTENERS.

LARGE DOOR ON RIGHT

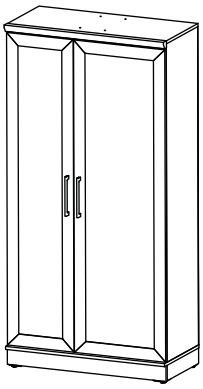

How to use the SAUDER TWIST-LOCK® FASTENER

1. Insert the dowel end of the FASTENER into the hole of the adjoining part.

NOTE: The dowel end of the FASTENER must remain fully inserted in the hole of the adjoining part while locking the FASTENER.

2. Tighten the FASTENER with a Phillips screwdriver as tight as possible.

Caution

Do not stand the unit upright without the BACK fastened. The unit may collapse.

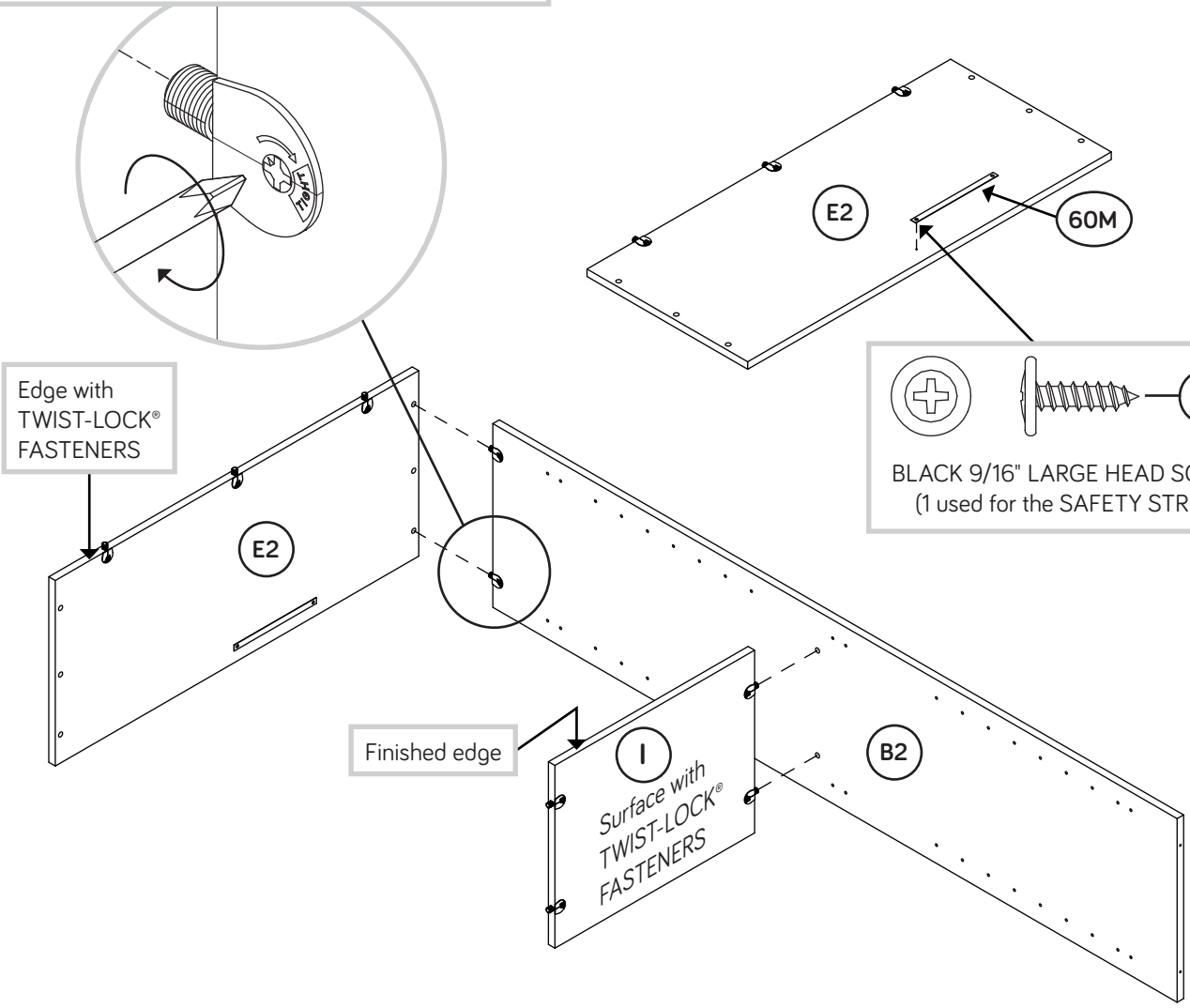

Step 20

- NOTE: Stand the UPRIGHT (D2) in place to be sure you are drilling through the correct holes in the TOP (E2).
- There are four pre-drilled holes in the top surface of the TOP (E2). Finish drilling out two holes with your electric drill and 1/4" drill bit.
- Fasten the UPRIGHT (D2) to the TOP (E2). Use two BLACK 1-15/16" FLAT HEAD SCREWS (113S).
- Fasten the UPRIGHT (D2) to the LARGE SHELF (I). Tighten two TWIST-LOCK® FASTENERS.

LARGE DOOR ON RIGHT

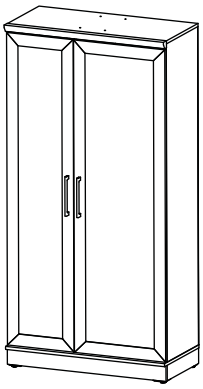

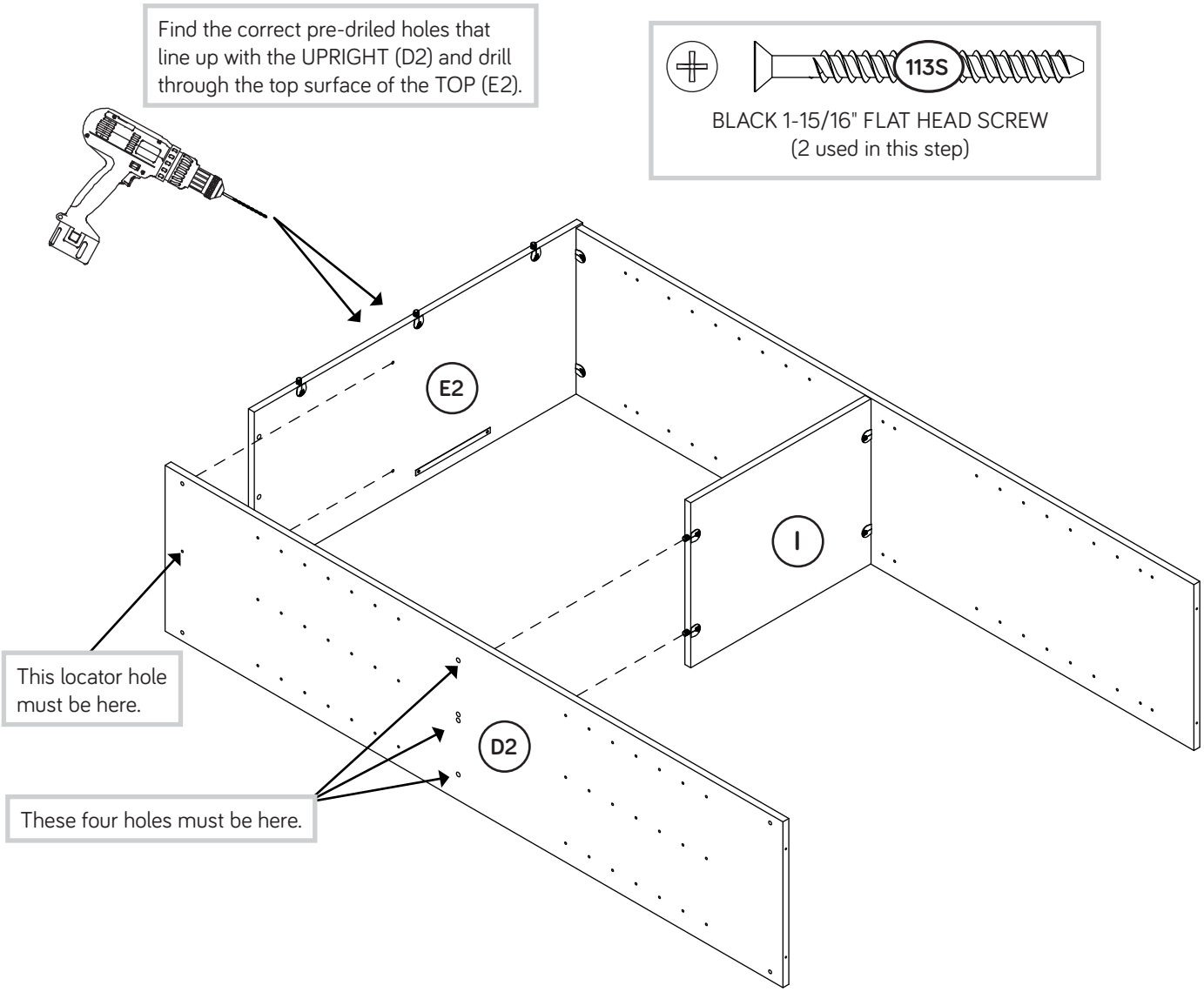

Step 21

- Fasten the TOP MOLDING (S) to the TOP (E2). Tighten three TWIST-LOCK® FASTENERS.
- Fasten the SMALL SHELF (J) to the UPRIGHT (D2). Tighten two TWIST-LOCK® FASTENERS.

LARGE DOOR ON RIGHT

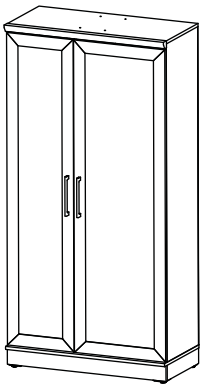

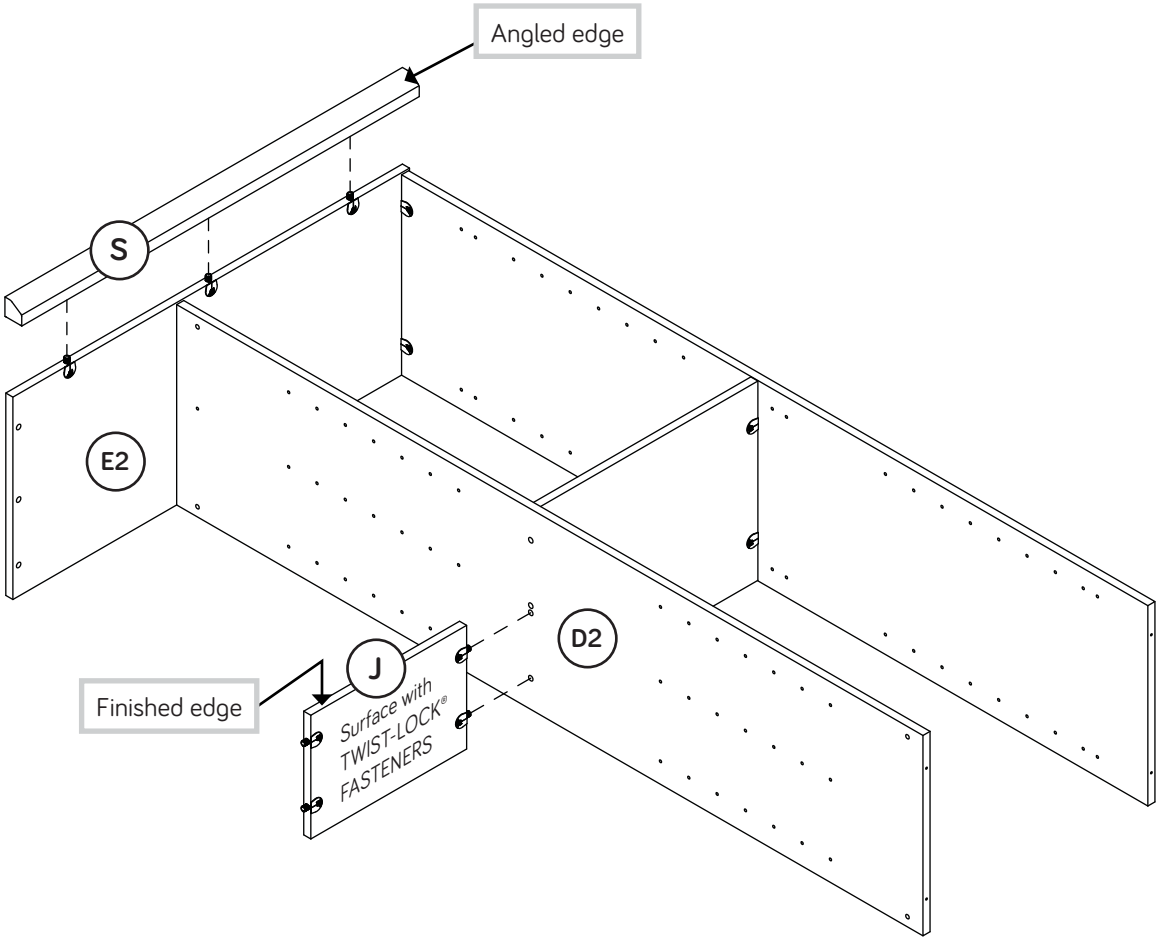

Step 22

Fasten the SMALL END (A2) to the TOP (E2) and SMALL SHELF (J). Tighten four TWIST-LOCK® FASTENERS.

LARGE DOOR ON RIGHT

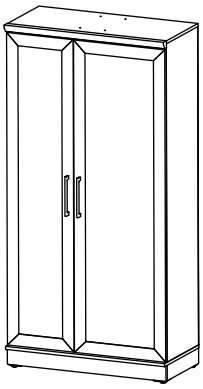

Just think. The sooner you do this, the sooner you do something else.

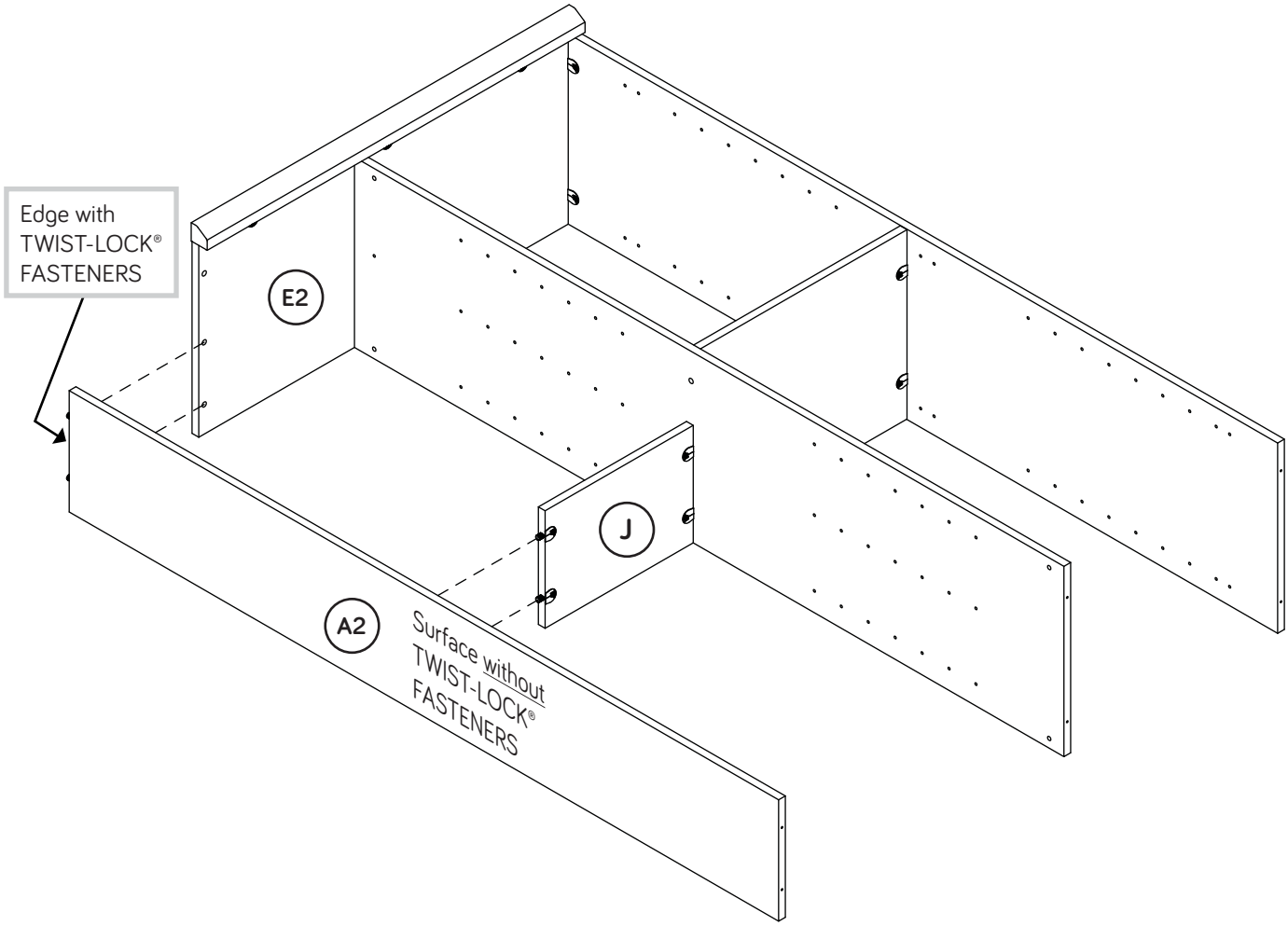

Step 23

- Finish drilling out the pre-drilled hole with your electric drill and 1/4" drill bit to fasten the BOTTOM(F2) to the LARGE END (B2) and UPRIGHT (D2).
- Fasten the BOTTOM (F2) to the ENDS (A2 and B2) and UPRIGHT (D2). Use six BLACK 1-15/16" FLAT HEAD SCREWS (113S).

LARGE DOOR ON RIGHT

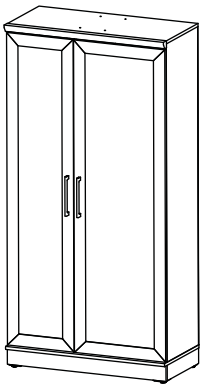

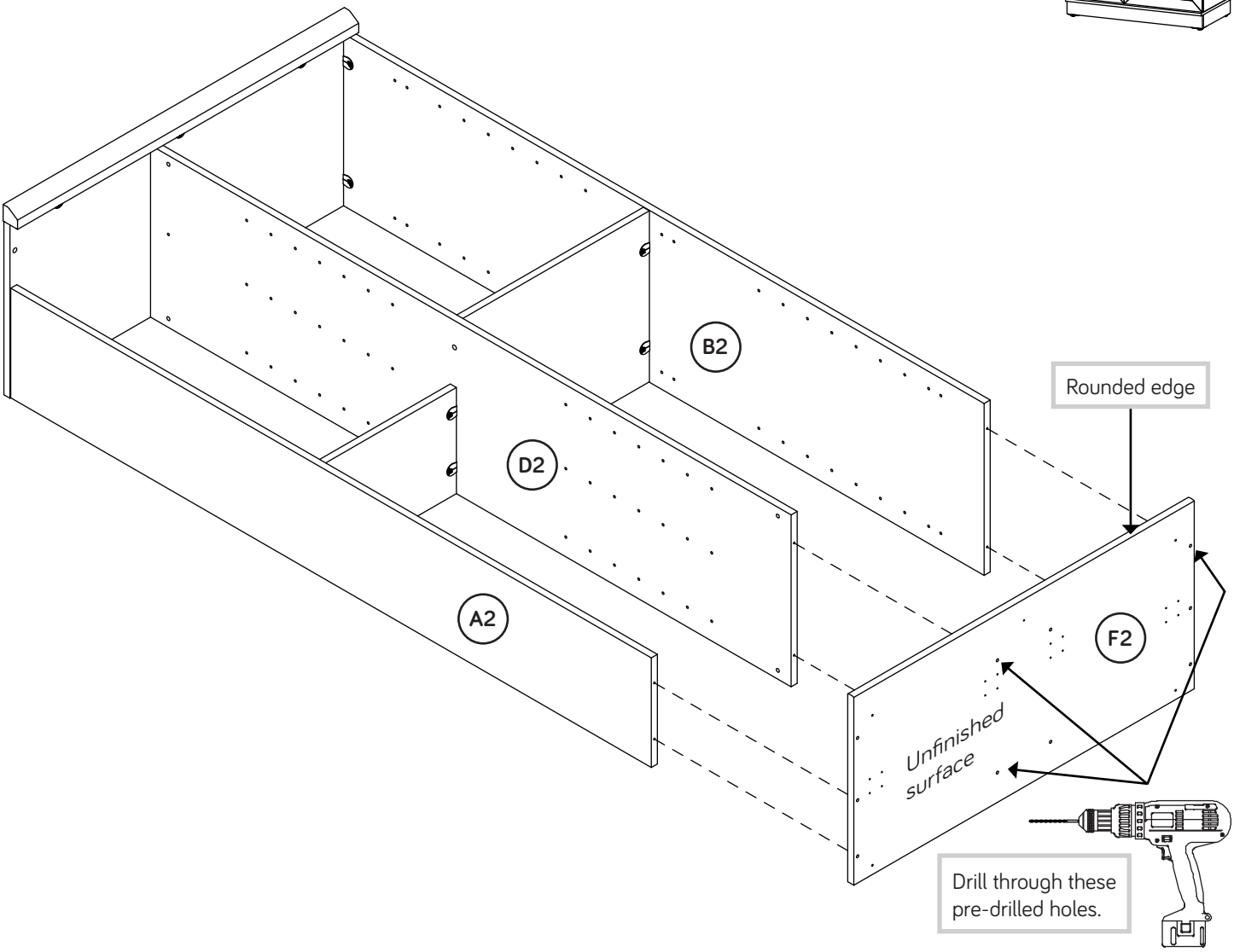

BLACK 1-15/16" FLAT HEAD SCREW
(6 used in this step)

Step 24

- Slide the FEET (31E and 32E) into the notches in the SKIRTS (Q and R).
- Use a hammer to drive a PROPEL NUT (14M) into the holes in the FEET (31E and 32E). Now, turn an ADJUSTABLE GLIDE (18E) into each PROPEL NUT as shown in the upper diagram.
- Fasten the SKIRTS (Q and R) to the BOTTOM (F2). Use four BLACK 9/16" WAFER HEAD SCREWS (33S) through the FEET and into the BOTTOM as shown in the lower diagram.
- NOTE: You should start each SCREW a few turns before completely tightening any of them.

LARGE DOOR ON RIGHT

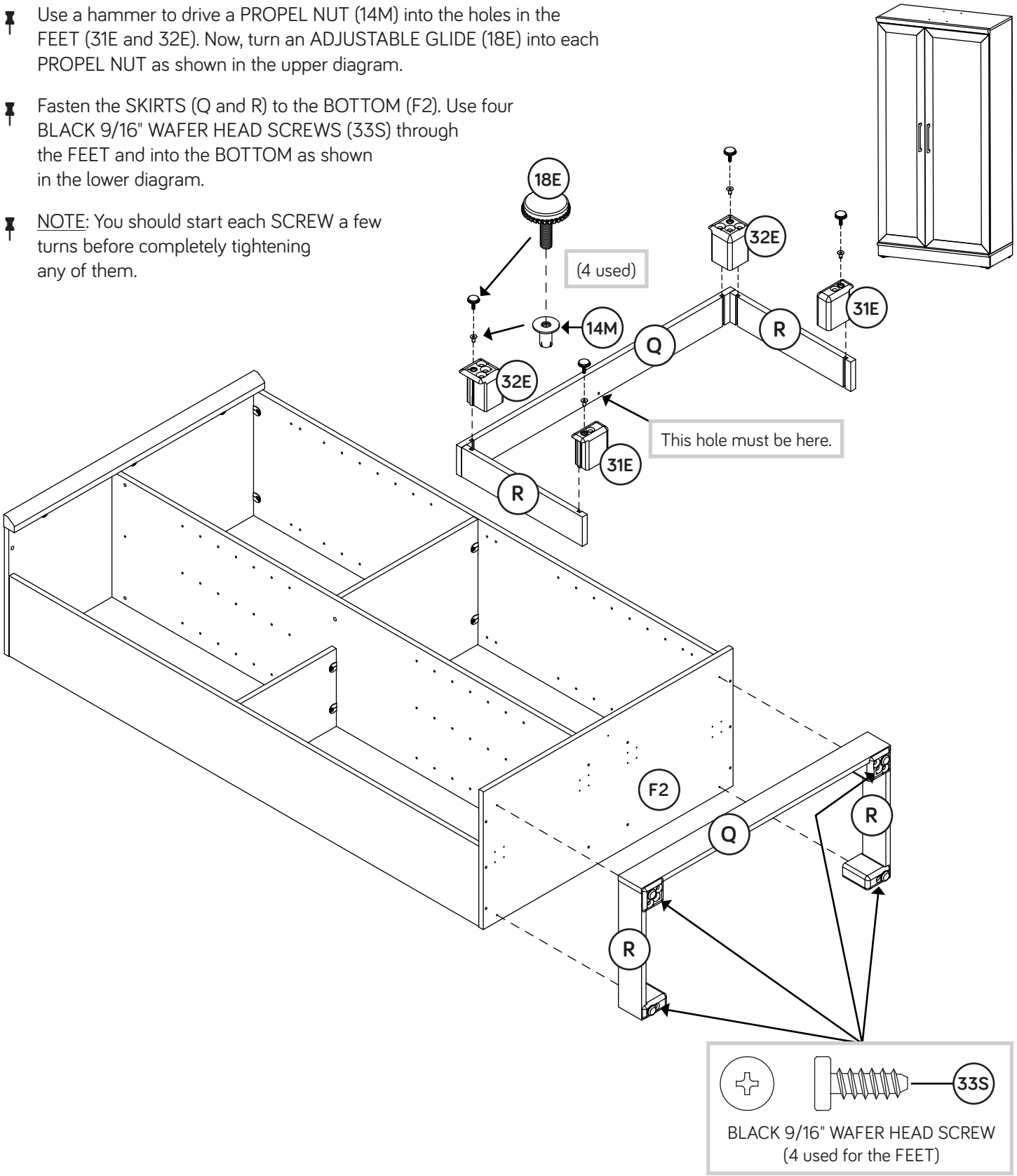

Step 25

- Carefully turn your unit over onto its front edges. Unfold the BACK (K) and lay it over your unit.
- Make equal margins along all four edges of the BACK (K). Push on opposite corners of your unit if needed to make it "square".
- Fasten the BACK (K) to your unit using the NAILS (1N).
- Fasten the FOOT BASES (24E) to the BOTTOM (F2). Use eight SILVER 5/8" FLAT HEAD SCREWS (23S). Then, push the FEET (25E) into the FOOT BASES (24E).
- NOTE: Turn the adjustable ends of the ADJUSTABLE FEET completely in. Final adjustments will be made after the unit is standing upright.
- Fasten the METAL BRACKET (4G) to the BOTTOM (F2) and FRONT SKIRT (Q). Use two BLACK 9/16" LARGE HEAD SCREW (1S).

LARGE DOOR ON RIGHT

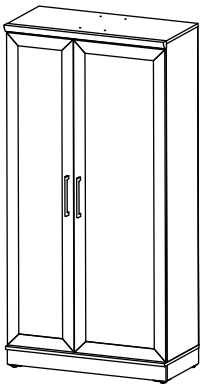

Caution

Do not stand the unit upright without the BACK fastened. The unit may collapse.

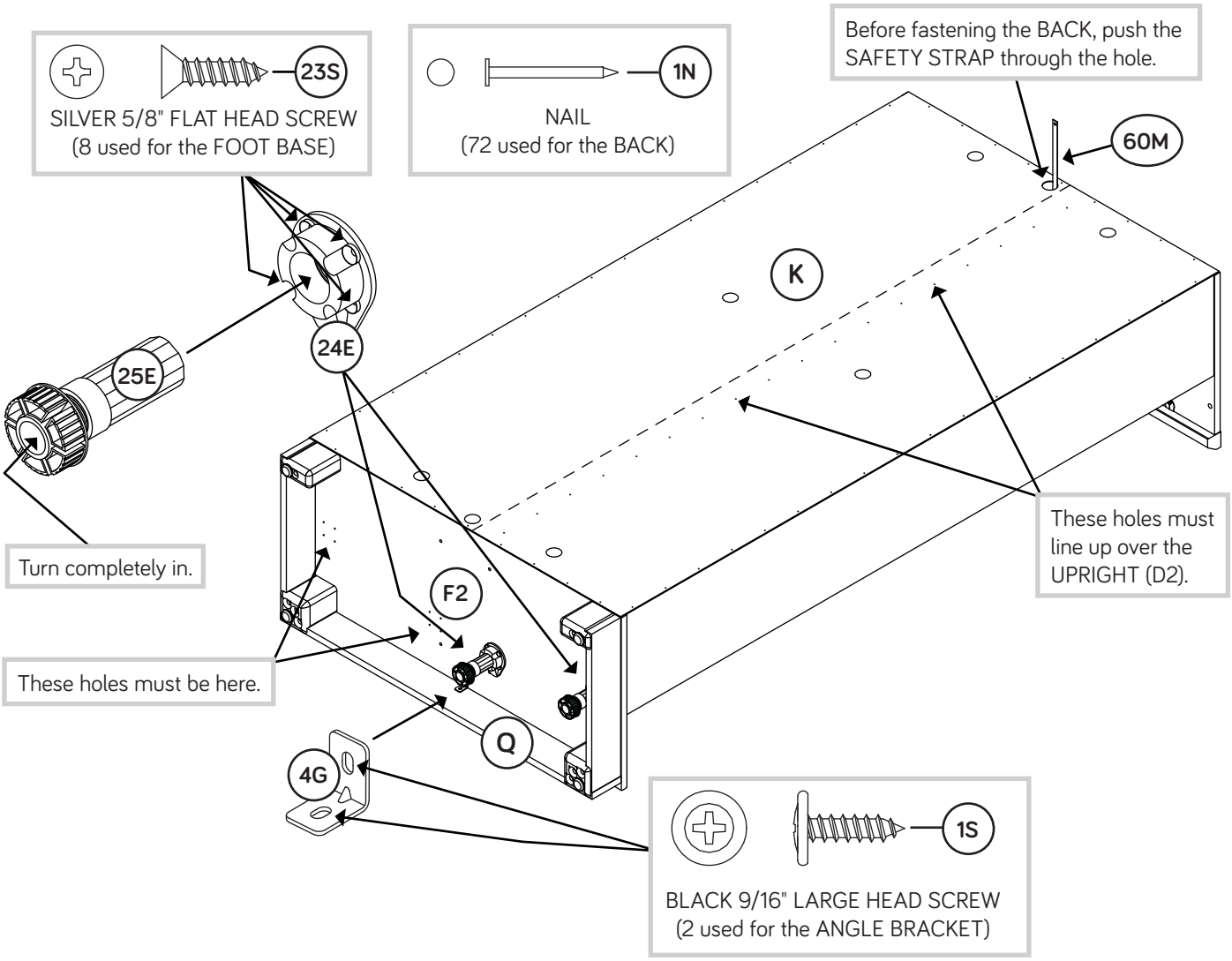

Step 26

- Insert a METAL PIN (1R) into the holes in the DOOR END (C) and top short edge of the DOOR SHELVES (G).
- Fasten the DOOR SHELVES (G) to the DOOR END (C). Tighten three TWIST-LOCK® FASTENERS.
- Fasten the DOOR UPRIGHT (H) to the DOOR SHELVES (G). Tighten three TWIST-LOCK® FASTENERS.
- NOTE: Be sure the PINS insert into the edges of the DOOR SHELVES and DOOR UPRIGHT before you tighten the TWIST-LOCK® FASTENERS.

LARGE DOOR ON RIGHT

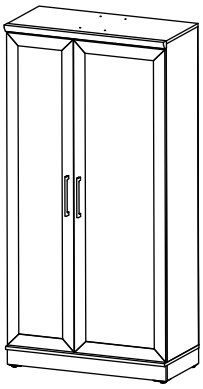

If you're doing this to help a friend, don't leave without a bite.

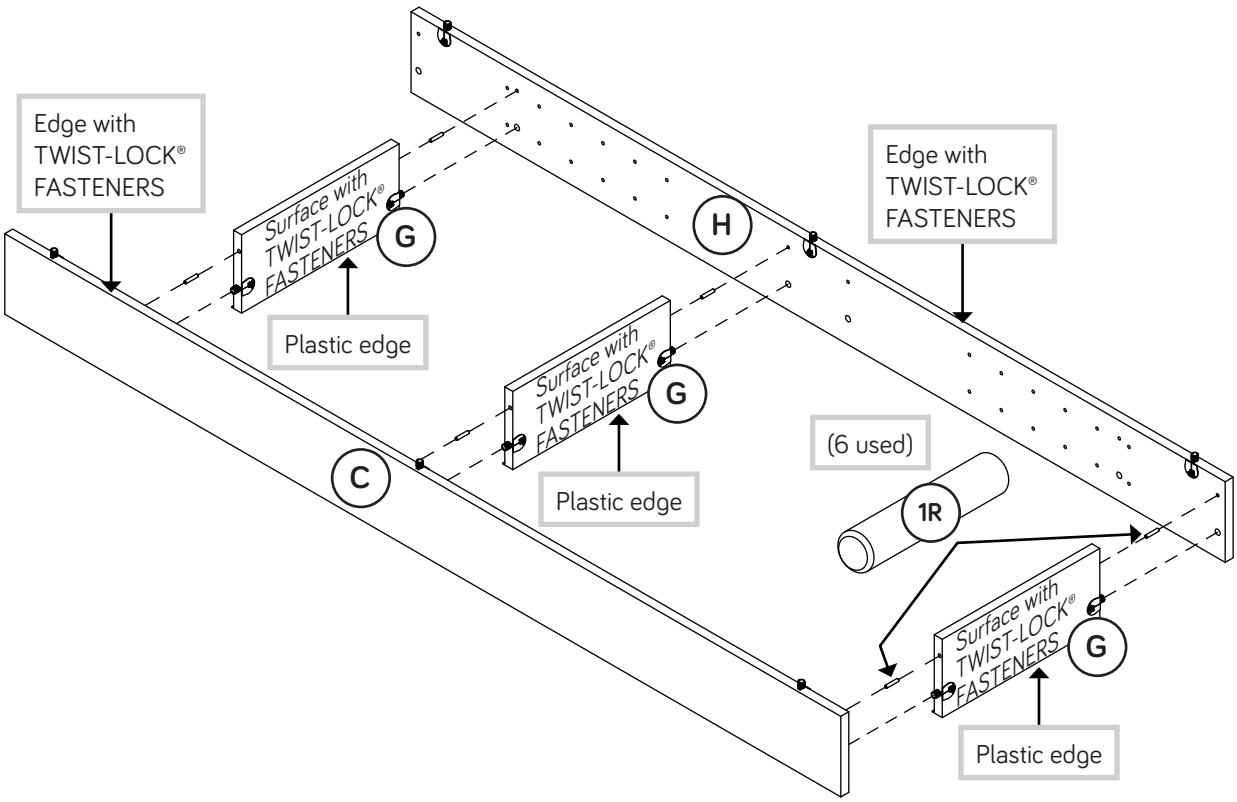

Step 27

- Fasten the STRIKE PLATES (6I) to the SMALL DOOR (M). Use two BLACK 1/2" FLAT HEAD SCREWS (11S).
- Fasten the PULL (102K) to the SMALL DOOR (M). Use two SILVER 3/4" MACHINE SCREWS (20S).
- Fasten the DOOR UPRIGHT (H) and DOOR END (C) to the SMALL DOOR (M). Tighten six TWIST-LOCK® FASTENERS.
- NOTE: Use the exact holes shown.
- Fasten the HINGES (1H) to the DOOR END (C). Use eight BLACK 9/16" LARGE HEAD SCREWS (1S).

LARGE DOOR ON RIGHT

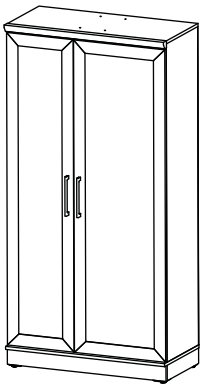

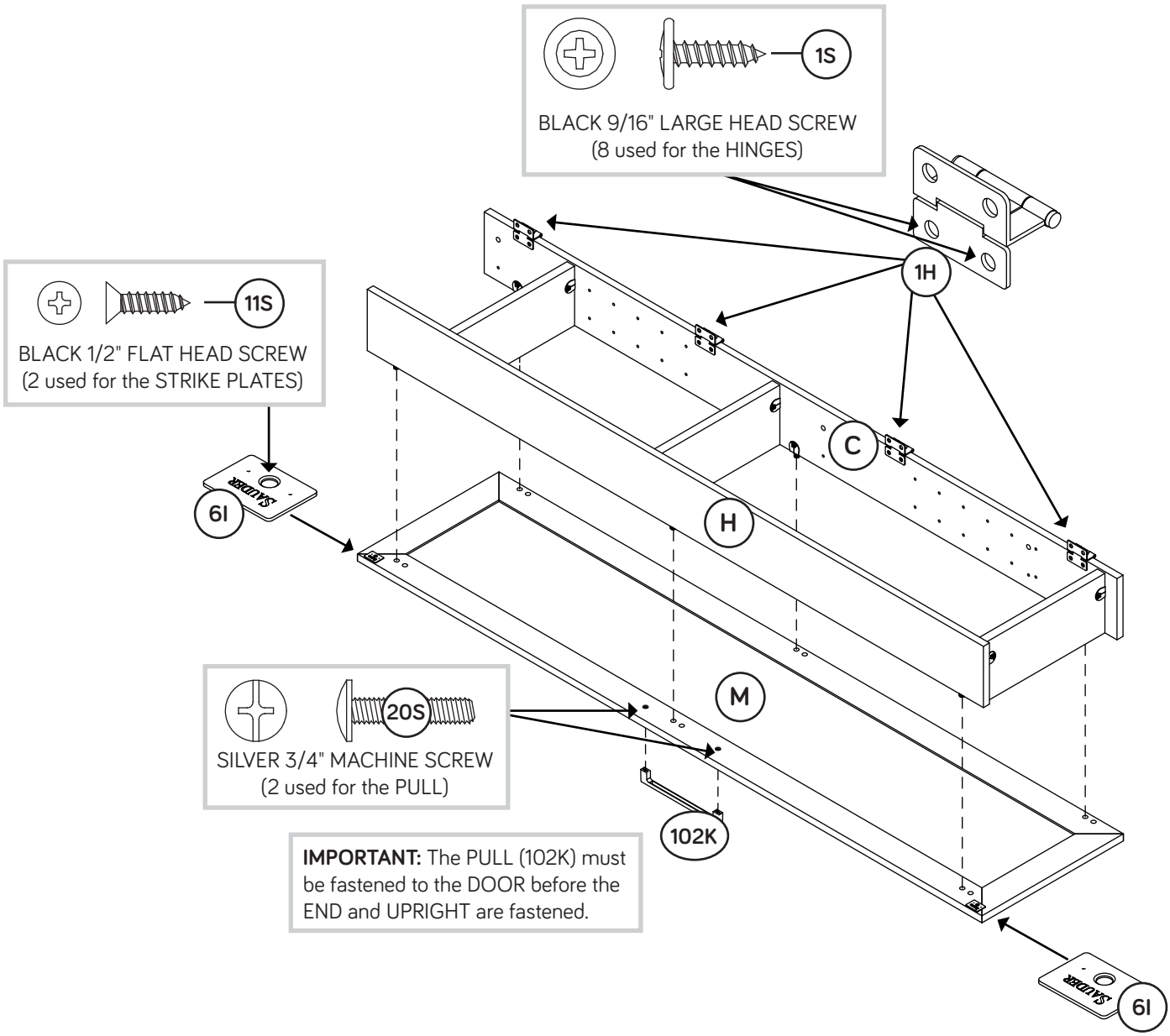

Step 28

- Carefully turn your unit over onto its BACK.
- Place the SMALL DOOR assembly next to the SMALL END (A2). Place packing material, books or magazines underneath the SMALL DOOR assembly for support while you fasten the HINGES (1H) to the SMALL END.
- Fasten the HINGES (1H) to the SMALL END (A2). Use eight BLACK 9/16" LARGE HEAD SCREWS (1S).
- Push the MAGNETIC CATCHES (3I) into the holes in the top and bottom corners of the UPRIGHT (D2).

LARGE DOOR ON RIGHT

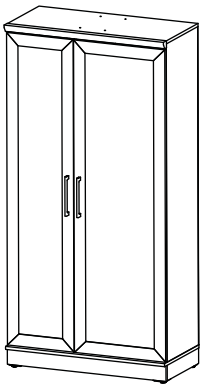

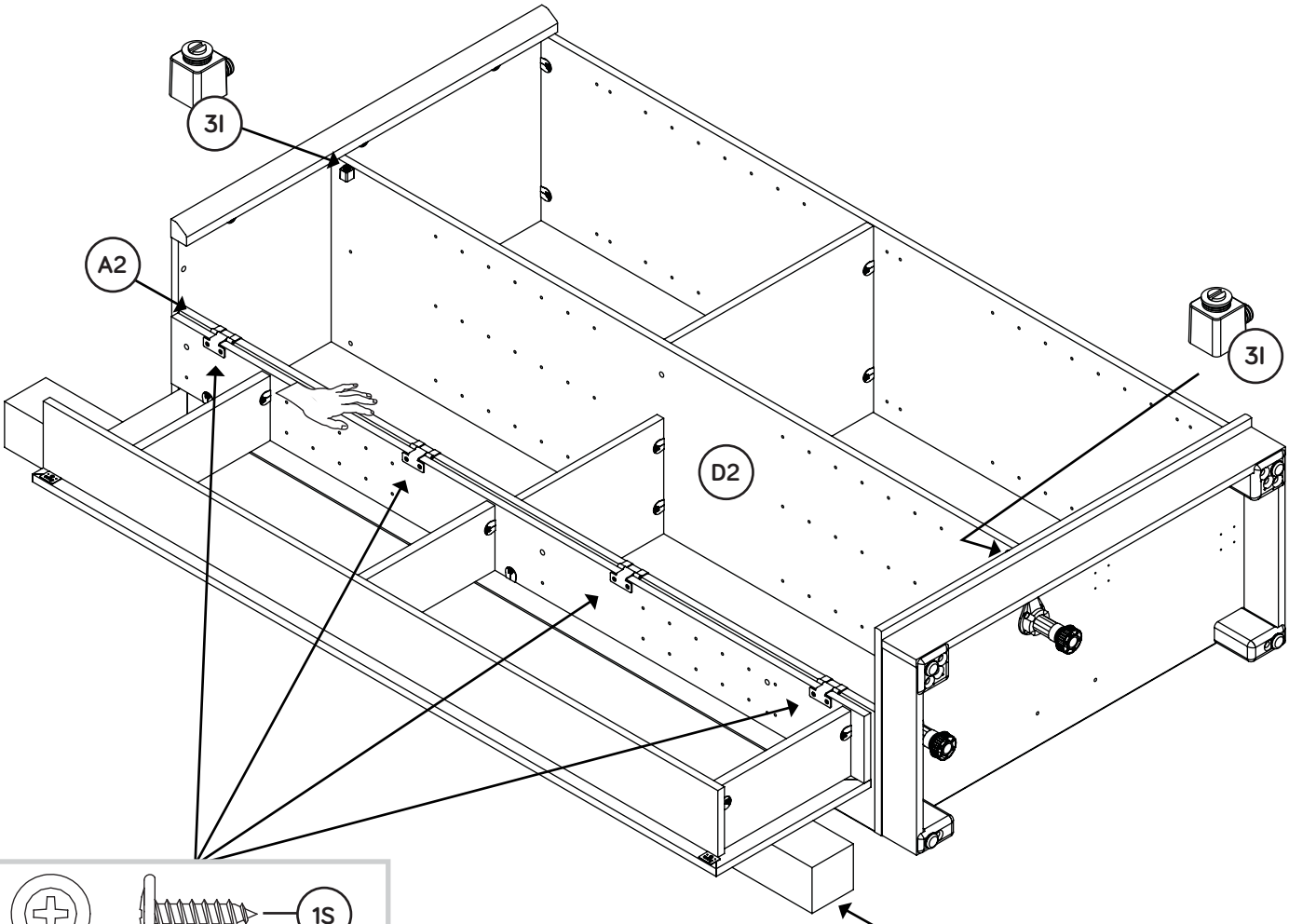

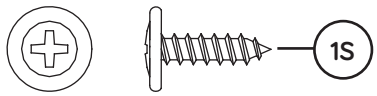

BLACK 9/16" LARGE HEAD SCREW
(8 used for the HINGES)

Place packing material, books, or magazines underneath the SMALL DOOR for support.

Step 29

Fasten three HINGES (13H) to the LARGE DOOR (L2).
Use six BLACK 1/2" FLAT HEAD SCREWS (11S).

LARGE DOOR ON RIGHT

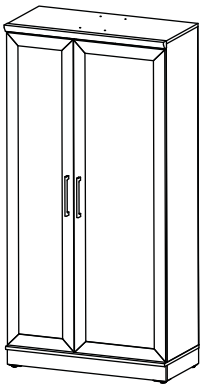

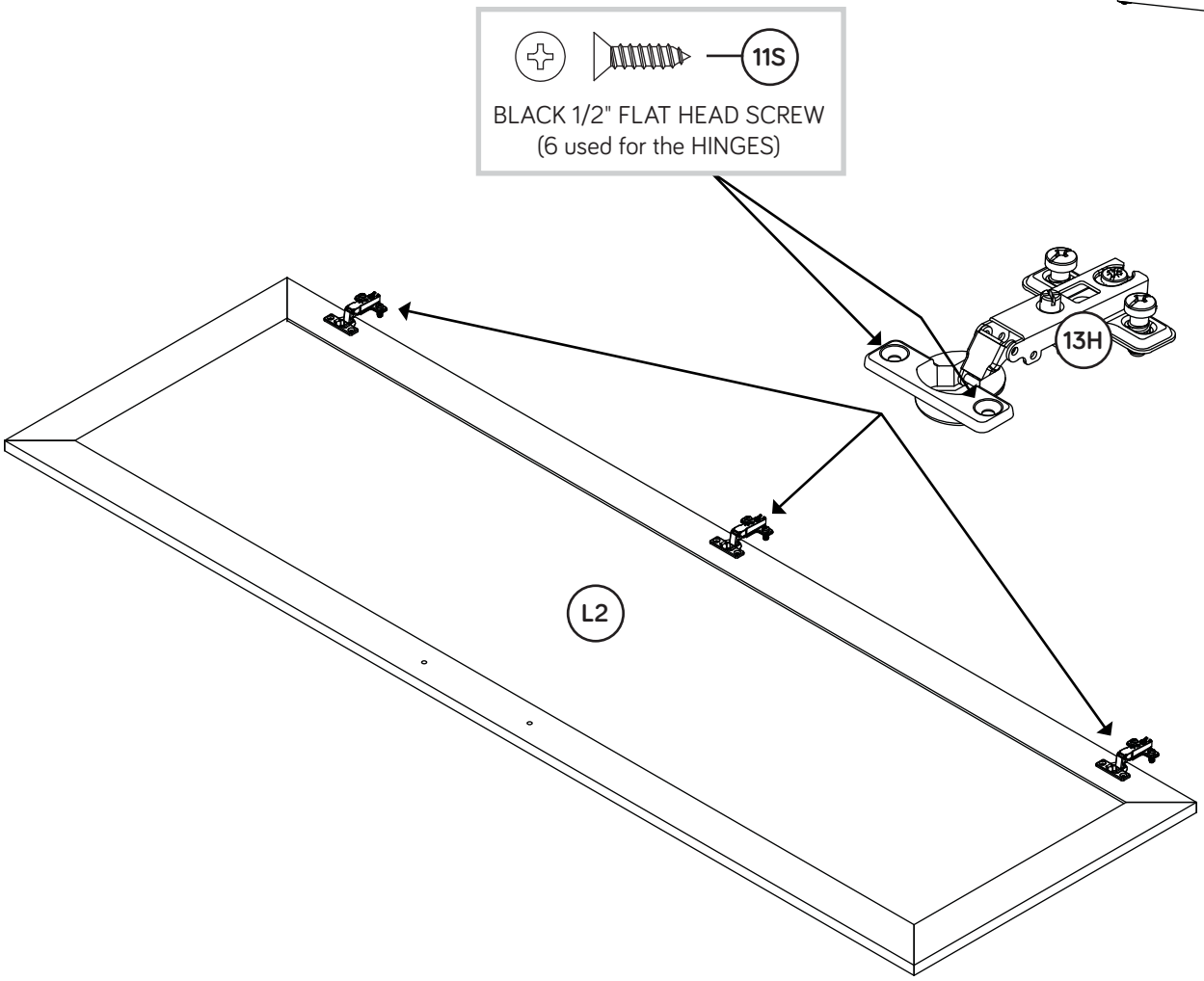

Step 30

- Carefully stand your unit upright and position in its final location.
- NOTE: To lift a corner of the unit, rotate the ADJUSTABLE GLIDE to the left. To lower a corner, turn the ADJUSTABLE GLIDE to the right.
- Turn the ADJUSTABLE FEET (25E) downward until they touch the floor.
- IMPORTANT: The ADJUSTABLE FEET should not extend beyond the bottom edges of the ADJUSTABLE GLIDES.
- Before fastening the DOOR to your unit, be sure the mounting screw is against the stops as shown in the diagram. If it isn't, loosen the mounting screw to slide it against the stops. Then tighten the mounting screw.
- Fasten the LARGE DOOR (L2) to the LARGE END (B2) as shown in the lower diagram. Use the screws in the HINGES. You should start each SCREW a few turns before completely tightening any of them.
- Fasten a PULL (102K) to the LARGE DOOR (L2). Use two SILVER 3/4" MACHINE SCREWS (20S).
- See the next step for DOOR adjustments.

LARGE DOOR ON RIGHT

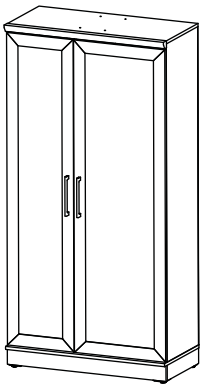

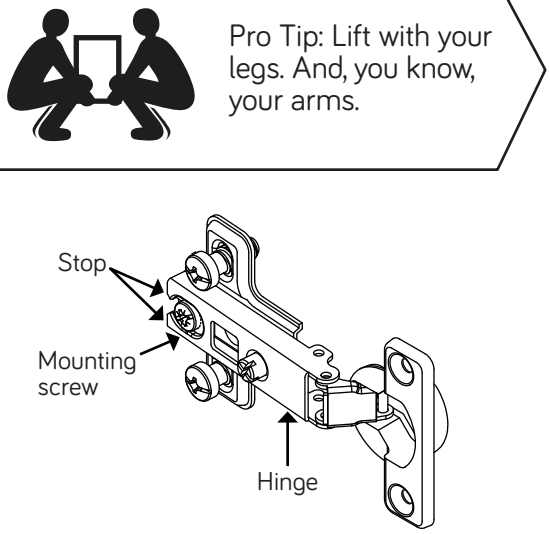

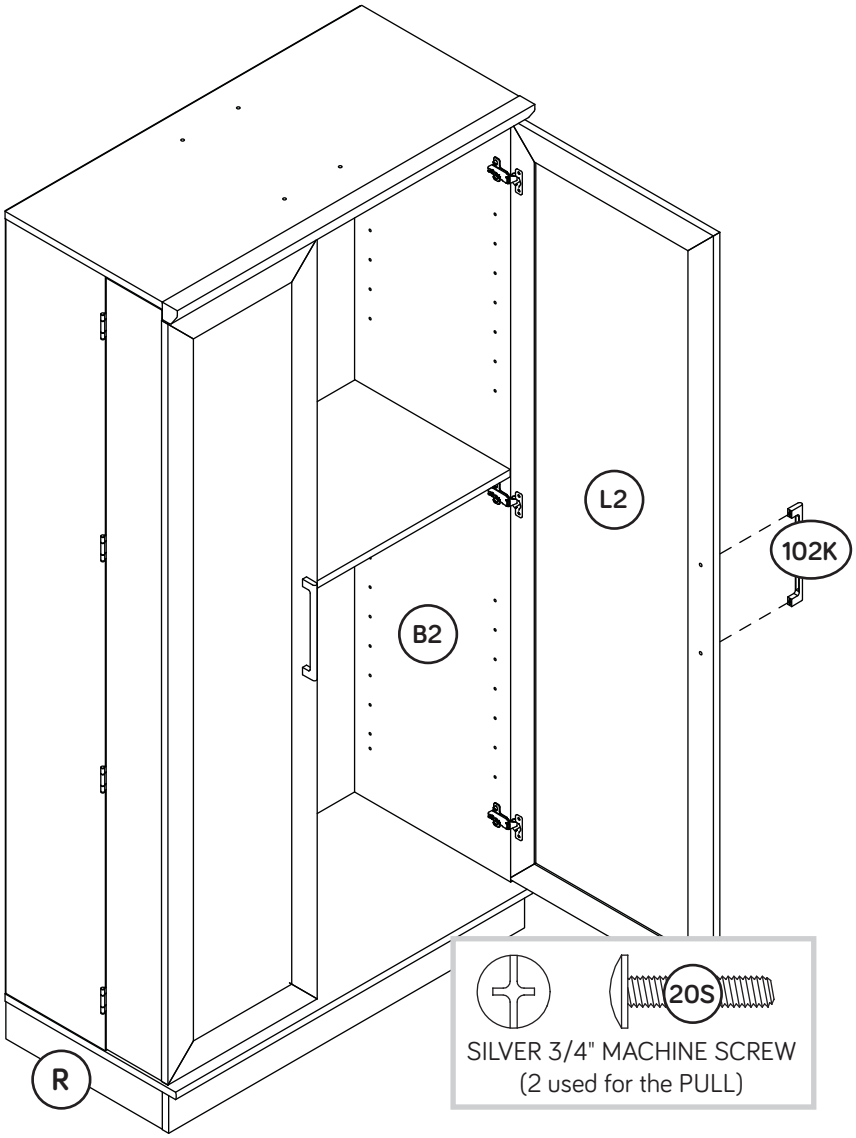

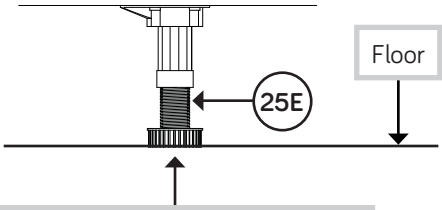

Turn the ADJUSTABLE FEET downward until it touches the floor.

Step 31

- Refer to the enlarged diagram to identify the parts on the HINGES.
- The DOORS may need some adjustments. Follow the text below to make needed adjustments.
- DOOR ADJUSTMENTS:
  To adjust the DOORS from side to side (horizontal), turn the adjusting screw in or out.
- To adjust the DOORS up and down (vertical), loosen both vertical adjustment screws. Move the DOORS up or down to the desired location. Tighten the screws after making adjustments.
- To adjust the DOORS in or out (depth), loosen the mounting screw one turn and move the DOORS in or out, as needed. Tighten the mounting screw after making adjustments.

LARGE DOOR ON RIGHT

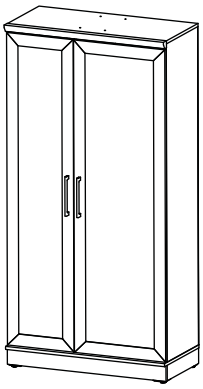

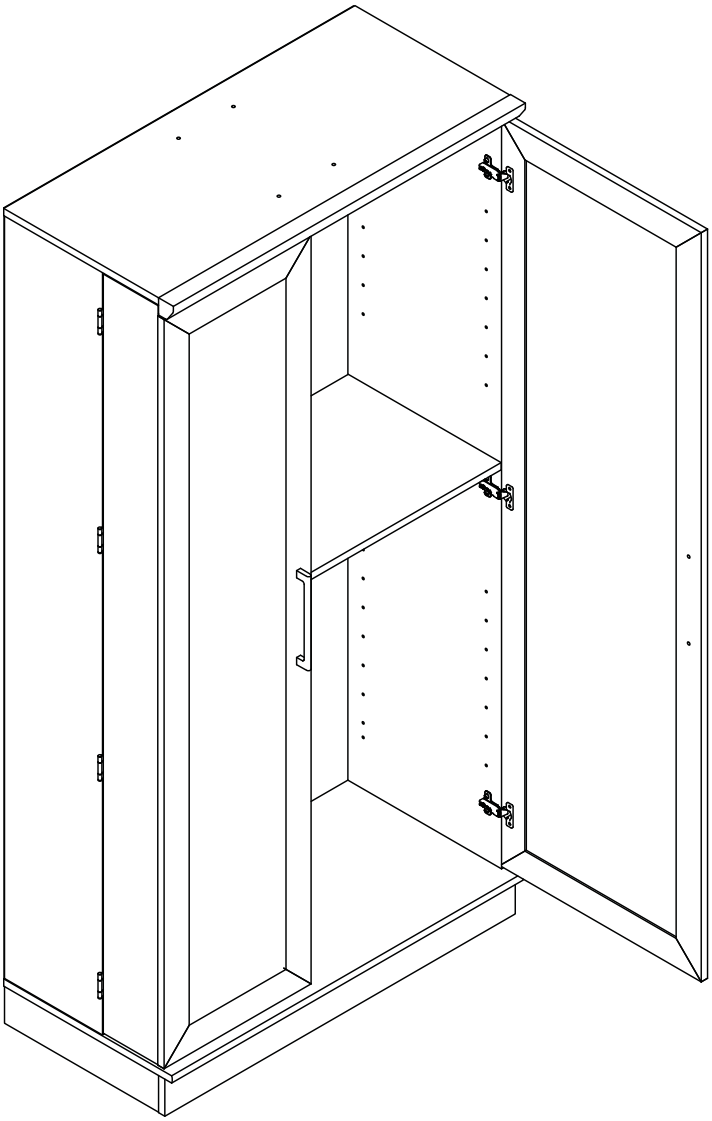

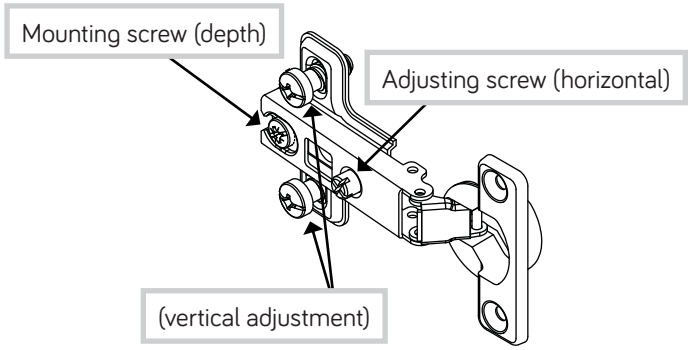

Step 32

- NOTE: Do not turn the SAFETY DRYWALL ANCHOR (61M) into a wall stud. If you prefer to fasten the SAFETY STRAP (60M) to a wall stud, go to your local hardware store for proper hardware.
- INSTALLATION INSTRUCTIONS: (Also available at www.yl-anchors.com)
  1. Insert the SAFETY DRYWALL ANCHOR (61M) through the WASHER (13M) and the end of the SAFETY STRAP (60M).
  2. Using a Phillips screwdriver or a hand drill, press the screw slightly onto the drywall.
  3. Apply pressure; turn the screw until a pilot hole is made and the nylon sheath slips through.
  4. Turn the screw until it is flush against the wall and you feel a firm resistance.
  5. Continue to turn until the screw starts spinning freely.
- NOTE: Before moving your unit to a different location, unscrew the SAFETY DRYWALL ANCHOR (61M) from your wall. The nylon sheath will remain behind your wall.

LARGE DOOR ON RIGHT

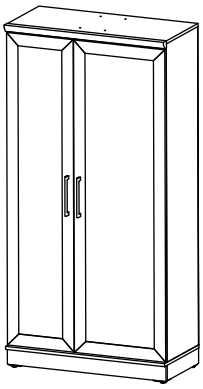

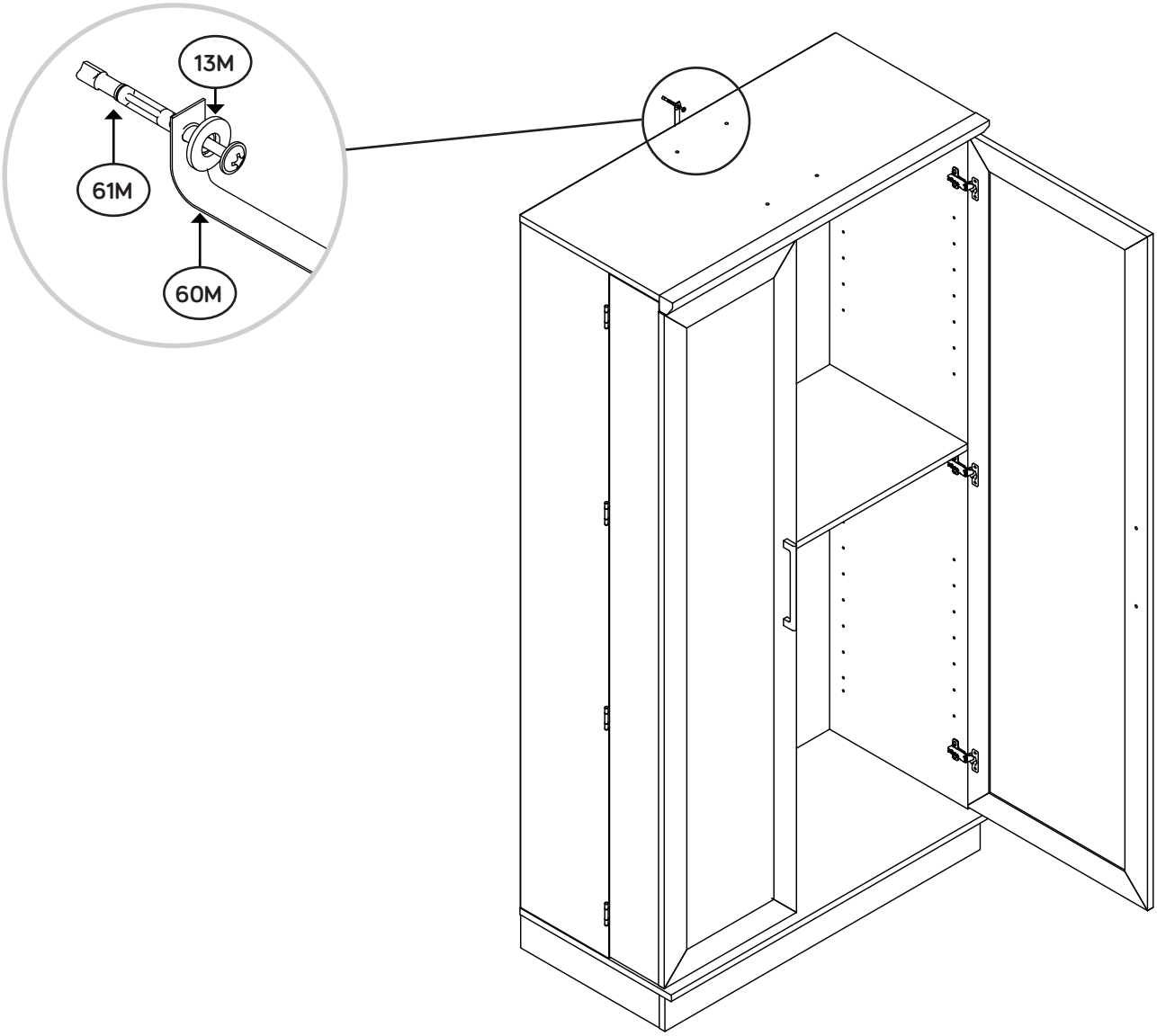

Step 33

- With a hammer, gently tap twelve SHELF SNAPS (6R) into the holes in the ADJUSTABLE DOOR SHELVES (O).
- Insert twelve METAL PINS (1R) into the hole locations of your choice in the DOOR END (C) and DOOR UPRIGHT (H). Set the DOOR SHELVES onto the METAL PINS and push down until each SHELF "snaps" into the SHELF SNAP (6R).
- Push the RUBBER SLEEVES (2R) over sixteen METAL PINS (1R). Insert the METAL PINS into the hole locations of your choice in the ENDS (A2 and B2) and UPRIGHT (D2). Set the ADJUSTABLE SHELVES (N and P) onto the METAL PINS.

LARGE DOOR ON RIGHT

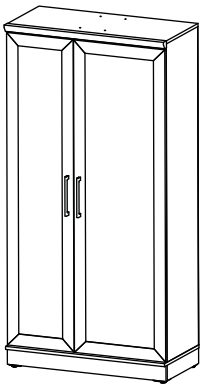

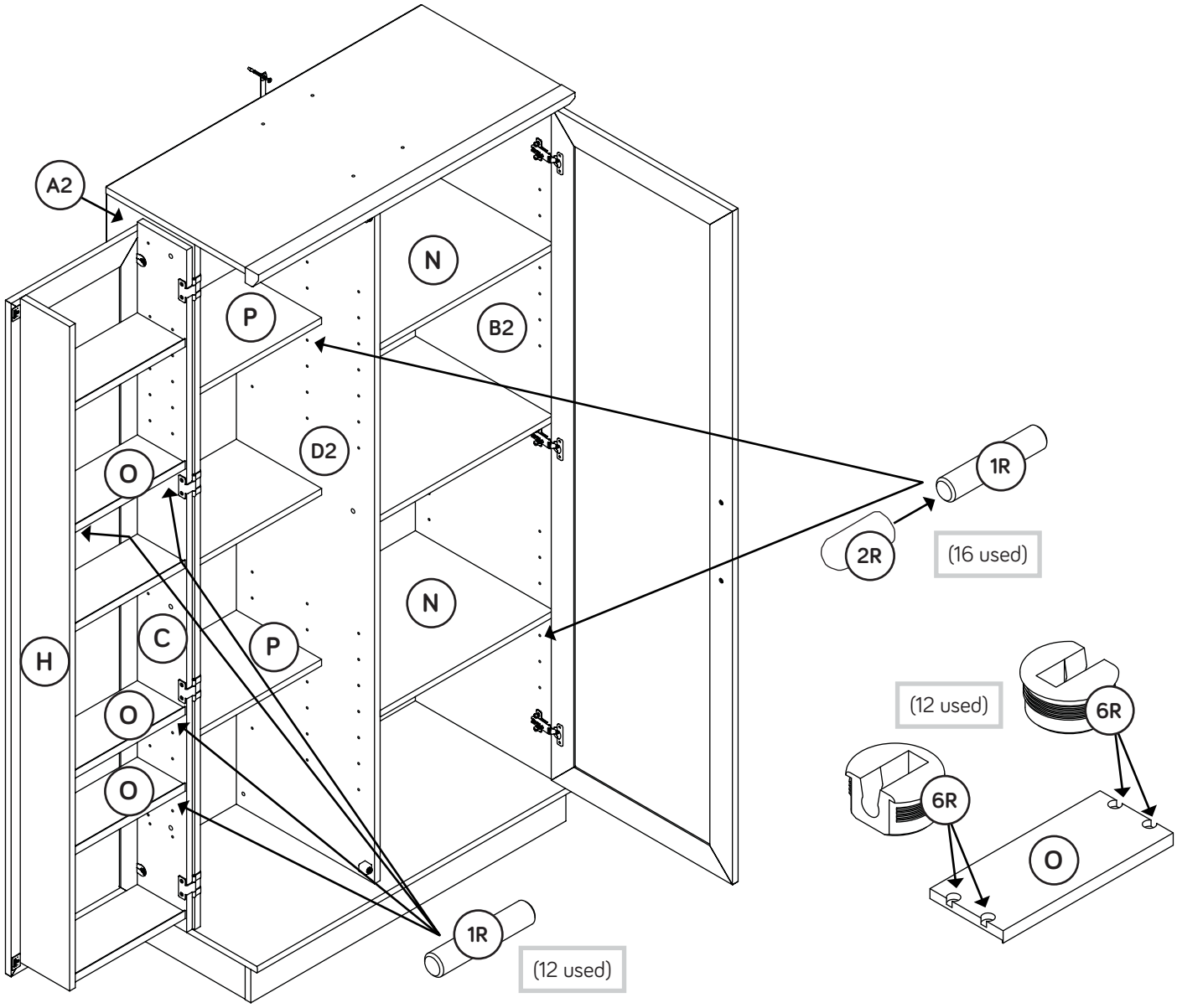

Step 34

- Push the HOLE PLUGS (23P and 27P) into the visible holes, not including the adjustable shelf pin holes in the SMALL DOOR assembly and UPRIGHT (D2).
- NOTE: Please read the back pages of the instruction booklet for important safety information.
- This completes assembly. Clean with your favorite furniture polish or a damp cloth. Wipe dry.

And to celebrate, why not share your success story?

LARGE DOOR ON RIGHT

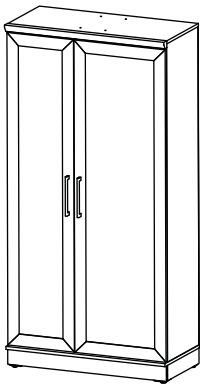

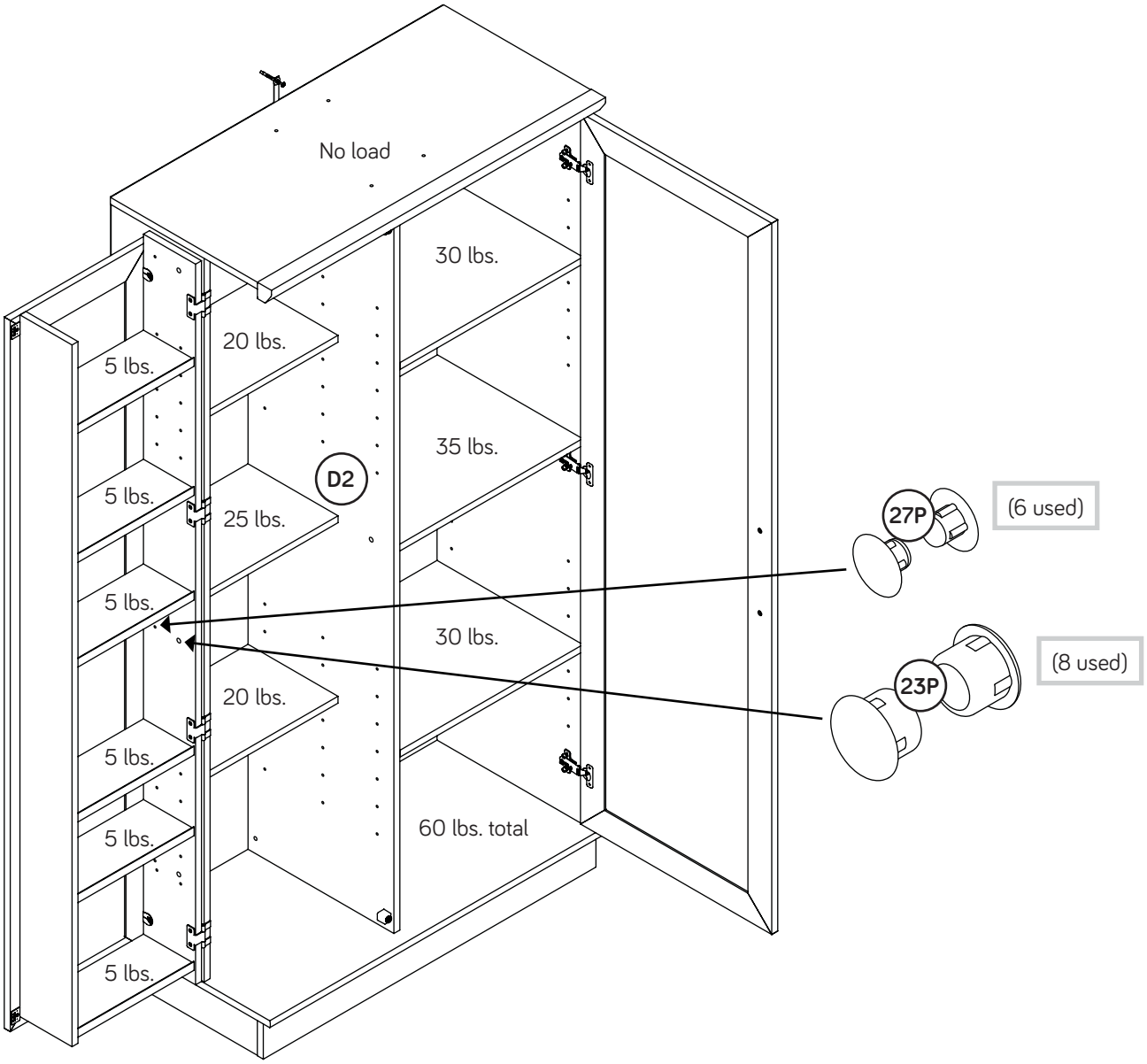

Utilisez les instructions d'assemblage en français avec les schémas étape par étape du manuel d'instruction en anglais. Chaque étape en français correspond à la même étape en anglais. La pièce devant être attachée à l'élément est représentée en gris sur les schémas de chaque étape pour plus de précision. Comparer la "Liste de pièces" ci-dessous avec la "PART IDENTIFICATION" du manuel en anglais pour vous familiariser avec les pièces avant l'assemblage.

REMARQUE : CE MANUEL D'INSTRUCTIONS CONTIENT **D'IMPORTANTES** INFORMATIONS RELATIVES À LA SÉCURITÉ. À LIRE ET CONSERVER POUR TOUTE RÉFÉRENCE FUTURE.

NOUS SOMMES LA POUR VOUS AIDER!

Nous faisons de notre mieux pour nous assurer que votre meuble arrive dans d'excellentes conditions. Nos représentants du service Clientèle sont aimables et prêts à vous aider au cas où une pièce aurait été endommagée ou manquerait (ou si vous aviez besoin d'aide pour l'assemblage). NE RAMENEZ PAS LE MEUBLE AU MAGASIN. Au Canada, composez ce numéro d'appel gratuit:

1-800-523-3987
Du lundi au vendredi, de 9 heures du matin à 5:30 heures du soir (horaire Côte Est)
(sauf jours fériés)

Si une pièce a besoin d'être remplacée, la pièce de remplacement sera envoyée dans les 48 heures. (Sauf week-ends et jours fériés)

A l'usage exclusif du Canada Noter la date d'achat de cet élément et conserver le livret pour future référence. Pour contacter Sauder en ce qui concerne cet élément, faire référence au numéro de lot et numéro de modèle en appelant notre numéro sans frais.

Lot nº : _____

Date de l'achat: _____

LISTE DE PIÈCES

REFERENCE	DESCRIPTION	QUANTITÉ
A2	PETITE EXTRÉMITÉ	1
B2	GRANDE EXTRÉMITÉ	1
C	EXTRÉMITÉ DE PORTE	1
D2	MONTANT	1
E2	DESSUS	1
F2	DESSOUS	1
G	TABLETTE DE PORTE	3
H	MONTANT DE PORTE	1
I	GRANDE TABLETTE	1
J	PETITE TABLETTE	1
K	ARRIÈRE	1
L2	GRANDE PORTE	1
M	PETITE PORTE	1
N	GRANDE TABLETTE RÉGLABLE	2
O	TABLETTE RÉGLABLE DE PORTE	3
P	PETITE TABLETTE RÉGLABLE	2
Q	PLINTHE AVANT	1
R	PLINTHE LATÉRALE	2
S	MOULURE DE DESSUS	1
18E	PATIN RÉGLABLE	4
24E	BASE DE PIED	2
25E	PIED	2
31E	PIED ARRIÈRE	2
32E	PIED AVANT	2
10F	FIXATION TWIST-LOCK®	27

LISTE DE PIÈCES

REFERENCE	DESCRIPTION	QUANTITÉ
4G	CONSOLE EN MÉTAL	1
1H	CHARNIÈRE	4
13H	CHARNIÈRE À RESSORT	3
3I	LOQUETEAU MAGNÉTIQUE	2
6I	PLAQUE DE BUTÉE	2
102K	POIGNÉE	2
13M	RONDELLE	1
14M	TOURILLON	4
60M	SANGLE DE SÉCURITÉ Localiser cette SANGLE DE SÉCURITÉ (60M) à utiliser ultérieurement dans l'assemblage. Ne pas la jeter accidentellement.	1
61M	DISPOSITIF DE SÉCURITÉ POUR PLACOPLÂTRE	1
1N	CLOU	72
23P	CACHE-TROUS	8
27P	PETIT CACHE-TROUS	6
1R	GOUPILLE EN MÉTAL	34
2R	MANCHON EN CAOUTCHOUC	16
6R	CLIQUET DE TABLETTE	12
1S	VIS NOIRE TÊTE LARGE 14 mm	19
11S	VIS NOIRE TÊTE PLATE 13 mm	8
20S	VIS ARGENTÉE À MÉTAUX 19 mm	4
23S	VIS ARGENTÉE TÊTE PLATE 16 mm	8
33S	VIS NOIRE TÊTE GOUTTE DE SUIF 14 mm	4
113S	VIS NOIRE TÊTE PLATE 50 mm	8

ÉTAPE 1

REMARQUE : Cette Meuble de rangement nécessitera deux personnes pour monter.

Vous avez l'option d'assembler le meuble de rangement avec la GRANDE PORTE sur la gauche ou la GRANDE PORTE sur la droite.

Suivre les étapes 1 à 17 pour assembler la GRANDE PORTE sur la gauche.

Suivre les étapes 18 à 34 pour assembler la GRANDE PORTE sur la droite.

Assembler l'élément sur un sol à moquette ou sur le carton vide pour éviter d'endommager l'élément ou le sol.

Pour commencer l'assemblage, enfoncer une FIXATION TWIST-LOCK® SAUDER (10F) dans les gros trous des EXTRÉMITÉS (A2 et B2), l'EXTRÉMITÉ DE PORTE (C), le DESSUS (E2), les TABLETTES DE PORTE (G), la GRANDE TABLETTE (I), le MONTANT DE PORTE (H) et la PETITE TABLETTE (J).

REMARQUE : Ne pas serrer les FIXATIONS TWIST-LOCK® à ce stade de l'assemblage.

ÉTAPE 2

Attention: Ne pas relever l'élément dans sa position verticale avant d'avoir fixé l'ARRIÈRE. L'élément risque de s'effondrer.

Fixer la SANGLE DE SÉCURITÉ (60M) au DESSUS (E2) dans le trou exact comme l'indique le schéma. Utiliser une VIS TÊTE LARGE 14 mm NOIRE (1S).

Fixer la GRANDE EXTRÉMITÉ (B2) au DESSUS (E2). Serrer deux FIXATIONS TWIST-LOCK®.

Fixer la GRANDE TABLETTE (I) à la GRANDE EXTRÉMITÉ (B2). Serrer deux FIXATIONS TWIST-LOCK®.

Utilisation de la FIXATION TWIST-LOCK® SAUDER

1. Insérer l'extrémité filetée de la FIXATION dans le trou de la pièce attenante.

REMARQUE : L'extrémité filetée de la FIXATION doit rester complètement insérée dans le trou de la pièce attenante lorsque l'on bloque la FIXATION.

2. Bien serrer la FIXATION à l'aide d'un tournevis Phillips.

ÉTAPE 3

Trouver les trous corrects qui s'alignent sur le MONTANT (D2) et percer à travers la surface supérieure du DESSUS (E2).

REMARQUE : Relever le MONTANT (D2) en place pour s'assurer que l'on perce dans les trous corrects dans le DESSUS (E2).

La surface supérieure du DESSUS (E2) comporte quatre trous pré-percés. Finir de percer deux trous à l'aide d'une perceuse électrique et d'une mèche de 6 mm.

Fixer le MONTANT (D2) au DESSUS (E2). Utiliser deux VIS NOIRES TÊTE PLATE 50 mm (113S).

Fixer le MONTANT (D2) sur la GRANDE TABLETTE (I). Serrer deux FIXATIONS TWIST-LOCK®.

ÉTAPE 4

Fixer la MOULURE DE DESSUS (S) au DESSUS (E2). Serrer trois FIXATIONS TWIST-LOCK®.

Fixer la PETITE TABLETTE (J) au MONTANT (D2). Serrer deux FIXATIONS TWIST-LOCK®.

ÉTAPE 5

Fixer la PETITE EXTRÉMITÉ (A2) au DESSUS (E2) et à la PETTE TABLETTE (J). Serrer quatre FIXATIONS TWIST-LOCK®.

ÉTAPE 6

Finir de percer le trou pré percé à l'aide de la perceuse électrique et de la mèche de 6 mm pour fixer le DESSOUS (F2) sur la GRANDE EXTRÉMITÉ (B2) et au MONTANT (D2).

Fixer le DESSOUS (F2) aux EXTRÉMITÉS (A2 et B2) et au MONTANT (D2). Utiliser six VIS NOIRES TÊTE PLATE 50 mm (113S).

ÉTAPE 7

Faire glisser les PIEDS (31E et 32E) dans les crans des PLINTHES (Q et R).

À l'aide d'un marteau, enfoncer un TOURILLON (14M) à travers les trous dans les PIEDS (31E et 32E). Maintenant, faire tourner un PATIN RÉGLABLE (18E) dans chaque TOURILLON comme l'indique le schéma du haut.

Fixer les PLINTHES (Q et R) au DESSOUS (F2). Utiliser quatre VIS NOIRES TÊTE MINCE 14 mm (33S) à travers les PIEDS et dans le DESSOUS comme l'indique le schéma du bas.

REMARQUE : Il est préférable de donner quelques tours de tournevis à chaque VIS avant de les serrer toutes à bloc.

ÉTAPE 8

Attention: Ne pas relever l'élément dans sa position verticale avant d'avoir fixé l'ARRIÈRE. L'élément risque de s'effondrer.

Avec précaution, retourner l'élément sur ses chants avant. Déplier l'ARRIÈRE (K) et le placer sur l'élément.

Veiller à avoir des marges égales le long des quatre chants de l'ARRIÈRE (K). Si besoin est, enfoncer sur les coins opposés de l'élément pour s'assurer d'être « d'équerre ».

Fixer l'ARRIÈRE (K) à l'élément à l'aide des CLOUS (1N).

ÉTAPE 8 (SUITE)

Fixer la BASES DE PIED (24E) au DESSOUS (F2). Utiliser huit VIS ARGENTÉES TÊTE PLATE 16 mm (23S). Enfoncer ensuite un PIED (25E) dans la BASE DE PIED (24E).

REMARQUE: Tournez l'extrémité réglable du pieds réglable complètement. Les ajustements nécessaires seront effectués après que l'unité est en position debout.

Fixer la CONSOLE EN MÉTAL (4G) au DESSOUS (F2) et à la PLINTHE AVANT (Q). Utiliser deux VIS NOIRES TÊTE LARGE 14 mm (1S).

ÉTAPE 9

Insérer une GOUPILLE EN MÉTAL (1R) dans les trous de l'EXTRÉMITÉ DE PORTE (C) et le chant court supérieur des TABLETTES DE PORTE (G).

Fixer les TABLETTES DE PORTE (G) aux EXTRÉMITÉS DE PORTE (C). Serrer trois FIXATIONS TWIST-LOCK®.

Fixer le MONTANT DE PORTE (H) aux TABLETTES DE PORTE (G). Serrer trois FIXATIONS TWIST-LOCK®.

REMARQUE : S'assurer que les GOUPILLES s'insèrent dans les chants des TABLETTES DE PORTE et du MONTANT DE PORTE avant de serrer les FIXATIONS TWIST-LOCK®.

ÉTAPE 10

Fixer les PLAQUES DE BUTÉE (6I) à la PETITE PORTE (M). Utiliser deux VIS NOIRES TÊTE PLATE 13 mm (11S).

Fixer la POIGNÉE (102K) à la PETITE PORTE (M). Utiliser deux VIS ARGENTÉES TÊTE LARGE 19 mm (20S).

Fixer l'EXTRÉMITÉ DE PORTE (C) et le MONTANT DE PORTE (H) à la PETITE PORTE (M). Serrer six FIXATIONS TWIST-LOCK®.

REMARQUE : Utiliser les trous exacts indiqués.

Fixer les CHARNIÈRES (1H) à l'EXTRÉMITÉ DE PORTE (C). Utiliser huit VIS NOIRES TÊTE LARGE 14 mm (1S).

ÉTAPE 11

Avec précaution, retourner l'élément sur l'arrière.

Placer l'ensemble de PETITE PORTE à côté de la PETITE EXTRÉMITÉ (A2). Placer du matériel d'emballage, des livres ou des magazines sous l'ensemble de PETITE PORTE pour support tout en fixant les CHARNIÈRES (1H) sur la PETITE EXTRÉMITÉ.

Fixer les CHARNIÈRES (1H) à la PETITE EXTRÉMITÉ (A2). Utiliser huit VIS NOIRES TÊTE LARGE 14 mm (1S).

Enfoncer les LOQUETEAU MAGNÉTIQUE (3I) dans les trous dans les coins supérieur et inférieur du MONTANT (D2).

ÉTAPE 12

Fixer trois CHARNIÈRES À RESSORT (13H) à la GRANDE PORTE (L2). Utiliser six VIS NOIRES TÊTE PLATE 13 mm (11S).

ÉTAPE 13

Relever, avec précaution, l'élément dans sa position verticale et placer l'élément dans son emplacement final.

REMARQUE : Pour soulever un coin de l'élément, faire tourner le PATIN RÉGLABLE dans le sens contraire des aiguilles d'une montre. Pour baisser un coin, faire tourner le PATIN RÉGLABLE dans le sens des aiguilles d'une montre.

Tourner les PIEDS RÉGLABLES (25E) vers le bas jusqu'à ce qu'il touche le sol.

IMPORTANT: Le PIED ne doit pas dépasser le chant inférieur des PATINS RÉGLABLES.

Avant de fixer la PORTE à l'unité, s'assurer que la vis de montage se trouve contre les butées comme l'indique le schéma de. Si ce n'est pas le cas, desserrer la vis de montage pour la faire glisser contre les butées. Serrer ensuite la vis de montage.

Fixer la GRANDE PORTE (L2) à la GRANDE EXTRÉMITÉ (B2) comme l'indique le schéma inférieur. Utiliser les vis fournies avec les CHARNIÈRES. Il est préférable de donner quelques tours de tournevis à chaque VIS avant de les serrer toutes à bloc.

Fixer une POIGNÉE (102K) à la GRANDE PORTE (L2). Utiliser deux VIS ARGENTÉES TÊTE LARGE 19 mm (20S).

Voir l'étape suivante pour réglages des PORTES.

ÉTAPE 14

Consulter le schéma agrandi pour identifier les pièces des CHARNIÈRES.

Il faut peut-être ajuster les PORTES. Suivre les indications ci-dessous pour ajuster.

RÉGLAGES DES PORTES :
Pour ajuster les PORTES latéralement (horizontalement), tourner la vis de réglage vers l'intérieur ou vers l'extérieur.

Pour ajuster les PORTES de haut en bas (verticalement), desserrer les deux vis de réglage. Déplacer les PORTES verticalement à l'emplacement désiré. Serrer les vis après avoir ajusté.

Pour ajuster les PORTES vers l'intérieur où vers l'extérieur (profondeur), desserrer la vis de montage un tour et déplacer les PORTES vers l'intérieur ou vers l'extérieur. Serrer la vis de montage après avoir ajusté.

ÉTAPE 15

REMARQUE : Ne pas tourner le DISPOSITIF DE SÉCURITÉ POUR PLACOPLÂTRE (61M) dans un montant mural. Si on préfère fixer la SANGLE DE SÉCURITÉ (60M) à un montant mural, obtenir la visserie appropriée auprès d'une quincaillerie locale.

INSTRUCTIONS D'INSTALLATION :
(Également disponible à www.yl-anchors.com)

1. Insérer le DISPOSITIF DE SÉCURITÉ POUR PLACOPLÂTRE (61M) à travers la RONDELLE (13M) et l'extrémité de la SANGLE DE SÉCURITÉ (60M).

2. À l'aide d'un tournevis cruciforme ou d'une perceuse à main, visser légèrement la vis contre le placoplâtre.

3. Appliquer une certaine pression ; faire tourner la vis jusqu'à la gaine en nylon glisse à travers.

4. Faire tourner la vis jusqu'à ce qu'elle soit à fleur du mur et qu'une résistance ferme se fasse sentir.

5. Continuer de tourner jusqu'à ce que la vis commence à pivoter librement.

REMARQUE : Avant de déplacer l'unité vers un emplacement différent, dévisser le DISPOSITIF DE SÉCURITÉ POUR PLACOPLÂTRE (61M) du mur. La gaine en nylon restera derrière le mur.

ÉTAPE 16

À l'aide d'un marteau, enfoncer légèrement douze CLIQUETS DE TABLETTE (6R) dans les trous des TABLETTES RÉGLABLES DE PORTE (O).

Insérer douze GOUPILLES EN MÉTAL (1R) dans les trous choisis dans l'EXTRÉMITÉ DE PORTE (C) et du MONTANT (H). Poser les TABLETTES DE PORTE sur les GOUPILLES EN MÉTAL et pousser vers le bas, jusqu'à ce que chaque TABLETTE « s'enclenche » dans le CLIQUET DE TABLETTE (6R).

Enfoncer les MANCHONS EN CAOUTCHOUC (2R) sur seize GOUPILLES EN MÉTAL (1R). Insérer les GOUPILLES EN MÉTAL dans les trous choisis de l'EXTRÉMITÉS (A2 et B2) et du MONTANT (D2). Poser les TABLETTES RÉGLABLES (N et P) sur les GOUPILLES EN MÉTAL.

ÉTAPE 17

Enfoncer les CACHE-TROUS (23P et 27P) dans les trous visibles, sans inclure les petits trous de tablette réglable dans l'ensemble de PETITE PORTE et le MONTANT.

REMARQUE : Prière de lire attentivement les importantes informations concernant la sécurité qui figurent sur la couverture arrière du manuel d'instructions.

Ceci complète l'assemblage. Pour nettoyer, utiliser l'encaustique pour meubles préférée ou un chiffon humide. Essuyer.

ÉTAPE 18

Assembler l'élément sur un sol à moquette ou sur le carton vide pour éviter d'endommager l'élément ou le sol.

Pour commencer l'assemblage, enfoncer une FIXATION TWIST-LOCK® SAUDER (10F) dans les gros trous des EXTRÉMITÉS (A2 et B2), l'EXTRÉMITÉ DE PORTE (C), le DESSUS (E2), les TABLETTES DE PORTE (G), la GRANDE TABLETTE (I), le MONTANT DE PORTE (H) et la PETITE TABLETTE (J).

REMARQUE : Ne pas serrer les FIXATIONS TWIST-LOCK® à ce stade de l'assemblage.

ÉTAPE 19

Attention: Ne pas relever l'élément dans sa position verticale avant d'avoir fixé l'ARRIÈRE. L'élément risque de s'effondrer.

Fixer la SANGLE DE SÉCURITÉ (60M) au DESSUS (E2) dans le trou exact comme l'indique le schéma. Utiliser une VIS TÊTE LARGE 14 mm NOIRE (1S).

Fixer la GRANDE EXTRÉMITÉ (B2) au DESSUS (E2). Serrer deux FIXATIONS TWIST-LOCK®.

Fixer la GRANDE TABLETTE (I) à la GRANDE EXTRÉMITÉ (B2). Serrer deux FIXATIONS TWIST-LOCK®.

Utilisation de la FIXATION TWIST-LOCK® SAUDER

1. Insérer l'extrémité filetée de la FIXATION dans le trou de la pièce attenante.

REMARQUE : L'extrémité filetée de la FIXATION doit rester complètement insérée dans le trou de la pièce attenante lorsque l'on bloque la FIXATION.

2. Bien serrer la FIXATION à l'aide d'un tournevis Phillips.

ÉTAPE 20

Trouver les trous corrects qui s'alignent sur le MONTANT (D2) et percer à travers la surface supérieure du DESSUS (E2).

REMARQUE : Relever le MONTANT (D2) en place pour s'assurer que l'on perce dans les trous corrects dans le DESSUS (E2).

La surface supérieure du DESSUS (E2) comporte quatre trous pré-percés. Finir de percer deux trous à l'aide d'une perceuse électrique et d'une mèche de 6 mm.

Fixer le MONTANT (D2) au DESSUS (E2). Utiliser deux VIS NOIRES TÊTE PLATE 50 mm (113S).

Fixer le MONTANT (D2) sur la GRANDE TABLETTE (I). Serrer deux FIXATIONS TWIST-LOCK®.

ÉTAPE 21

Fixer la MOULURE DE DESSUS (S) au DESSUS (E2). Serrer trois FIXATIONS TWIST-LOCK®.

Fixer la PETITE TABLETTE (J) au MONTANT (D2). Serrer deux FIXATIONS TWIST-LOCK®.

ÉTAPE 22

Fixer la PETITE EXTRÉMITÉ (A2) au DESSUS (E2) et à la PETTE TABLETTE (J). Serrer quatre FIXATIONS TWIST-LOCK®.

ÉTAPE 23

Finir de percer le trou pré percé à l'aide de la perceuse électrique et de la mèche de 6 mm pour fixer le DESSOUS (F2) sur la GRANDE EXTRÉMITÉ (B2) et au MONTANT (D2).

Fixer le DESSOUS (F2) aux EXTRÉMITÉS (A2 et B2) et au MONTANT (D2). Utiliser six VIS NOIRES TÊTE PLATE 50 mm (113S).

ÉTAPE 24

Faire glisser les PIEDS (31E et 32E) dans les crans des PLINTHES (Q et R).

À l'aide d'un marteau, enfoncer un TOURILLON (14M) à travers les trous dans les PIEDS (31E et 32E). Maintenant, faire tourner un PATIN RÉGLABLE (18E) dans chaque TOURILLON comme l'indique le schéma du haut.

Fixer les PLINTHES (Q et R) au DESSOUS (F2). Utiliser quatre VIS NOIRES TÊTE MINCE 14 mm (33S) à travers les PIEDS et dans le DESSOUS comme l'indique le schéma du bas.

REMARQUE : Il est préférable de donner quelques tours de tournevis à chaque VIS avant de les serrer toutes à bloc.

ÉTAPE 25

Attention: Ne pas relever l'élément dans sa position verticale avant d'avoir fixé l'ARRIÈRE. L'élément risque de s'effondrer.

Avec précaution, retourner l'élément sur ses chants avant. Déplier l'ARRIÈRE (K) et le placer sur l'élément.

Veiller à avoir des marges égales le long des quatre chants de l'ARRIÈRE (K). Si besoin est, enfoncer sur les coins opposés de l'élément pour s'assurer d'être « d'équerre ».

Fixer l'ARRIÈRE (K) à l'élément à l'aide des CLOUS (1N).

ÉTAPE 25 (SUITE)

Fixer la BASES DE PIED (24E) au DESSOUS (F2). Utiliser huit VIS ARGENTÉES TÊTE PLATE 16 mm (23S). Enfoncer ensuite un PIED (25E) dans la BASE DE PIED (24E).

REMARQUE: Tournez l'extrémité réglable du pieds réglable complètement. Les ajustements nécessaires seront effectués après que l'unité est en position debout.

Fixer la CONSOLE EN MÉTAL (4G) au DESSOUS (F2) et à la PLINTHE AVANT (Q). Utiliser deux VIS NOIRES TÊTE LARGE 14 mm (1S).

ÉTAPE 26

Insérer une GOUPILLE EN MÉTAL (1R) dans les trous de l'EXTRÉMITÉ DE PORTE (C) et le chant court supérieur des TABLETTES DE PORTE (G).

Fixer les TABLETTES DE PORTE (G) aux EXTRÉMITÉS DE PORTE (C). Serrer trois FIXATIONS TWIST-LOCK®.

Fixer le MONTANT DE PORTE (H) aux TABLETTES DE PORTE (G). Serrer trois FIXATIONS TWIST-LOCK®.

REMARQUE : S'assurer que les GOUPILLES s'insèrent dans les chants des TABLETTES DE PORTE et du MONTANT DE PORTE avant de serrer les FIXATIONS TWIST-LOCK®.

ÉTAPE 27

Fixer les PLAQUES DE BUTÉE (6I) à la PETITE PORTE (M). Utiliser deux VIS NOIRES TÊTE PLATE 13 mm (11S).

Fixer la POIGNÉE (102K) à la PETITE PORTE (M). Utiliser deux VIS ARGENTÉES TÊTE LARGE 19 mm (20S).

Fixer l'EXTRÉMITÉ DE PORTE (C) et le MONTANT DE PORTE (H) à la PETITE PORTE (M). Serrer six FIXATIONS TWIST-LOCK®.

REMARQUE : Utiliser les trous exacts indiqués.

Fixer les CHARNIÈRES (1H) à l'EXTRÉMITÉ DE PORTE (C). Utiliser huit VIS NOIRES TÊTE LARGE 14 mm (1S).

ÉTAPE 28

Avec précaution, retourner l'élément sur l'arrière.

Placer l'ensemble de PETITE PORTE à côté de la PETITE EXTRÉMITÉ (A2). Placer du matériel d'emballage, des livres ou des magazines sous l'ensemble de PETITE PORTE pour support tout en fixant les CHARNIÈRES (1H) sur la PETITE EXTRÉMITÉ.

Fixer les CHARNIÈRES (1H) à la PETITE EXTRÉMITÉ (A2). Utiliser huit VIS NOIRES TÊTE LARGE 14 mm (1S).

Enfoncer les LOQUETEAU MAGNÉTIQUE (3I) dans les trous dans les coins supérieur et inférieur du MONTANT (D2).

ÉTAPE 29

Fixer trois CHARNIÈRES (13H) à la GRANDE PORTE (L2). Utiliser six VIS NOIRES TÊTE PLATE 13 mm (11S).

ÉTAPE 30

Relever, avec précaution, l'élément dans sa position verticale et placer l'élément dans son emplacement final.

REMARQUE : Pour soulever un coin de l'élément, faire tourner le PATIN RÉGLABLE dans le sens contraire des aiguilles d'une montre. Pour baisser un coin, faire tourner le PATIN RÉGLABLE dans le sens des aiguilles d'une montre.

Tourner les PIEDS RÉGLABLES (25E) vers le bas jusqu'à ce qu'il touche le sol.

IMPORTANT: Le PIED ne doit pas dépasser le chant inférieur des PATINS RÉGLABLES.

Avant de fixer la PORTE à l'unité, s'assurer que la vis de montage se trouve contre les butées comme l'indique le schéma. Si ce n'est pas le cas, desserrer la vis de montage pour la faire glisser contre les butées. Serrer ensuite la vis de montage.

Fixer la GRANDE PORTE (L2) à la GRANDE EXTRÉMITÉ (B2) comme l'indique le schéma inférieur. Utiliser les vis fournies avec les CHARNIÈRES. Il est préférable de donner quelques tours de tournevis à chaque VIS avant de les serrer toutes à bloc.

Fixer une POIGNÉE (102K) à la GRANDE PORTE (L2). Utiliser deux VIS ARGENTÉES TÊTE LARGE 19 mm (20S).

Voir l'étape suivante pour réglages des PORTES.

ÉTAPE 31

Consulter le schéma agrandi pour identifier les pièces des CHARNIÈRES.

Il faut peut-être ajuster les PORTES. Suivre les indications ci-dessous pour ajuster.

RÉGLAGES DES PORTES :
Pour ajuster les PORTES latéralement (horizontalement), tourner la vis de réglage vers l'intérieur ou vers l'extérieur.

Pour ajuster les PORTES de haut en bas (verticalement), desserrer les deux vis de réglage. Déplacer les PORTES verticalement à l'emplacement désiré. Serrer les vis après avoir ajusté.

Pour ajuster les PORTES vers l'intérieur où vers l'extérieur (profondeur), desserrer la vis de montage un tour et déplacer les PORTES vers l'intérieur ou vers l'extérieur. Serrer la vis de montage après avoir ajusté.

ÉTAPE 32

REMARQUE : Ne pas tourner le DISPOSITIF DE SÉCURITÉ POUR PLACOPLÂTRE (61M) dans un montant mural. Si on préfère fixer la SANGLE DE SÉCURITÉ (60M) à un montant mural, obtenir la visserie appropriée auprès d'une quincaillerie locale.

INSTRUCTIONS D'INSTALLATION :
(Également disponible à www.yl-anchors.com)

1. Insérer le DISPOSITIF DE SÉCURITÉ POUR PLACOPLÂTRE (61M) à travers la RONDELLE (13M) et l'extrémité de la SANGLE DE SÉCURITÉ (60M).

2. À l'aide d'un tournevis cruciforme ou d'une perceuse à main, visser légèrement la vis contre le placoplâtre.

3. Appliquer une certaine pression ; faire tourner la vis jusqu'à la gaine en nylon glisse à travers.

4. Faire tourner la vis jusqu'à ce qu'elle soit à fleur du mur et qu'une résistance ferme se fasse sentir.

5. Continuer de tourner jusqu'à ce que la vis commence à pivoter librement.

REMARQUE : Avant de déplacer l'unité vers un emplacement différent, dévisser le DISPOSITIF DE SÉCURITÉ POUR PLACOPLÂTRE (61M) du mur. La gaine en nylon restera derrière le mur.

ÉTAPE 33

À l'aide d'un marteau, enfoncer légèrement douze CLIQUETS DE TABLETTE (6R) dans les trous des TABLETTES RÉGLABLES DE PORTE (O).

Insérer douze GOUPILLES EN MÉTAL (1R) dans les trous choisis dans l'EXTRÉMITÉ DE PORTE (C) et du MONTANT (H). Poser les TABLETTES DE PORTE sur les GOUPILLES EN MÉTAL et pousser vers le bas, jusqu'à ce que chaque TABLETTE « s'enclenche » dans le CLIQUET DE TABLETTE (6R).

Enfoncer les MANCHONS EN CAOUTCHOUC (2R) sur seize GOUPILLES EN MÉTAL (1R). Insérer les GOUPILLES EN MÉTAL dans les trous choisis de l'EXTRÉMITÉS (A2 et B2) et du MONTANT (D2). Poser les TABLETTES RÉGLABLES (N et P) sur les GOUPILLES EN MÉTAL.

ÉTAPE 34

Enfoncer les CACHE-TROUS (23P et 27P) dans les trous visibles, sans inclure les petits trous de tablette réglable dans l'ensemble de PETITE PORTE et le MONTANT.

REMARQUE : Prière de lire attentivement les importantes informations concernant la sécurité qui figurent sur la couverture arrière du manuel d'instructions.

Ceci complète l'assemblage. Pour nettoyer, utiliser l'encaustique pour meubles préférée ou un chiffon humide. Essuyer.

Use estas instrucciones de ensamblaje en español junto con las figuras paso-a-paso provistas en el folleto inglés. Cada paso en español corresponde al mismo paso en inglés. Se destacan las figuras de cada paso con una tonalidad oscura para mostrar precisamente cual parte se debe montar a la unidad. Compare la "Lista de Part" abajo con la "Part Identification" en el folleto en inglés para familiarizarse con Las partes de ensamblaje.

NOTA: ESTE FOLLETO DE INSTRUCCIONES CONTIENE INFORMACIÓN IMPORTANTE SOBRE LA SEGURIDAD. POR FAVOR LEA Y GUÁRDELO PARA REFERENCIA EN EL FUTURO.

ESTAMOS AQUI PARA AYUDAR!

Tratamos de asegurar que su mueble llega en condición excelente. Nuestros representantes de Servicio al Cliente son amables y listos para ayudarle con servicio rápido y eficiente si una parte está defectuosa o ausente (o si necesita ayuda con el ensamblaje). **NO DEVUELVA LA UNIDAD A LA TIENDA**. Llame este número sin cargo:

1-800-523-3987

Lunes a viernes, 9:00 a.m. - 5:30 p.m.
Hora oficial del Este
(excepto días festivos)

Si requiere un repuesto de una parte, será enviado dentro de 48 horas (excepto los fines de semana y días festivos)

A l'usage exclusif du Canada Noter la date d'achat de cet élément et conserver le livret pour future référence. Pour contacter Sauder en ce qui concerne cet élément, faire référence au numéro de lot et numéro de modèle en appelant notre numéro sans frais.

Lot nº : _____

Date de l'achat: _____

LISTA DE PARTES

ITEM	DESCRIPCIÓN	CANTIDAD
A2	EXTREMO PEQUEÑO	1
B2	EXTREMO GRANDE	1
C	EXTREMO DE PUERTA	1
D2	PARAL	1
E2	PANEL SUPERIOR	1
F2	FONDO	1
G	ESTANTE DE LA PUERTA	3
H	PARAL DE PUERTA	1
I	ESTANTE GRANDE	1
J	ESTANTE PEQUEÑO	1
K	DORSO	1
L2	PUERTA GRANDE	1
M	PUERTA PEQUEÑA	1
N	ESTANTE AJUSTABLE GRANDE	2
O	ESTANTE AJUSTABLE DE PUERTA	3
P	ESTANTE AJUSTABLE PEQUEÑO	2
Q	FALDÓN DELANTERO	1
R	FALDÓN LATERAL	2
S	MOLDURA DE PANEL SUPERIOR	1
18E	DESLIZAMIENTO AJUSTABLE	4
24E	BASE DE PATA	2
25E	PATA	2
31E	PATA POSTERIOR	2
32E	PATA DELANTERA	2
10F	SUJETADOR TWIST-LOCK®	27
4G	SOPORTE DE METAL	1

LISTA DE PARTES

ITEM	DESCRIPCIÓN	CANTIDAD
1H	BISAGRA	4
13H	BISAGRA DE RESORTE	3
3I	AGARRADOR MAGNÉTICO	2
6I	PLACA DE CONTACTO	2
102K	TIRADOR	2
13M	ARANDELA	1
14M	TUERCA	4
60M	CORREA DE SEGURIDAD Ubique esta CORREA DE SEGURIDAD de nailon (60M) que más tarde se utilizará en el ensamblaje. No la tire por accidente.	1
61M	ANCLAJE DE SEGURIDAD PARA EL DRYWALL	1
1N	CLAVO	72
23P	TAPÓN DE AGUJERO	8
27P	TAPÓN DE AGUJERO PEQUEÑO	6
1R	ESPIGA DE METAL	34
2R	MANGUITO DE GOMA	16
6R	FIADOR DE RESORTE DE ESTANTE	12
1S	TORNILLO NEGRO DE CABEZA GRANDE de 14 mm	19
11S	TORNILLO NEGRO DE CABEZA PERDIDA de 13 mm	8
20S	TORNILLO PLATEADO PARA METAL de 19 mm	4
23S	TORNILLO PLATEADO DE CABEZA PERDIDA de 16 mm	8
33S	TORNILLO NEGRO DE CABEZA DE DISCO de 14 mm	4
113S	TORNILLO NEGRO DE CABEZA PERDIDA de 50 mm	8

PASO 1

NOTA: Se necesitan dos personas para armar esta Gabinete para almacenaje.

Usted tiene la opción de montar el Gabinete para almacenaje con la PUERTA GRANDE a la izquierda o la PUERTA GRANDE en el lado derecho.

Siga los pasos 1 a 17 para fijar la PUERTA GRANDE al lado izquierdo.

Siga los pasos 18 a 34 para fijar la PUERTA GRANDE al lado derecho.

Ensamble la unidad sobre un piso alfombrado o sobre el cartón vacío para evitar rayar la unidad o el piso.

Para comenzar el ensamblaje, empuje un SUJETADOR TWIST-LOCK® SAUDER (10F) en los agujeros grandes de los EXTREMOS (A2 y B2), del EXTREMO DE PUERTA (C), del PANEL SUPERIOR (E2), de los ESTANTES DE PUERTA (G), del ESTANTE GRANDE (I), del PARAL DE PUERTA (H) y del ESTANTE PEQUEÑO (J).

NOTA: No apriete los SUJETADORES TWIST-LOCK® por ahora.

PASO 2

Precaución: No coloque la unidad en posición vertical hasta que se fije el DORSO. La unidad podría caerse.

Fije la CORREA DE SEGURIDAD (60M) al PANEL SUPERIOR (E2) en el agujero indicado exacto como se muestra. Utilice un TORNILLO NEGRO DE CABEZA GRANDE de 14 mm (1S).

Fije el EXTREMO GRANDE (B2) al PANEL SUPERIOR (E2). Apriete dos SUJETADORES TWIST-LOCK®.

Fije el ESTANTE GRANDE (I) al EXTREMO IZQUIERDO (B2). Apriete dos SUJETADORES TWIST-LOCK®.

Cómo utilizar el SUJETADOR TWIST-LOCK® SAUDER

1. Inserte el extremo con cabilla del SUJETADOR dentro del agujero de la parte adjunta.

NOTA: El extremo con cabilla del SUJETADOR debe quedarse completamente insertado en el agujero de la parte adjunta cuando se enclava el SUJETADOR.

2. Apriete el SUJETADOR lo más apretado posible con un destornillador Phillips (cruz).

PASO 3

Encuentre los agujeros correctos que se alinean con el PARAL (D2) y perfore a través de la superficie superior del PANEL SUPERIOR (E2).

NOTA: Coloque el PARAL (D2) en su lugar para asegurarse de que esté perforando a través de los agujeros correctos en el PANEL SUPERIOR (E2).

Hay cuatro agujeros pre-taladrados en la superficie superior del PANEL SUPERIOR (E2). Termine de perforar los dos agujeros con un taladro eléctrico y una broca de 6 mm.

Fije el PARAL (D2) al PANEL SUPERIOR (E2). Utilice dos TORNILLOS NEGROS DE CABEZA PERDIDA de 50 mm (113S).

Fije el PARAL (D2) al ESTANTE GRANDE (I). Apriete dos SUJETADORES TWIST-LOCK®.

PASO 4

Fije la MOLDURA DE PANEL SUPERIOR (S) al PANEL SUPERIOR (E2). Apriete tres SUJETADORES TWIST-LOCK®.

Fije el ESTANTE PEQUEÑO (J) al PARAL (D2). Apriete dos SUJETADORES TWIST-LOCK®.

PASO 5

Fije el EXTREMO PEQUEÑO (A2) al PANEL SUPERIOR (E2) y al ESTANTE PEQUEÑO (J). Apriete cuatro SUJETADORES TWIST-LOCK®.

PASO 6

Terminar de perforar el agujero pre-perforado con un taladro eléctrico y una broca de 6 mm para sujetar el FONDO (F2) al EXTREMO LARGO (B2) y al PARAL (D2).

Fije el FONDO (F2) a los EXTREMOS (A2 y B2) y al PARAL (D2). Utilice seis TORNILLOS NEGROS DE CABEZA PERDIDA de 50 mm (113S).

PASO 7

Deslice las PATAS (31E y 32E) dentro de las muescas de los FALDONES (Q y R).

Utilice un martillo para golpear una TUERCA (14M) a través de los agujeros de las PATAS (31E y 32E). Ahora, gire un DESLIZAMIENTO AJUSTABLE (18E) dentro de cada TUERCA como se muestra en el diagrama superior.

Fije los FALDONES (Q y R) al FONDO (F2). Utilice cuatro TORNILLOS NEGROS DE CABEZA DE DISCO de 14 mm (33S) a través de las PATAS y dentro del FONDO como se muestra en el diagrama inferior.

NOTA: Debe apretar cada TORNILLO unas vueltas antes de apretar cualquier tornillo firmemente.

PASO 8

Precaución: No coloque la unidad en posición vertical hasta que se fije el DORSO. La unidad podría caerse.

Cuidadosamente voltee la unidad para que repose sobre los bordes delanteros. Desdoble el DORSO (K) y colóquelo sobre la unidad.

Los márgenes a lo largo de todos los cuatro bordes del DORSO (K) deben estar uniformes. Empuje sobre las esquinas opuestas de la unidad si es requerido para hacerla "cuadrada."

Fije el DORSO (K) a la unidad utilizando los CLAVOS (1N).

PASO 8 (CONTINUACIÓN)

Fije la BASES DE PATA (24E) al FONDO (F2). Utilice ocho TORNILLOS PLATEADOS DE CABEZA PERDIDA de 16 mm (23S). A continuación, introduzca una PATA (25E) en la BASE DE PATA (24E).

NOTA: Gire el extremo ajustable del PATAS AJUSTABLE completamente. Los ajustes finales se hizo después de que la unidad está de pie en posición vertical.

Fije el SOPORTE DE METAL (4G) al FONDO (F2) y al FALDÓN DELANTERO (Q). Utilice dos TORNILLOS NEGROS DE CABEZA GRANDE de 14 mm (1S).

PASO 9

Inserte una ESPIGA DE METAL (1R) en los agujeros en el EXTREMO DE PUERTA (C) y el borde superior corto de los ESTANTES DE LA PUERTA (G).

Fije los ESTANTES DE LA PUERTA (G) a los EXTREMOS DE PUERTA (C). Apriete tres SUJETADORES TWIST-LOCK®.

Fije el PARAL DE PUERTA (H) a los ESTANTES DE LA PUERTA (G). Apriete tres SUJETADORES TWIST-LOCK®.

NOTA: Asegúrese de que las ESPIGAS se inserten en los bordes de los ESTANTES DE LA PUERTA y el PARAL DE LA PUERTA antes de apretar los SUJETADORES TWIST-LOCK®.

PASO 10

Fije las PLACAS DE CONTACTO (6I) a la PUERTA PEQUEÑA (M). Utilice dos TORNILLOS NEGROS DE CABEZA PERDIDA de 13 mm (11S).

Fije el TIRADOR (102K) a la PUERTA PEQUEÑA (M). Utilice dos TORNILLOS PLATEADOS PARA METAL de 19 mm (20S).

Fije el PARAL DE LA PUERTA (H) y el EXTREMO DE PUERTA (C) a la PUERTA PEQUEÑA (M). Apriete seis SUJETADORES TWIST-LOCK®.

NOTA: Utilice los agujeros correspondientes indicados.

Fije las BISAGRAS (1H) al EXTREMO DE PUERTA (C). Utilice ocho TORNILLOS NEGROS DE CABEZA GRANDE de 14 mm (1S).

PASO 11

Cuidadosamente voltee la unidad para que repose sobre el dorso.

Coloque el ensamble de la PUERTA PEQUEÑA al lado del EXTREMO PEQUEÑO (A2). Coloque empaques, libros o revistas por debajo del ensamble de la PUERTA PEQUEÑA para obtener apoyo, mientras fija las BISAGRAS (1H) al EXTREMO PEQUEÑO.

Fije las BISAGRAS (1H) al EXTREMO PEQUEÑO (A2). Utilice ocho TORNILLOS NEGROS DE CABEZA GRANDE de 14 mm (1S).

Empuje los AGARRADOR MAGNÉTICO (3I) en los agujeros en las esquinas superior e inferior del PARAL (D2).

PASO 12

Fije tres BISAGRAS DE RESORTE (13H) a la PUERTA GRANDE (L2). Utilice seis TORNILLOS NEGROS DE CABEZA PERDIDA de 13 mm (11S).

PASO 13

Cuidadosamente ponga la unidad en posición vertical y coloque su unidad en su posición final.

NOTA: Para levantar una esquina de la unidad, gire el DESLIZAMIENTO AJUSTABLE hacia la izquierda. Para bajar una esquina, gire el DESLIZAMIENTO AJUSTABLE hacia la derecha.

Gire la PATA AJUSTABLE (25E) hacia abajo hasta que toque el piso.

IMPORTANTE: La PATA no debe extenderse más allá del borde inferior de las DESLIZAMIENTOS AJUSTABLE.

Antes de ajustar la PUERTA a su unidad, asegúrese de que el tornillo de montaje se encuentre contra los topes como se muestra en el diagrama. Si no lo está, afloje el tornillo de montaje para que se deslice contra los topes. Luego, apriete el tornillo de montaje.

Fije la PUERTA GRANDE (L2) al EXTREMO IZQUIERDO (B2) como se muestra en el diagrama inferior. Utilice los tornillos provistos de las BISAGRAS. Debe apretar cada TORNILLO unas vueltas antes de apretar cualquier tornillo firmemente.

Fije un TIRADOR (102K) a la PUERTA GRANDE (L2). Utilice dos TORNILLOS PLATEADOS PARA METAL de 19 mm (20S).

Consulte el próximo paso para ajustar la PUERTA.

PASO 14

Consulte el diagrama ampliado para identificar las piezas de las BISAGRAS.

Las PUERTAS pueden requerir de ajustes. Siga el texto abajo para hacer los ajustes necesarios.

AJUSTE DE LA PUERTA:

Para ajustar las PUERTAS de un lado al otro (horizontalmente), gire el tornillo de ajuste hacia el interior o hacia el exterior.

Para ajustar las PUERTAS hacia arriba o hacia abajo (vertical), afloje los dos tornillos de ajuste. Mueva las PUERTAS hacia arriba o hacia abajo a la ubicación deseada. Apriete los tornillos después de hacer los ajustes.

Para ajustar las PUERTAS hacia atrás o hacia adelante (profundidad), afloje el tornillo de montaje una vuelta y mueva las PUERTAS hacia el interior o hacia el exterior según sea necesario. Apriete el tornillo de montaje después de hacer los ajustes.

PASO 15

NOTA: No gire el ANCLAJE DE SEGURIDAD PARA EL DRYWALL (61M) en un montante de la pared. Si prefiere ajustar la CORREA DE SEGURIDAD (60M) a un montante de la pared, vaya a su ferretería local para obtener las herramientas adecuadas.

INSTRUCCIONES DE INSTALACIÓN:
(También disponible en www.yl-anchors.com)

1. Inserte el ANCLAJE DE SEGURIDAD PARA EL DRYWALL (61M) a través la ARANDELA (13M) y el extremo de la CORREA DE SEGURIDAD (60M).

2. Con un destornillador Phillips o un taladro, presione ligeramente el tornillo en el drywall.

3. Presione; gire el tornillo hasta que se haga un agujero piloto y se cuele la cubierta de nailon.

4. Gire el tornillo hasta que quede al ras contra la pared y usted sienta una resistencia firme.

5. Continúe girando hasta que el tornillo comience a rotar libremente.

NOTA: Antes de trasladar la unidad a otra ubicación, desatornille el ANCLAJE DE SEGURIDAD PARA EL DRYWALL (61M) de su pared. La cubierta de nailon permanecerá detrás de su pared.

PASO 16

Utilizando un martillo, ligeramente golpee doce FIADORES DE RESORTE PARA ESTANTE (6R) dentro de los agujeros de los ESTANTES AJUSTABLES DE PUERTA (O).

Inserte doce ESPIGAS DE METAL (1R) dentro de los agujeros al nivel preferido del EXTREMO DE PUERTA (C) y PARAL DE PUERTA (H). Coloque los ESTANTES DE PUERTA sobre las ESPIGAS DE METAL y empuje hacia abajo hasta que cada ESTANTE "encaje" en el FIADOR DE RESORTE DEL ESTANTE (6R).

Empuje los MANGUITOS DE GOMA (2R) sobre las ESPIGAS DE METAL (1R). Inserte las ESPIGAS DE METAL dentro de los agujeros al nivel preferido de los EXTREMOS (A2 y B2) y del PARAL (D2). Coloque los ESTANTES AJUSTABLES (N y P) sobre las ESPIGAS DE METAL.

PASO 17

Empuje los TAPONES DE AGUJEROS (23P y 27P) en los agujeros visibles, sin incluir los agujeros del estante ajustable en el ensamble de la PUERTA PEQUEÑA y el PARAL (D2).

NOTA: Por favor lea las páginas finales del folleto de instrucciones para información importante sobre la seguridad.

Esto completa el ensamblaje. Limpie con su pulimento para muebles preferido o un paño húmedo. Seque con un paño.

PASO 18

Ensamble la unidad sobre un piso alfombrado o sobre el cartón vacío para evitar rayar la unidad o el piso.

Para comenzar el ensamblaje, empuje un SUJETADOR TWIST-LOCK® SAUDER (10F) en los agujeros grandes de los EXTREMOS (A2 y B2), del EXTREMO DE PUERTA (C), del PANEL SUPERIOR (E2), de los ESTANTES DE PUERTA (G), del ESTANTE GRANDE (I), del PARAL DE PUERTA (H) y del ESTANTE PEQUEÑO (J).

NOTA: No apriete los SUJETADORES TWIST-LOCK® por ahora.

PASO 19

Precaución: No coloque la unidad en posición vertical hasta que se fije el DORSO. La unidad podría caerse.

Fije la CORREA DE SEGURIDAD (60M) al PANEL SUPERIOR (E2) en el agujero indicado exacto como se muestra. Utilice un TORNILLO NEGRO DE CABEZA GRANDE de 14 mm (1S).

Fije el EXTREMO GRANDE (B2) al PANEL SUPERIOR (E2). Apriete dos SUJETADORES TWIST-LOCK®.

Fije el ESTANTE GRANDE (I) al EXTREMO IZQUIERDO (B2). Apriete dos SUJETADORES TWIST-LOCK®.

Cómo utilizar el SUJETADOR TWIST-LOCK® SAUDER

1. Inserte el extremo con cabilla del SUJETADOR dentro del agujero de la parte adjunta.

NOTA: El extremo con cabilla del SUJETADOR debe quedarse completamente insertado en el agujero de la parte adjunta cuando se enclava el SUJETADOR.

2. Apriete el SUJETADOR lo más apretado posible con un destornillador Phillips (cruz).

PASO 20

Encuentre los agujeros correctos que se alinean con el PARAL (D2) y perfore a través de la superficie superior del PANEL SUPERIOR (E2).

NOTA: Coloque el PARAL (D2) en su lugar para asegurarse de que esté perforando a través de los agujeros correctos en el PANEL SUPERIOR (E2).

Hay cuatro agujeros pre-taladrados en la superficie superior del PANEL SUPERIOR (E2). Termine de perforar los dos agujeros con un taladro eléctrico y una broca de 6 mm.

Fije el PARAL (D2) al PANEL SUPERIOR (E2). Utilice dos TORNILLOS NEGROS DE CABEZA PERDIDA de 50 mm (113S).

Fije el PARAL (D2) al ESTANTE GRANDE (I). Apriete dos SUJETADORES TWIST-LOCK®.

PASO 21

Fije la MOLDURA DE PANEL SUPERIOR (S) al PANEL SUPERIOR (E2). Apriete tres SUJETADORES TWIST-LOCK®.

Fije el ESTANTE PEQUEÑO (J) al PARAL (D2). Apriete dos SUJETADORES TWIST-LOCK®.

PASO 22

Fije el EXTREMO PEQUEÑO (A2) al PANEL SUPERIOR (E2) y al ESTANTE PEQUEÑO (J). Apriete cuatro SUJETADORES TWIST-LOCK®.

PASO 23

Terminar de perforar el agujero pre-perforado con un taladro eléctrico y una broca de 6 mm para sujetar el FONDO (F2) al EXTREMO LARGO (B2) y al PARAL (D2).

Fije el FONDO (F2) a los EXTREMOS (A2 y B2) y al PARAL (D2). Utilice seis TORNILLOS NEGROS DE CABEZA PERDIDA de 50 mm (113S).

PASO 24

Deslice las PATAS (31E y 32E) dentro de las muescas de los FALDONES (Q y R).

Utilice un martillo para golpear una TUERCA (14M) a través de los agujeros de las PATAS (31E y 32E). Ahora, gire un DESLIZAMIENTO AJUSTABLE (18E) dentro de cada TUERCA como se muestra en el diagrama superior.

Fije los FALDONES (Q y R) al FONDO (F2). Utilice cuatro TORNILLOS NEGROS DE CABEZA DE DISCO de 14 mm (33S) a través de las PATAS y dentro del FONDO como se muestra en el diagrama inferior.

NOTA: Debe apretar cada TORNILLO unas vueltas antes de apretar cualquier tornillo firmemente.

PASO 25

Precaución: No coloque la unidad en posición vertical hasta que se fije el DORSO. La unidad podría caerse.

Cuidadosamente voltee la unidad para que repose sobre los bordes delanteros. Desdoble el DORSO (K) y colóquelo sobre la unidad.

Los márgenes a lo largo de todos los cuatro bordes del DORSO (K) deben estar uniformes. Empuje sobre las esquinas opuestas de la unidad si es requerido para hacerla "cuadrada."

Fije el DORSO (K) a la unidad utilizando los CLAVOS (1N).

PASO 25 (CONTINUACIÓN)

Fije la BASES DE PATA (24E) al FONDO (F2). Utilice ocho TORNILLOS PLATEADOS DE CABEZA PERDIDA de 16 mm (23S). A continuación, introduzca una PATA (25E) en la BASE DE PATA (24E).

NOTA: Gire el extremo ajustable del PATAS AJUSTABLE completamente. Los ajustes finales se hizo después de que la unidad está de pie en posición vertical.

Fije el SOPORTE DE METAL (4G) al FONDO (F2) y al FALDÓN DELANTERO (Q). Utilice dos TORNILLOS NEGROS DE CABEZA GRANDE de 14 mm (1S).

PASO 26

Inserte una ESPIGA DE METAL (1R) en los agujeros en el EXTREMO DE PUERTA (C) y el borde superior corto de los ESTANTES DE LA PUERTA (G).

Fije los ESTANTES DE LA PUERTA (G) a los EXTREMOS DE PUERTA (C). Apriete tres SUJETADORES TWIST-LOCK®.

Fije el PARAL DE PUERTA (H) a los ESTANTES DE LA PUERTA (G). Apriete tres SUJETADORES TWIST-LOCK®.

NOTA: Asegúrese de que las ESPIGAS se inserten en los bordes de los ESTANTES DE LA PUERTA y el PARAL DE LA PUERTA antes de apretar los SUJETADORES TWIST-LOCK®.

PASO 27

Fije las PLACAS DE CONTACTO (6I) a la PUERTA PEQUEÑA (M). Utilice dos TORNILLOS NEGROS DE CABEZA PERDIDA de 13 mm (11S).

Fije el TIRADOR (102K) a la PUERTA PEQUEÑA (M). Utilice dos TORNILLOS PLATEADOS PARA METAL de 19 mm (20S).

Fije el PARAL DE LA PUERTA (H) y el EXTREMO DE PUERTA (C) a la PUERTA PEQUEÑA (M). Apriete seis SUJETADORES TWIST-LOCK®.

NOTA: Utilice los agujeros correspondientes indicados.

Fije las BISAGRAS (1H) al EXTREMO DE PUERTA (C). Utilice ocho TORNILLOS NEGROS DE CABEZA GRANDE de 14 mm (1S).

PASO 28

Cuidadosamente voltee la unidad para que repose sobre el dorso.

Coloque el ensamble de la PUERTA PEQUEÑA al lado del EXTREMO PEQUEÑO (A2). Coloque empaques, libros o revistas por debajo del ensamble de la PUERTA PEQUEÑA para obtener apoyo, mientras fija las BISAGRAS (1H) al EXTREMO PEQUEÑO.

Fije las BISAGRAS (1H) al EXTREMO PEQUEÑO (A2). Utilice ocho TORNILLOS NEGROS DE CABEZA GRANDE de 14 mm (1S).

Empuje los AGARRADOR MAGNÉTICO (3I) en los agujeros en las esquinas superior e inferior del PARAL (D2).

PASO 29

Fije tres BISAGRAS (13H) a la PUERTA GRANDE (L2). Utilice seis TORNILLOS NEGROS DE CABEZA PERDIDA de 13 mm (11S).

PASO 30

Cuidadosamente ponga la unidad en posición vertical y coloque su unidad en su posición final.

NOTA: Para levantar una esquina de la unidad, gire el DESLIZAMIENTO AJUSTABLE hacia la izquierda. Para bajar una esquina, gire el DESLIZAMIENTO AJUSTABLE hacia la derecha.

Gire la PATA AJUSTABLE (25E) hacia abajo hasta que toque el piso.

IMPORTANTE: La PATA no debe extenderse más allá del borde inferior de las DESLIZAMIENTOS AJUSTABLE.

Antes de ajustar la PUERTA a su unidad, asegúrese de que el tornillo de montaje se encuentre contra los topes como se muestra en el diagrama. Si no lo está, afloje el tornillo de montaje para que se deslice contra los topes. Luego, apriete el tornillo de montaje.

Fije la PUERTA GRANDE (L2) al EXTREMO GRANDE (B2) como se muestra en el diagrama inferior. Utilice los tornillos provistos de las BISAGRAS. Debe apretar cada TORNILLO unas vueltas antes de apretar cualquier tornillo firmemente.

Fije un TIRADOR (102K) a la PUERTA GRANDE (L2). Utilice dos TORNILLOS PLATEADOS PARA METAL de 19 mm (20S).

Consulte el próximo paso para ajustar la PUERTA.

PASO 31

Consulte el diagrama ampliado para identificar las piezas de las BISAGRAS.

Las PUERTAS pueden requerir de ajustes. Siga el texto abajo para hacer los ajustes necesarios.

AJUSTE DE LA PUERTA:

Para ajustar las PUERTAS de un lado al otro (horizontalmente), gire el tornillo de ajuste hacia el interior o hacia el exterior.

Para ajustar las PUERTAS hacia arriba o hacia abajo (vertical), afloje los dos tornillos de ajuste. Mueva las PUERTAS hacia arriba o hacia abajo a la ubicación deseada. Apriete los tornillos después de hacer los ajustes.

Para ajustar las PUERTAS hacia atrás o hacia adelante (profundidad), afloje el tornillo de montaje una vuelta y mueva las PUERTAS hacia el interior o hacia el exterior según sea necesario. Apriete el tornillo de montaje después de hacer los ajustes.

PASO 32

NOTA: No gire el ANCLAJE DE SEGURIDAD PARA EL DRYWALL (61M) en un montante de la pared. Si prefiere ajustar la CORREA DE SEGURIDAD (60M) a un montante de la pared, vaya a su ferretería local para obtener las herramientas adecuadas.

INSTRUCCIONES DE INSTALACIÓN:
(También disponible en www.yl-anchors.com)

1. Inserte el ANCLAJE DE SEGURIDAD PARA EL DRYWALL (61M) a través la ARANDELA (13M) y el extremo de la CORREA DE SEGURIDAD (60M).

2. Con un destornillador Phillips o un taladro, presione ligeramente el tornillo en el drywall.

3. Presione; gire el tornillo hasta que se haga un agujero piloto y se cuele la cubierta de nailon.

4. Gire el tornillo hasta que quede al ras contra la pared y usted sienta una resistencia firme.

5. Continúe girando hasta que el tornillo comience a rotar libremente.

NOTA: Antes de trasladar la unidad a otra ubicación, desatornille el ANCLAJE DE SEGURIDAD PARA EL DRYWALL (61M) de su pared. La cubierta de nailon permanecerá detrás de su pared.

PASO 33

Utilizando un martillo, ligeramente golpee doce FIADORES DE RESORTE PARA ESTANTE (6R) dentro de los agujeros de los ESTANTES AJUSTABLES DE PUERTA (O).

Inserte doce ESPIGAS DE METAL (1R) dentro de los agujeros al nivel preferido del EXTREMO DE PUERTA (C) y PARAL DE PUERTA (H). Coloque los ESTANTES DE PUERTA sobre las ESPIGAS DE METAL y empuje hacia abajo hasta que cada ESTANTE "encaje" en el FIADOR DE RESORTE DEL ESTANTE (6R).

Empuje los MANGUITOS DE GOMA (2R) sobre las ESPIGAS DE METAL (1R). Inserte las ESPIGAS DE METAL dentro de los agujeros al nivel preferido de los EXTREMOS (A2 y B2) y del PARAL (D2). Coloque los ESTANTES AJUSTABLES (N y P) sobre las ESPIGAS DE METAL.

PASO 34

Empuje los TAPONES DE AGUJEROS (23P y 27P) en los agujeros visibles, sin incluir los agujeros del estante ajustable en el ensamble de la PUERTA PEQUEÑA y el PARAL (D2).

NOTA: Por favor lea las páginas finales del folleto de instrucciones para información importante sobre la seguridad.

Esto completa el ensamblaje. Limpie con su pulimento para muebles preferido o un paño húmedo. Seque con un paño.

⚠ WARNING

Please use your furniture correctly and safely. Improper use can cause safety hazards, or damage to your furniture or household items. Carefully read the following safety information.

Death or serious injury may occur when children climb on furniture. A remote control, toys or other items placed on the furniture may encourage a child to climb on the furniture which could cause it to tip-over and result in serious injury or death.

NEVER allow children to climb on furniture.
NEVER place toys, food, remote, etc. on top of furniture.
ALWAYS use either the safety hardware as instructed or other wall anchoring device.

Placing audio and/or video equipment onto furniture not specifically designed to support audio and/or video equipment may result in death or serious injury due to furniture collapse or tip over.

NEVER place a TV on furniture that is not intended to support a TV.
This product is not designed to support a television unless a TV warning label is included and the instructions specifically state the size and weight of the television.

Overloading drawers and shelves may result in furniture that can break or sag, or tip-over which may result in injury.

NEVER exceed the weight limits shown in the instructions.
Place the heavier items on lower shelves as far back from the front as possible.
Load the bottom surfaces first to avoid top-heavy furniture.

Moving furniture that is not designed to be moved or equipped with casters may result in injury or damage to furnishings or personal property.

ALWAYS unload shelves and drawers, starting with the top surfaces, before moving.
NEVER push or pull furniture on carpet. Have a friend help lift properly to move and/or reposition it.

⚠ AVERTISSEMENT

Prière d'utiliser le mobilier à bon escient et avec prudence. Une mauvaise utilisation peut être à l'origine de risques d'accident ou peut endommager le mobilier et les articles ménagers. Lire attentivement l'information suivante sur la sécurité.

La mort voire de graves blessures peuvent se produire lorsque des enfants grimpent sur les meubles. Une télécommande, des jouets ou d'autres articles placés sur un meuble peuvent encourager un enfant à grimper sur le meuble qui pourrait le renverser et résulter en graves blessures voire la mort.

NE JAMAIS laisser les enfants grimper sur les meubles.
NE JAMAIS placer de jouets, d'aliments, de télécommande, etc. sur les meubles.
TOUJOURS utiliser soit la visserie de sécurité comme il l'est indiqué soit un autre dispositif d'ancrage mural.

Placer du matériel audio et/ou vidéo sur un meuble non spécifiquement conçu pour supporter du matériel audio et/ou vidéo peut entraîner la mort voire de graves blessures en raison de l'effondrement du meuble ou de son renversement sur un enfant.

NE JAMAIS placer de téléviseur sur un meuble non conçu pour supporter un téléviseur.
Ce produit n'est pas conçu pour supporter un téléviseur à moins qu'une étiquette d'avertissement de téléviseur ne soit incluse et que les instructions indiquent spécifiquement la taille et le poids du téléviseur.

Surcharger les tiroirs et tablettes peut provoquer la casse, l'affaissement ou encore le renversement du meuble entraînant ainsi des blessures.

NE JAMAIS excéder les limites de poids indiquées sur les instructions.
Placer les articles plus lourds sur les tablettes inférieures aussi loin que possible de l'avant.
Charger les surfaces inférieures en premier pour éviter un meuble trop lourd en haut.

Déplacer un meuble qui n'est pas conçu pour être déplacé ou qui est équipé de roulettes peut entraîner des blessures voire des dommages de meuble ou de matériel personnel.

TOUJOURS décharger les tablettes et les tiroirs, en commençant par les surface supérieures, avant de déplacer le meuble.
NE JAMAIS pousser ou tirer un meuble sur de la moquette. Demander à une autre personne de le soulever correctement pour le déplacer et/ou le repositionner.

⚠ ADVERTENCIA

Por favor use el mobiliario correcta y seguramente. El mal uso puede causar riesgos de seguridad o daño a las unidades o artículos domésticos. Lea cuidadosamente la siguiente información de seguridad.

Pueden suceder lesiones graves o la muerte cuando los niños se suben en los muebles. Un control remoto, juguetes u otros artículos colocados en los muebles pueden alentar a un niño a subirse en el mueble, lo cual podría causar que se derribe y resultaría en lesiones graves o la muerte.

NUNCA permita que los niños se suban en los muebles.
NUNCA coloque juguetes, comida, control remoto, etc. encima de los muebles.
SIEMPRE utilice el soporte físico de seguridad según las instrucciones u otro dispositivo de anclaje en la pared.

La colocación de equipos de audio y/o video en muebles que no estén específicamente diseñados para soportar equipos de audio y/o video puede resultar en muerte o lesiones graves debido al colapso de los muebles o al derribarse.

NUNCA coloque un televisor en muebles que no estén diseñados para soportar un televisor.
Este producto no está diseñado para soportar un televisor a menos que se incluya una etiqueta de advertencia de televisor y las instrucciones específicamente indiquen el tamaño y peso del televisor.

El sobrecargar los cajones y estantes puede resultar en muebles que se puedan romper o colapsar o derribar, lo que puede resultar en lesiones.

NUNCA exceda los límites de peso indicados en las instrucciones.
Coloque los artículos más pesados en los estantes inferiores cuanto lejos de la parte delantera sea posible.
Cargue las superficies inferiores primero para evitar muebles con la parte superior pesada.

El mover muebles que no estén diseñados para ser movidos o equipados con ruedas puede resultar en lesiones o daños al mueble o a los bienes personales.

SIEMPRE descargue los estantes y cajones, empezando con las superficies superiores, antes de moverlo.
NUNCA empuje ni tire de los muebles sobre una alfombra. Obtenga que un amigo le ayude a levantarlo correctamente para moverlo y/o reposicionarlo.

5-YEAR LIMITED WARRANTY

1. Sauder Woodworking Co. (Sauder®) provides limited warranty coverage to the original purchaser of this product for a period of five years from the date of purchase against defects in materials or workmanship of Sauder furniture components.
As used in this Warranty, "defect" means imperfections in components which substantially impair the utility of the product. This Warranty gives you specific legal rights, and you may also have other rights which vary from state to state.
2. There is no warranty coverage for defects or conditions that result from the failure to follow product assembly instructions, information or warnings, misuse or abuse, intentional damage, fire, flood, alteration or modification of the product, or use of the product in a manner inconsistent with its intended use, nor any condition resulting from incorrect or inadequate maintenance, cleaning, or care. There is also no warranty coverage for rented products or any products purchased "used" or "as is", at a distress or going-out-of business sale, or from a liquidator.
3. As the exclusive remedy under this Warranty, Sauder will (at its sole option) repair, replace or refund the value of any defective furniture component. Sauder may require independent confirmation of the claimed defect and proof of purchase. Replacement parts will be warranted for only the remaining period of the original Warranty. SAUDER SHALL HAVE NO LIABILITY for ANY INCIDENTAL OR CONSEQUENTIAL DAMAGES OF ANY KIND and all such damages are EXCLUDED FROM THIS WARRANTY, such as loss of use, disassembly, transportation, labor or damage to property on or near the product. Some states do not allow the exclusion or limitation of incidental or consequential damages, so the above limitation or exclusion may not apply to you.
4. This Warranty applies only to warranted defects that first arise and are reported to Sauder within the warranty coverage period. The Warranty cannot be transferred to subsequent owners or users of the product, and it shall be immediately void in the event the product is resold, transferred, leased or rented to any third party or person other than the original purchaser.
5. THERE ARE NO OTHER WARRANTIES APPLICABLE TO THIS PRODUCT. Under the laws of certain states, there may be no implied warranties from Sauder and all implied warranties, INCLUDING ANY IMPLIED WARRANTY OF MERCHANTABILITY OR FITNESS FOR A PARTICULAR PURPOSE are disclaimed where allowed by law. TO THE EXTENT ANY IMPLIED WARRANTIES ARE APPLICABLE, ANY IMPLIED WARRANTIES, INCLUDING ANY IMPLIED WARRANTY OF MERCHANTABILITY OR FITNESS FOR A PARTICULAR PURPOSE, ARE LIMITED IN DURATION TO THE DURATION OF THIS EXPRESS WARRANTY or the minimum period allowed by law, whichever is shorter. Some states do not allow limitations on how long an implied Warranty lasts, so the above limitation may not apply to you.
6. For Warranty inquiries or claims, please visit our website www.sauder.com. You can also contact Sauder at 1.800.523.3987. Sauder may require Warranty claims to be submitted in writing to: Sauder Woodworking Co., 502 Middle Street, Archbold, OH 43502 USA. Please include your sales receipt or other proof of purchase and a specific description of the product defect.

GARANTIE LIMITÉE DE 5 ANS

1. Sauder Woodworking Co. (Sauder®) offre une couverture de garantie limitée à l'acheteur initial du présent produit pendant une période de cinq ans à compter de la date d'achat contre tout défaut de matériaux ou de fabrication des composantes de mobilier Sauder. Le mot « défaut », tel qu'il est utilisé sous les termes de la présente garantie, comprend les imperfections des pièces qui empêchent substantiellement l'utilisation du produit. La présente garantie vous donne des droits légaux spécifiques et il est possible que vous ayez des droits supplémentaires variant d'État en État ou de province en province.
2. La présente garantie ne saurait couvrir les défauts ou conditions qui surviendraient à la suite du non respect des instructions, informations ou mises en garde de montage, d'une mauvaise utilisation ou d'un abus, d'un dommage intentionnel, d'un incendie, d'une inondation, d'une altération ou modification du produit, d'une utilisation du produit allant à l'encontre de son usage prévu, ni aucune condition résultant d'une maintenance, d'un nettoyage ou d'un entretien inappropriés ou inadéquats. De plus, il n'existe aucune garantie pour les produits loués ou tous les produits achetés « d'occasion » ou « en l'état », dans le cadre d'une vente aux enchères ou de solde pour cessation de commerce, ou auprès d'un liquidateur.
3. En tant que recours exclusif en vertu de la présente garantie, Sauder réparera, remplacera ou rembourser (sur sa seule décision) la valeur de toute composante de mobilier défectueuse. Sauder peut exiger une confirmation indépendante du défaut revendiqué ainsi qu'une preuve d'achat. Les pièces de rechange seront garanties uniquement pendant la période restante de la garantie originale. SAUDER NE SERA EN AUCUN CAS RESPONSABLE de TOUT DOMMAGE ACCESSOIRE OU CONSÉCUTIF DE TOUTE SORTE et lesdits dommages sont EXCLUS DE LA PRÉSENTE GARANTIE, à savoir perte d'utilisation, démontage, transport, main d'œuvre ou dommages matériels sur ou à proximité du produit. Certains États ou provinces ne permettant pas l'exclusion ou la limite aux responsabilités pour dommages accidentels ou consécutifs, la limite ou l'exclusion ci -dessus peut ne pas être applicable.
4. La présente garantie ne s'applique qu'aux défauts garantis qui se produisent pour la première fois et qui sont signalés à Sauder dans les limites de couverture de la garantie. La garantie ne peut pas être transférée à des propriétaires ou utilisateurs subséquents du produit, et sera immédiatement invalidée dans le cas où le produit est revendu, transféré, loué sous bail ou loué à une tierce partie ou personne autre que l'acheteur original.
5. IL N'EXISTE AUCUNE AUTRE GARANTIE EN VIGUEUR POUR LE PRÉSENT PRODUIT. En vertu des lois de certains États ou provinces, il ne peut y avoir de garanties implicites de la part de Sauder et toutes les garanties implicites, Y COMPRIS TOUTE GARANTIE IMPLICITE DE COMMERCIABILITÉ OU D'ADAPTATION À UN USAGE PARTICULIER sont déclinées partout où la loi l'autorise. DANS LA MESURE OÙ TOUTE GARANTIE IMPLICITE EST APPLICABLE, TOUTE GARANTIE IMPLICITE, Y COMPRIS TOUTE GARANTIE DE COMMERCIABILITÉ OU D'ADAPTATION À UN USAGE PARTICULIER, EST LIMITÉE À LA DURÉE DE LA PRÉSENTE GARANTIE EXPRESSE ou à la période minimum autorisée par la loi, la période la plus courte étant retenue. Certains États ne permettant pas que des limites soient imposées quant à la durée d'une garantie implicite, la limite ci-dessus peut donc ne pas être applicable.
6. Pour toute question concernant la garantie ou toute demande de réclamation, consulter le site Web www.sauder.com. Il est également possible de contacter Sauder en composant le 1.800.523.3987. Sauder peut exiger de soumettre les demandes de réclamation sous garantie par écrit à : Sauder Woodworking Co., 502 Middle Street, Archbold, OH 43502 USA. Veuillez joindre votre ticket de caisse ou toute autre preuve d'achat ainsi qu'une description spécifique du défaut de produit.

GARANTÍA LIMITADA DE 5 AÑOS

1. Sauder Woodworking Co. (Sauder®) provee cobertura de garantía limitada al comprador original de este producto por un período de cinco años, a partir de la fecha de compra, contra defectos en los materiales o de mano de obra en los componentes de muebles Sauder. Como es utilizado en esta Garantía, "defecto" significa imperfecciones en los componentes que de manera fundamental afecta la utilidad del producto. Esta Garantía le permite a usted ciertos derechos legales, y usted también podría poseer otros derechos adicionales, los cuales varían de estado a estado.
2. No hay cobertura de garantía para defectos o estados que resulten del incumplimiento en seguir las instrucciones, la información o las advertencias sobre el ensamblaje del producto; del uso incorrecto o maltrato, del daño intencional, incendio, inundación, cambio o modificación del producto; o de la utilización del producto de manera contradictoria con el uso para el cual fue fabricado, ni por ningún estado que resulte del mantenimiento, limpieza o cuidado incorrecto o inadecuado. Tampoco no hay cobertura de garantía para los productos rentados o para cualesquiera productos comprados "de uso" o "como está", en una venta de bienes embargados o en una venta por salirse del negocio, o comprados a un liquidador.
3. Como un recurso exclusivo bajo esta Garantía, Sauder (sólo a su opción) reparará, reemplazará o reembolsará el valor de cualquier componente defectuoso de mueble. Sauder puede requerir una confirmación independiente de un defecto reclamado y una prueba de compra. Las piezas de repuesto serán garantizadas solamente por el período de tiempo que queda de la Garantía original. SAUDER NO TENDRÁ RESPONSABILIDAD por NINGÚN DAÑO INCIDENTAL O CONSECUENTE DE NINGÚN TIPO y todos dichos daños SE EXCLUYEN DE ESTA GARANTÍA, tales como pérdida de uso, desensamblaje, transportación, trabajo o daño a la propiedad en o cerca del producto. Algunos estados no permiten la exclusión o limitación de daños incidentales o consecuentes, en tales instancias la limitación o exclusión antes mencionada podría no ser aplicable a usted.
4. Esta Garantía sólo es aplicable a defectos garantizados que primeramente surjan y se informen a Sauder dentro del período de cobertura de garantía. La Garantía no puede ser transferida a propietarios o usuarios subsiguientes del producto, y ésta será inmediatamente invalidada en el caso que el producto sea revendido, transferido, arrendado o rentado a cualquier tercero u otra persona que no sea el comprador original.
5. NO HAY OTRA GARANTÍA APLICABLE A ESTE PRODUCTO. Bajo las leyes de ciertos estados, pueden no haber garantías implícitas de Sauder y se hace renuncia de responsabilidad de todas las garantías implícitas donde lo permita la ley, INCLUYENDO CUALQUIER GARANTÍA IMPLÍCITA DE MERCANTIBILIDAD O DE APTITUD PARA UN PROPÓSITO EN PARTICULAR. EN LA MEDIDA CUALQUIER GARANTÍA IMPLÍCITA ES APLICABLE, CUALESQUIERA GARANTÍAS IMPLÍCITAS, INCLUYENDO AQUELLA DE MERCANTIBILIDAD O DE APTITUD PARA UN PROPÓSITO EN PARTICULAR, SE LIMITAN EN DURACIÓN HASTA LA DURACIÓN DE ESTA GARANTÍA IMPLÍCITA o hasta el periodo mínimo permitido por la ley, la que sea más corta. Algunos estados no permiten limitaciones en cuanto a la duración de una garantía implícita, por eso la limitación arriba citada pueda no ser aplicable a usted.
6. Para solicitud de información o reclamación de Garantía, por favor, visite nuestro sitio Web www.sauder.com. Usted también puede contactar a Sauder llamando al 1.800.523.3987. Sauder puede solicitar que las reclamaciones sean presentadas por escrito a: Sauder Woodworking Co., 502 Middle Street, Archbold, OH 43502 USA. Por favor incluya su recibo de venta u otra prueba de compra y una descripción detallada del defecto del producto.

Dear Valued Customer:

Thanks so much for choosing Sauder® furniture. I hope the purchase and assembly process was a positive experience and you feel good about the furniture you just built. If you need assistance or want to learn more, please contact our award-winning, Ohio-based customer service team at 800-523-3987 or Sauder.com.

My grandfather, Erie Sauder, founded the company in 1934 and later invented and patented the first commercially successful ready-to-assemble tables. We strive to hold true to his core values of innovation, integrity, servanthood and stewardship.

Sauder products are made with environmentally responsible materials and world-class manufacturing processes. Our 2,000+ dedicated employees in Archbold, Ohio, along with our global manufacturing partners, are committed to providing you furniture with great value, style and quality.

From our family to you. Enjoy!

Kevin J. Sauder
President/CEO

So, how did it go?

Set a world record for speed? Feeling good about yourself? Nice. Get social with it on any of these quality share sites.

And don't forget to rate and review your piece at Sauder.com in the product detail page.

Register your new product online

For immediate service, our website is available 24 hours per day, seven days per week, to order replacement parts, access assembly tips, register your product and view Sauder products. www.sauder.com

Customer Services in United States and Canada
Monday through Friday – 9 a.m. to 5:30 p.m. ET
(except holidays) 1-800-523-3987

Certificate of Conformity

1. This certificate applies to the Sauder Woodworking Product identified by this Instruction Book.
2. This certificate applies to compliance of this product with the CPSC Ban on Lead-Containing Paint (16 CFR 1303).
3. This product is manufactured by:

   Sauder Woodworking Company
   502 Middle St.
   Archbold, OH 43502
   419-446-2711

4. Date of Manufacture: _____

SAUDER®

Made in USA
with U.S. and imported materials