Made in China / Fabriqué aux Chine / Hecho en China

ELLE DECOR

EXCLUSIVELY FOR

Office DEPOT®

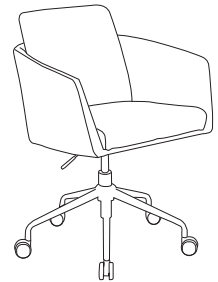

VEVEY | MID-BACK

Velvet Fabric Home Chair

Assembly instructions and warranty information

Chaise de maison en velours

Instructions pour l'assemblage et information sur la garantie

Silla de terciopelo para hogar

Instrucciones para el ensamblaje e información sobre la garantía

Supports up to 275 lbs

Date Manufactured / Date de fabrication / Fecha de manufactura: _____

Lot # / Nombre de sort / Número de lote: _____

version 0418

Items 6773399, 6773480, 6773598

Elle Decor is a registered trademark of HACHETTE FILIPACCHI PRESSE.
Office Depot is a registered trademark of The Office Club, Inc.
© 2018 Office Depot, Inc. All Rights Reserved.

Parts / Pièces / Piezas

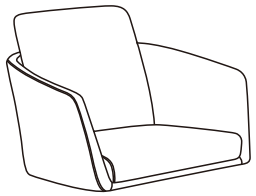

A

Seat and Back Cushions
Coussins de siège et de dossier
Cojines del respaldo y del asiento
Quantity/Quantité/cantidad: 1

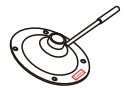

B

Seat Plate
Plaque du siège
Placa del asiento
Quantity/Quantité/cantidad: 1

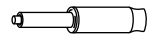

C

Gas Lift
Cylindre à gaz
Elevador de gas
Quantity/Quantité/cantidad: 1

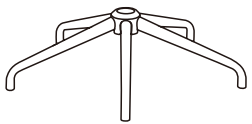

D

Base
Base
Base
Quantity/Quantité/cantidad: 1

E

Casters
Roulettes
Rodillos
Quantity/Quantité/cantidad: 5

F

Bolts (1")
Boulons (25mm)
Pernos (25mm)
Quantity/Quantité/cantidad: 4+1

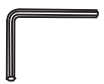

G

Allen Key
Clé Allen
Llave Allen
Quantity/Quantité/cantidad: 1

ELLE DECOR

Assembly instructions/Instructions d'assemblage/Instrucciones de armado

Carefully unpack all parts, identify them with parts list and read all instructions before assembly.
Déballez soigneusement toutes les pièces, identifiez-les à l'aide de la liste des pièces et lisez toutes les instructions avant de procéder à l'assemblage.
Desembale cuidadosamente todas las piezas, identifiquelas con la lista de piezas y lea todas las instrucciones antes de armarel sillón.

Note: Do not use power tools. Only use the Allen Key provided.
Note : Ne pas utiliser d'outils électriques. Utiliser seulement la clé Allen (hexagonale) fournie.
Nota: No use herramientas eléctricas. Use solamente la llave Allen proporcionada.

Step 1

Select a smooth surface in order not to scratch the parts. Turn the Star Base (D) upside down. Press the Casters (E) into holes at the end of each leg. Turn the Star Base (D) upright and insert Gas Lift (C) into the central hole of Star Base (D).

Étape 1

Travailler sur une surface lisse pour ne pas rayer les pièces. Tourner la base (D) à l'envers. Enfoncer les roulettes (E) dans les trous de chaque pied. Retourner la base (D) à l'endroit et engager le cylindre à gaz (C) dans le trou central de la base (D).

Paso 1

Seleccione una superficie suave para no rasguñar las piezas. Gire la base de estrella (D) boca abajo. Oprima los rodillos (E) en los barrenos al final de cada extremo. Gire la base estrella (D) boca arriba e inserte el elevador de gas (C) en el barreno central de la base (D).

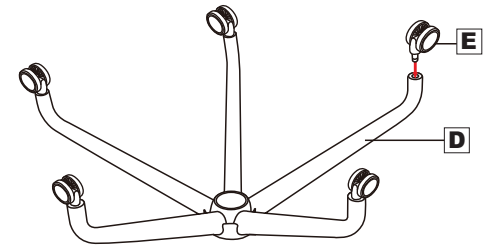

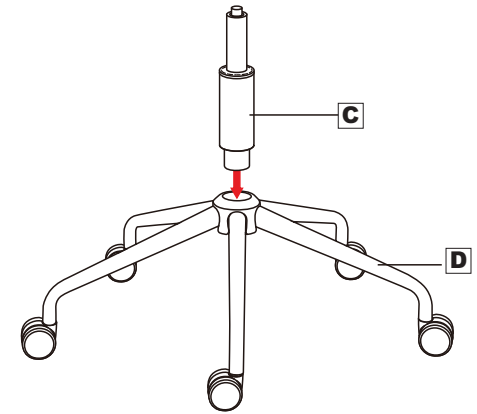

Step 2
Place the Seat Cushion (A) on top of the box prior to assembly. Attach Seat Plate (B) to the bottom of Seat Cushion (A) with the front of seat plate facing the front of the seat. Attach Seat Plate (B) to Seat Cushion (A) using 4 Bolts (F) for the holes of Seat Plate (B) as shown. **Securely tighten the bolts with enclosed Allen Key (G).**

Étape 2
Avant de commencer l'assemblage, placez le coussin du siège (A) sur le carton. Fixer la plaque de siège (B) au bas du coussin de siège (A) avec le devant de la plaque de siège face au devant du coussin de siège. Fixez la plaque du siège (B) au coussin du siège (A) à l'aide de 4 boulons (F) pour les trous de la plaque du siège (B) comme indiqué. **Serrez fort à l'aide de la clé allen fournie (G).**

Paso 2
Coloque el cojín del asiento (A) sobre la caja antes de proceder al montaje. Adjunte la placa del asiento(B) a la parte inferior del cojín del asiento(A) con el frente de la placa del asiento dando hacia el frente del cojín del asiento. Atornille la placa del asiento (B) al cojín (A) utilizando 4 tornillos (F) para los agujeros de la placa del asiento (B) como se muestra en la figura. **Apriete de forma segura con la llave allen (G) suministrada.**

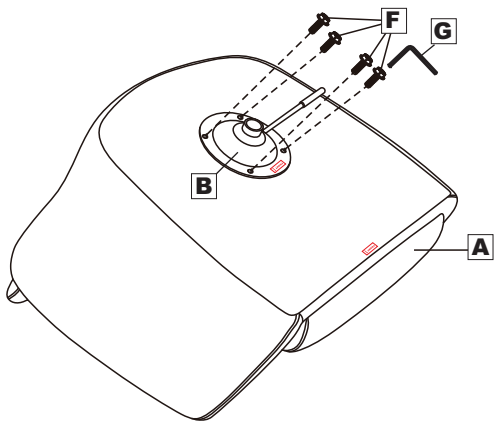

Step 3
Turn the assembled chair upright and locate the central hole on the Seat Plate (B). Push down firmly over the Gas Lift (C) until it is securely connected.

Étape 3
Placer l'assemblage en position verticale et localiser le trou central du plateau du siège (B). Presser fermement sur le vérin pneumatique (C) jusqu'à ce qu'il soit en place de manière sécuritaire.

Paso 3
De vuelta la silla hacia arriba y ubique el agujero central en la placa del asiento (B). Presione firmemente sobre el elevador de gas (C) hasta que la silla quede ajustada.

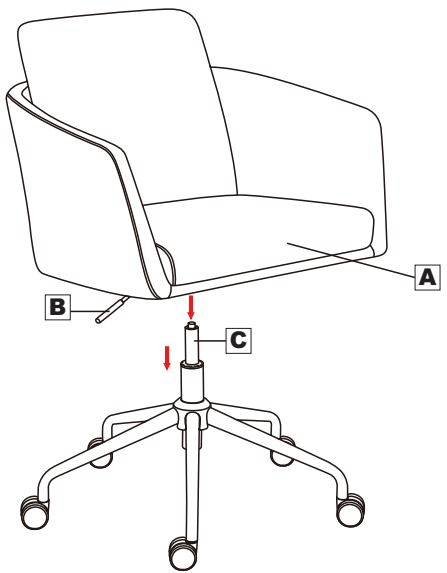

ELLE DECOR

Step 4
Before using your Chair, ensure that all the bolts are tightened fully for safety. You can now enjoy the comfort of your new Chair!
NOTE: Please keep the allen key and check all bolts periodically to ensure these remain tightly fastened.

Étape 4
Avant d'utiliser votre fauteuil de bureau, assurez-vous que tous les boulons sont entièrement serrés par précaution. Vous pouvez désormais profiter de votre nouveau fauteuil!
REMARQUE : Conservez la clé et vérifiez tous les boulons régulièrement pour vous assurer qu'ils soient toujours bien serrés.

Paso 4
Antes de utilizar su nuevo sillón, asegúrese de haber ajustado bien todos los tornillos. Ya puede disfrutar de la comodidad de su nueva silla.
NOTA: Conserve la llave y compruebe todos los tornillos periódicamente para asegurarse de que continúan bien apretados.

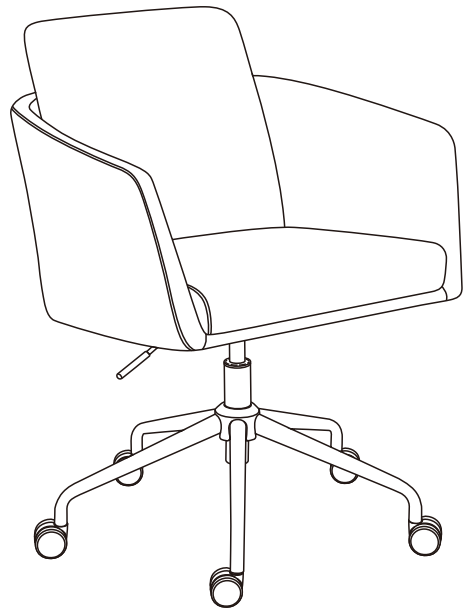

ELLE DECOR

TO ADJUST SEAT HEIGHT
While seated, lean forward, lifting your body weight from the seat. Reach underneath the right side of chair and locate the handle. Lift the handle up slowly to allow the chair to rise to the desired height. To lower seat height, lift the handle slowly while seated.

POUR RÉGLER LA HAUTEUR DU SIÈGE
En position assise, penchez-vous en avant en soulevant le poids de votre corps du siège. Placez votre main sous le côté droit du siège et localisez la poignée. Soulevez doucement la poignée pour faire monter le siège à la hauteur désirée. Pour abaisser le siège, soulevez doucement la poignée lorsque vous êtes assis.

PARA AJUSTAR LA ALTURA DEL ASIENTO
Sentado, inclínese hacia delante, retirando el peso del cuerpo del asiento. Tantee la parte derecha por debajo de la silla y busque la manivela. Suba con suavidad la manivela hasta que la silla alcance la altura deseada. Para bajar la altura de la silla, suba la manivela despacio cuando esté sentado.

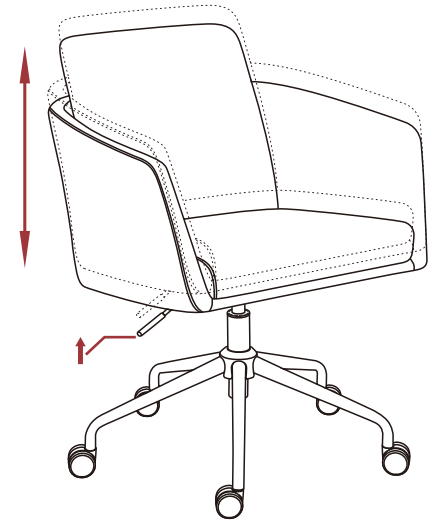

360˚ SWIVEL
360˚ seat swivel.

ROTATION DE 360 DEGRÉS
Rotation du siège de 360 degrés.

GIRO DE 360˚
Giro de 360˚ del asiento.

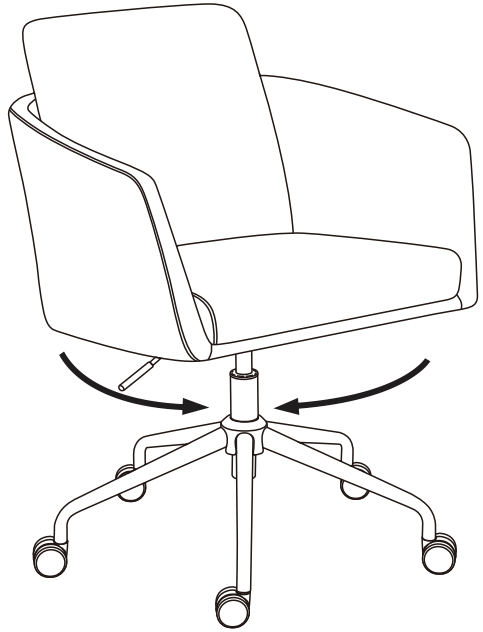

ELLE DECOR

True Innovations seating products. Limited 1 Year Product Warranty

This limited warranty covers the original purchase of new product used for normal commercial, personal or household use. True Innovations seating products warrants its products will be free from defects in materials and workmanship (normal wear and tear excepted), for 1 year from the date of purchase, except as provided below. True Innovations seating products, at its option, will replace with a comparable product, free of charge, any product purchased from it that fails under normal use as a result of such defect. This warranty does not apply to damage caused by fire, accident, negligence, misuse, use other than as stated in product instructions, improper cleaning or other circumstances not directly attributable to defects in materials and workmanship.

Natural variations occurring in wood or other materials will not be considered defects, and True Innovations seating products does not warrant the color-fastness or matching of colors, grains, or textures of such materials. This warranty does not apply to: modifications of the product, attachments to the product not approved by True Innovations seating products, and products that were not installed, used, or maintained in accordance with product instructions and warnings.

This warranty has the following exceptions: Fabrics, foam, veneer finishes and other covering materials are warranted for one year from date of purchase.

Proof of purchase is required in the form of a receipt (copy or original) to validate warranty. Warranty claims without the receipt may be rejected.

TRUE INNOVATIONS SEATING PRODUCTS PROVIDES THIS LIMITED WARRANTY IN LIEU OF ALL OTHER WARRANTIES EITHER EXPRESSED OR IMPLIED. EXPRESSLY EXCLUDED ARE ALL WARRANTIES OF FITNESS FOR A PARTICULAR PURPOSE OR MERCHANTABILITY. OFFICE DEPOT'S SOLE OBLIGATION AND THE USER'S EXCLUSIVE REMEDY UNDER THIS WARRANTY SHALL BE LIMITED TO THE REPAIR, REFUND (IN THE FORM OF AN OFFICE DEPOT MERCHANDISE CARD) OR REPLACEMENT AT TRUE INNOVATIONS SEATING PRODUCTS'S SOLE DISCRETION AND COST, OF PRODUCT OR COMPONENTS.

IN NO EVENT SHALL TRUE INNOVATIONS SEATING PRODUCTS, ITS AFFILIATES, SUBSIDIARIES OR PARENT COMPANIES BE RESPONSIBLE FOR CONSEQUENTIAL, SPECIAL, OR INCIDENTAL DAMAGES ARISING OUT OF A CLAIM OF DEFECTIVE PRODUCT EVEN IF TRUE INNOVATIONS SEATING PRODUCTS HAS BEEN ADVISED OF THE POSSIBILITY OF SUCH DAMAGES.SOME STATES OR PROVINCES DO NOT ALLOW THE EXCLUSION OF IMPLIED WARRANTIES OR LIMITATIONS ON HOW LONG AN IMPLIED WARRANTY LASTS OR THE EXCLUSION OR LIMITATION OF INCIDENTIAL OR CONSEQUENTIAL DAMAGES SO THE ABOVE LIMITATIONS MAY NOT APPLY TO YOU. THIS WARRANTY GIVES YOU SPECIFIC LEGAL RIGHTS, AND YOU MAY ALSO HAVE OTHER RIGHTS WHICH MAY VARY BY STATE OR PROVINCE.

THIS WARRANTY APPLIES ONLY TO THE U.S. AND CANADA.

Service Instructions
Please call: 1-800-379-9773 for warranty service. (Mon-Fri 6am to 5pm Pacific Time)

True Innovations seating products. Garantie limitée de 1 an

Cette garantie limitée couvre les produits neufs utilisés dans le cadre d'applications commerciales ou domestiques normales. True Innovations seating products garantit ses produits contre les défauts de matériel et de main-d'oeuvre (à l'exception de l'usure normale) durant 1 an à compter de la date d'achat, à l'exception des conditions ci-dessous. True Innovations seating products, à son gré, remplacera sans frais tout produit défectueux dans des conditions d'usure normale par un produit comparable. La présente garantie ne s'applique pas aux dommages causés par le feu, un accident, la négligence, l'usage abusif, le non-respect des instructions, un nettoyage inapproprié ou autre circonstance non directement attribuable à des défauts de matériel et de main-d'oeuvre.

Les variations naturelles du bois et des autres matériaux utilisés ne sont pas considérées comme des défauts, et True Innovations seating products ne garantit pas les couleurs, les grains et les textures de ces matériaux. La présente garantie ne s'applique pas aux produits modifiés, aux fixations non approuvées par True Innovations seating products et aux produits n'ayant pas été installés, utilisés et entretenus conformément aux instructions et aux avertissements fournis avec le produit.

Les tissus, la mousse, les placages et les autres matériaux de recouvrement sont garantis pendant un an à compter de la date d'achat.

Une preuve d'achat sous forme de reçu (original ou photocopie) est exigée pour valider la garantie, sans quoi les réclamations au titre de la garantie peuvent être rejetées.

CETTE GARANTIE EST FOURNIE EN LIEU ET PLACE DE TOUTE AUTRE GARANTIE. SONT EXCLUES TOUTES LES GARANTIES D'ADÉQUATION À UN USAGE SPÉCIFIQUE ET DE QUALITÉ SATISFAISANTE. LA SEULE OBLIGATION D'TRUE INNOVATIONS SEATING PRODUCTS ET VOTRE SEUL RECOURS EN VERTU DE CETTE GARANTIE SONT LIMITÉS À LA RÉPARATION DU PRODUIT, AU REMBOURSEMENT SOUS FORME DE CARTE D'ACHAT OFFICE DEPOT OU AU REMPLACEMENT DU PRODUIT OU DE COMPOSANTS À SES FRAIS.

TRUE INNOVATIONS SEATING PRODUCTS, SES FILIALES, SES COMPAGNIES ASSOCIÉES ET SES SOCIÉTÉS MÈRES NE PEUVENT ÊTRE TENUES RESPONSABLES DES DOMMAGES INDIRECTS OU PARTICULIERS INHÉRENTS À UNE RÉCLAMATION POUR PRODUIT DÉFECTUEUX MÊME SI LA POSSIBILITÉ D'UN TEL DOMMAGE A ÉTÉ DÉJÀ ÉTÉ PORTÉE À LA CONNAISSANCE D'TRUE INNOVATIONS SEATING PRODUCTS.

CERTAINS ÉTATS ET CERTAINES PROVINCES INTERDISANT L'EXCLUSION OU LES RESTRICTIONS DE DURÉE DES GARANTIES IMPLICITES OU L'EXCLUSION DES DOMMAGES INDIRECTS, LES RESTRICTIONS CI-DESSUS PEUVENT NE PAS S'APPLIQUER À VOUS. LA PRÉSENTE GARANTIE VOUS CONFÈRE DES DROITS JURIDIQUES SPÉCIFIQUES ET VOUS POUVEZ DISPOSER D'AUTRES DROITS, LESQUELS PEUVENT VARIER SELON L'ÉTAT OU LA PROVINCE.

CETTE GARANTIE S'APPLIQUE UNIQUEMENT AU CANADA ET AUX ÉTATS-UNIS.

Procédure de réclamation en vertu de la garantie

Pour faire une réclamation, composez le 1-800-379-9773 (heure du Pacifique, du lundi au vendredi, de 6 h à 17 h.)

ELLE DECOR

True Innovations seating products Garantía limitada de 1 año para el producto

Esta garantía limitada cubre la adquisición original de un producto nuevo utilizado con fines comerciales, personales o domésticos normales. True Innovations seating products garantiza que sus productos estarán exentos de defectos materiales y de fabricación (a excepción de los derivados de un uso y desgaste normal) durante 1 año a partir de la fecha de compra del producto, con la salvedad de lo dispuesto a continuación. True Innovations seating products, a su discreción, sustituirá de forma gratuita por un producto de características similares cualquier producto adquirido que no soporte unas condiciones de uso normales como consecuencia de dicho defecto. Esta garantía no se aplica a daños causados por incendio, accidente, negligencia, uso incorrecto o cualquier otro uso no especificado en las instrucciones del producto, así como a daños causados por una limpieza incorrecta o por otras circunstancias no atribuibles de forma directa a defectos en los materiales y la fabricación.

Los cambios atribuibles a la propia naturaleza de la madera u otros materiales no se considerarán defectos y True Innovations seating products no garantiza la resistencia del color o la coincidencia del color, el veteado o la textura de dichos materiales.

Esta garantía no se aplica a: modificaciones del producto, accesorios del producto no aprobados por True Innovations seating products y productos no instalados, utilizados o mantenidos de acuerdo a las instrucciones y advertencias del producto. Esta garantía cuenta con las siguientes excepciones: el tejido, la espuma, el acabado de chapa y el resto de materiales de revestimiento tienen una garantía de un año a partir de la fecha de compra.

Se requiere el recibo de compra (copia u original) para validar la garantía. Los reclamos relacionados con la garantía podrían ser rechazados si no se presenta dicho recibo.

ESTA GARANTÍA LIMITADA DE TRUE INNOVATIONS SEATING PRODUCTS SUSTITUYE A TODAS LAS DEMÁS GARANTÍAS, YA SEAN EXPLÍCITAS O IMPLÍCITAS. QUEDAN EXPRESAMENTE EXCLUIDAS TODAS LAS GARANTÍAS DE ADECUACIÓN PARA UN DETERMINADO FIN O COMERCIABILIDAD. LA ÚNICA OBLIGACIÓN DE TRUE INNOVATIONS SEATING PRODUCTS Y EL ÚNICO RECURSO DEL USUARIO EN VIRTUD DE ESTA GARANTÍA CONSISTIRÁ EN LA REPARACIÓN, REEMBOLSO (MEDIANTE UNA TARJETA COMERCIAL DE OFFICE DEPOT) O SUSTITUCIÓN, SEGÚN ESTIME OPORTUNO ODP Y ASUMIENDO TODOS LOS COSTES, DEL PRODUCTO O SUS COMPONENTES.

EN NINGÚN CASO TRUE INNOVATIONS SEATING PRODUCTS, SUS AFILIADOS, SUBSIDIARIOS O EMPRESAS MATRICES SERÁN RESPONSABLES DE DAÑOS DERIVADOS, ESPECIALES O NO INTENCIONADOS PROCEDENTES DE UNA RECLAMACIÓN POR UN PRODUCTO DEFECTUOSO, AUNQUE SE HAYA ADVERTIDO A TRUE INNOVATIONS SEATING PRODUCTS DE LA POSIBILIDAD DE TALES DAÑOS.

ALGUNAS ESTADOS O PROVINCIAS NO PERMITEN LA EXCLUSIÓN DE GARANTÍAS IMPLÍCITAS, LAS LIMITACIONES SOBRE LA DURACIÓN DE UNA GARANTÍA IMPLÍCITA O LA EXCLUSIÓN O LIMITACIÓN DE DAÑOS DERIVADOS O NO INTENCIONADOS, POR LO QUE ES POSIBLE QUE LAS LIMITACIONES MENCIONADAS NO SE APLIQUEN EN SU CASO. ESTA GARANTÍA OTORGA AL USUARIO DERECHOSLEGALES ESPECÍFICOS; ADEMÁS, ES POSIBLE QUE GOCE DE OTROS DERECHOS QUE VARÍAN SEGÚN EL ESTADO O LA PROVINCIA.

ESTA GARANTÍA SE APLICA SÓLO EN EE. UU. Y CANADÁ.

Instrucciones de servicio

Llame al 1-800-379-9773 para obtener más información sobre el servicio de garantía. (6 de la mañana a 5 de la tarde de lunes a viernes (Horario Oficial del Pacífico))