ELLE DECOR

EXCLUSIVELY FOR
Office DEPOT®

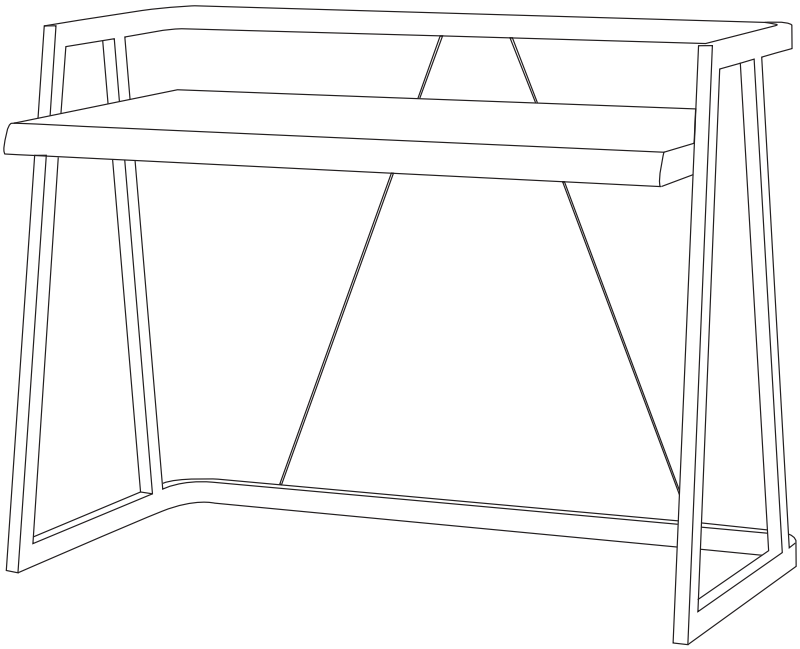

# ALLIEL

## Live Edge Writing Desk

Assembly instructions and warranty information

## Bureau

Instructions pour l'assemblage et information sur la garantie

## Escritorio

Instrucciones para el ensamblaje e información sobre la garantía

Date Manufactured / Date de fabrication / Fecha de manufactura: _____

Lot # / Nombre de sort / Número de lote: _____

version 0518
Item 6773832

ELLE™ is used by LF Products, PTE. LTD. under license from HACHETTE FILIPACCHI PRESSE SA, Paris, France.

Office Depot is a registered trademark of The Office Club, Inc.
© 2018 Office Depot, Inc. All Rights Reserved.

# *Guidelines/ Consignes/ Directrices*

Thank you for selecting an Elle Decor Collection piece!

Our primary objective is to provide fast, friendly customer service to all of our customers. We are here to help if you have any questions, comments, or are in need of warranty replacement parts. The Vendor Sticker can be found under the desktop toward the front end.

Please call us toll free at: 1-866-942-5362
(Monday - Friday 8:30 am - 4:30 pm PST)
Or e-mail your request to parts@whalenfurniture.com

Or visit our website:
**www.whalenfurniture.com**

## FAILURE TO FOLLOW THESE WARNINGS WHEN IN USE COULD RESULT IN INJURY

- Do not stand on the item or use as a step ladder.
- The unit has been tested and approved for maximum load weight is 200 (90.8kg) pounds.
- Do not use this item unless all bolts and screws are firmly secured and fastened.
- Check all bolts and screws every 90 days. As necessary tighten if any are loose.
- Lift up then move. Pushing over or dragging this product can result in an injury or cause damage to the floor and piece.

Merci d'avoir choisi un produit Elle Décor Collection !

Notre premier objectif est de fournir un service client rapide et amical à tous nos clients. Nous sommes là pour vous aider si vous avez des questions, commentaires ou avez besoin d'éléments de remplacements sous garantie. L'autocollant Vendor se trouve sous le bureau vers l'extrémité avant.

Appelez-nous sans surcout au : 1-866-942-5362
(Lundi- Vendredi 8:30 am – 4:30 pm PST)
Ou adressez-nous votre demande par email à parts@whalenfurniture.com

Ou rendez-vous sur notre site :
**www.whalenfurniture.com**

## NE PAS RESPECTER CES MISES EN GARDE EN COURS D'UTILISATION PEUT OCCASIONNER DES BLESSURES

- Ne vous tenez pas debout sur le produit et ne l'utilisez pas comme marchepied.
- Ce produit a été testé et approuvé pour supporter un poids maximal de 200 livres (90,8 kgs).
- N'utilisez pas le produit si l'ensemble des boulons et des vis n'a pas été fermement vissé et serré.
- Vérifiez l'ensemble des boulons et des vis tous les 90 jours. Serrez-les s'ils sont relâchés.
- Soulevez avant de déplacer. Pousser ou tirer le produit peut occasionner des blessures ou endommager le sol ou le produit.

¡Gracias por elegir una pieza de la Colección Elle Decor!

Nuestro objetivo principal es proporcionar un servicio rápido y cercano a todos nuestros clientes. Le ayudaremos si tiene preguntas, comentarios o si necesita piezas de repuesto en garantía. La Etiqueta del Proveedor se encuentra debajo del escritorio, en la parte delantera.

Por favor llámenos gratis al: 1-866-942-5362
(De lunes a viernes de 8:30 am - 4:30 pm hora del Pacífico)
O envíenos su consulta al email parts@whalenfurniture.com

O visite nuestra página web:
**www.whalenfurniture.com**

## EL NO CUMPLIMIENTO DE ESTAS ADVERTENCIAS CUANDO SE UTILICE EL PRODUCTO PUEDE CAUSAR LESIONES

- No se suba en el producto ni lo utilice como escalera.
- El producto ha sido probado y homologado para un peso máximo de carga de 200 libras (90,8 kg).
- No utilice este producto a menos que todos los tornillos y tuercas estén apretados y asegurados firmemente.
- Compruebe todos los tornillos y tuercas cada 90 días. Apriételos lo que sea necesario si están sueltos.
- Levántelo para desplazarlo. Empujar o arrastrar este producto puede provocar lesiones o dañar el suelo y el producto.

## *Pre-Assembly Preparation/ Préparation pré-assemblage/ Preparación previa al montaje:*

Please read through this instruction booklet before beginning assembly of this item.

### *Two adults are recommended for assembly.*

- Clear out the space for assembly and lay out all parts on Parts List, extra room will allow you to easily determine if all the pieces are present.
- Save all packing materials until assembly is complete to avoid accidentally discarding smaller parts or hardware.
- Keep small parts and pieces away from children and pets until fully assembled.
- Please check for any loose screws and tighten them before you use.

Lisez le présent manuel d'instruction avant de commencer l'assemblage du produit.

### *La participation de deux adultes est recommandée pour procéder à l'assemblage.*

• Libérez un espace pour l'assemblage et disposez tous les éléments de la Liste des Eléments, de la place supplémentaire vous permettra de vérifier que tous les éléments sont disponibles.
• Conservez tous les éléments d'emballage jusqu'à complétion de l'assemblage afin d'éviter de jeter accidentellement de petits éléments ou du matériel.
• Gardez les petits éléments et pièces hors de la vue des enfants et des animaux jusqu'à finalisation de l'assemblage.
• Vérifiez qu'aucune vis n'est lâche et resserrez-les si besoin.

Por favor, lea este manual de instrucciones antes de comenzar el montaje de este artículo.

### *Se recomienda el montaje entre dos adultos.*

• Despeje el espacio destinado para el montaje y coloque todas las partes que aparecen en la Lista de piezas, disponer de un espacio adicional le permitirá ver fácilmente si dispone de todas las piezas.
• Guarde todos los materiales del embalaje hasta que haya completado el montaje, para evitar desechar accidentalmente piezas pequeñas o hardware.
• Mantenga las partes y piezas pequeñas fuera del alcance de los niños y de las mascotas hasta que esté completamente montado.
• Por favor compruebe cualquier tornillo suelto y apriételo antes de comenzar a utilizar el artículo.

---

**WARNING:** DO NOT LET CHILDREN PLAY IN OR AROUND THE UNIT DUE TO THE POSSIBLE RISK OF INJURY.

**ATTENTION :** NE LAISSEZ PAS D'ENFANTS JOUER SUR OU A CÔTE DU PRODUIT EN RAISON DES RISQUES DE BLESSURES.

**ATENCIÓN:** NO DEJE QUE LOS NIÑOS JUEGUEN EN EL PRODUCTO O ALREDEDOR DE ÉL DEBIDO AL POSIBLE PELIGRO DE LESIONES.

---

# Parts List/ Liste des eléments/ Lista de piezas

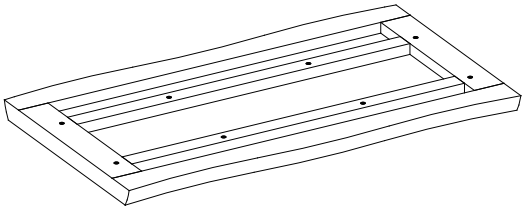

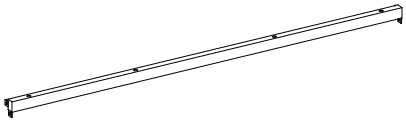

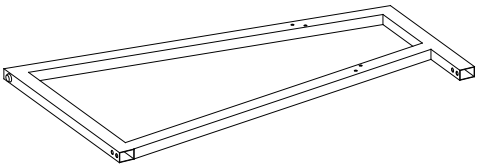

**A** Desk Top/
Plateau/
Tablero del escritorio (1)

**B** Middle Stretchers/
Châssis intermédiaires/
Bastidores medios (2)

**C** Left Side Frame/
Cadre latéral gauche/
Marco del lado izquierdo (1)

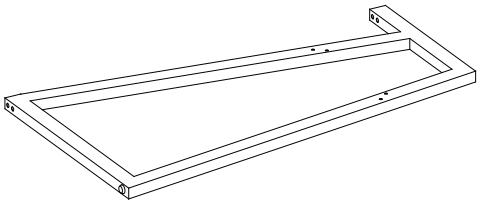

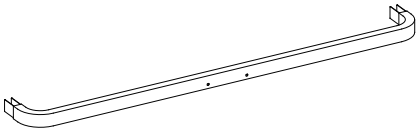

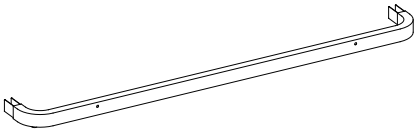

**D** Right Side Frame/
Cadre latéral droit/
Marco del lado derecho (1)

**E** Upper Stretcher/
Châssis supérieur/
Bastidor superior (1)

**F** Lower Stretcher/
Châssis inférieur/
Bastidor inferior (1)

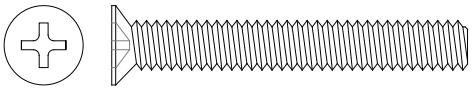

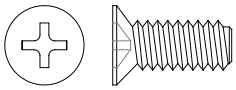

**G** Metal Bars/
Barres métalliques/
Barras metálicas (2)

**1** 1/4" x 1 3/4" Bolts/
1/4" x 1 3/4" Boulons/
1/4" x 1 3/4" Tornillos (8 + 1 extra)

**2** 1/4" x 5/8" Bolts/
1/4" x 5/8" Boulons/
1/4" x 5/8" Tornillos (12 + 1 extra)

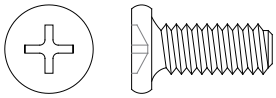

**3** 1/4" x 5/8" Bolts/
1/4" x 5/8" Boulons/
1/4" x 5/8" Tornillos (8 + 1 extra)

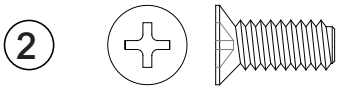


[ 8 ]

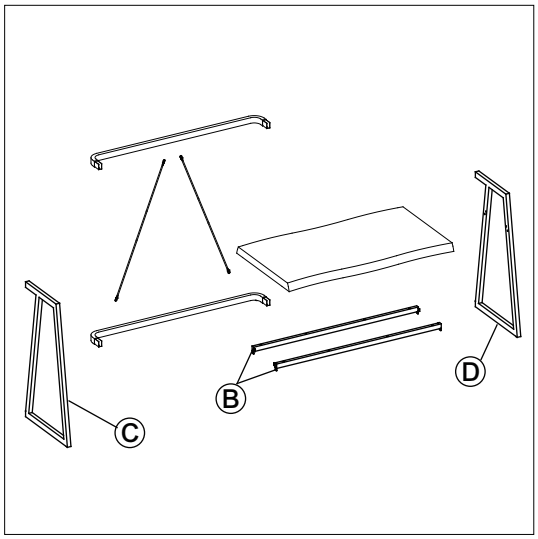


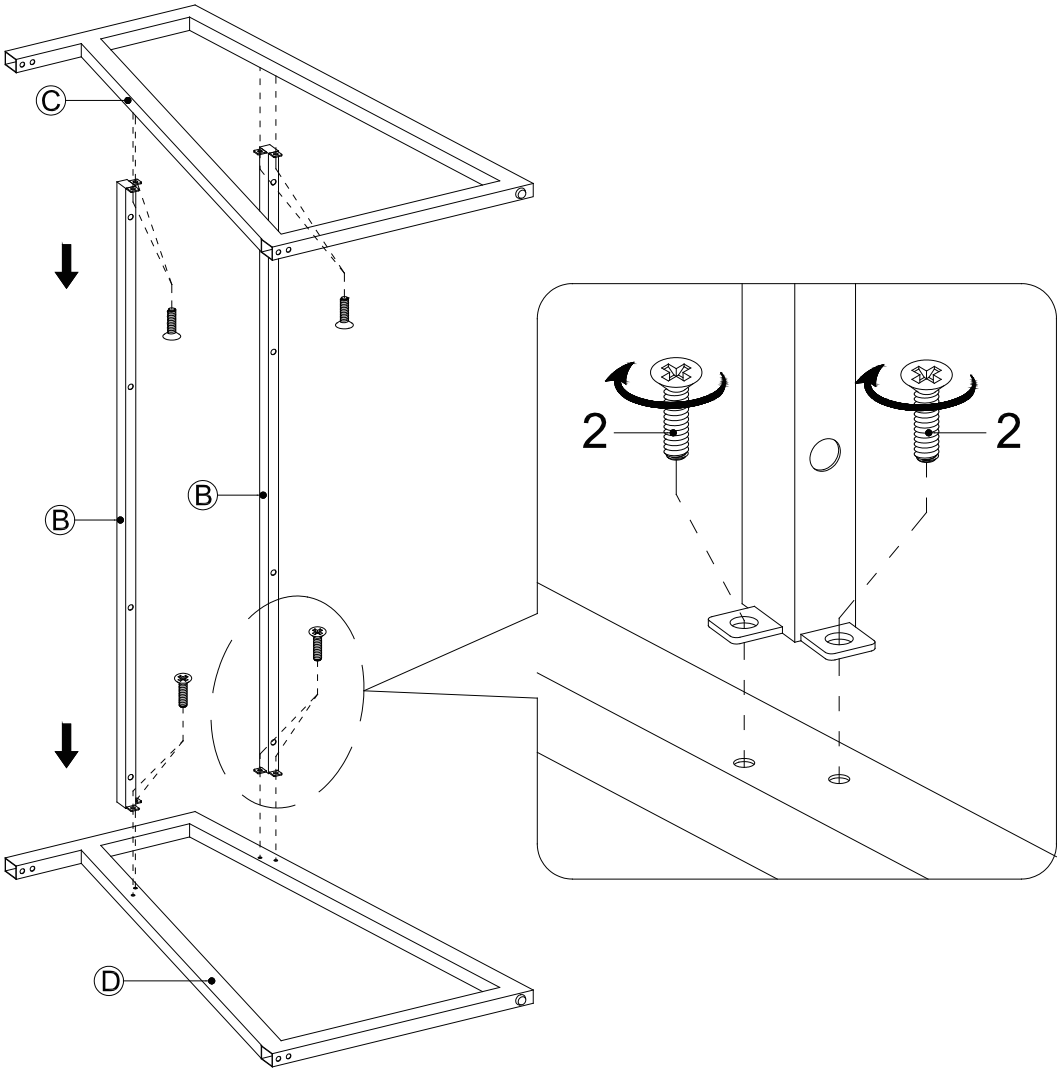


**1--** Attach the Middle Strectchers (B) between the Left Side Frame (C) and the Right Side Frame (D) with 5/8” Bolts (2).

Fixez les Châssis Intermédiaires (B) entre le Cadre Latéral Gauche (C) et le Cadre Latéral Droit (D) avec des Boulons 5/8” (2).

Una los bastidores medios (B) entre el marco del lado izquierdo (C) y el marco del lado derecho (D) con tornillos de 5/8" (2)

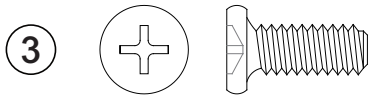


[ 8 ]

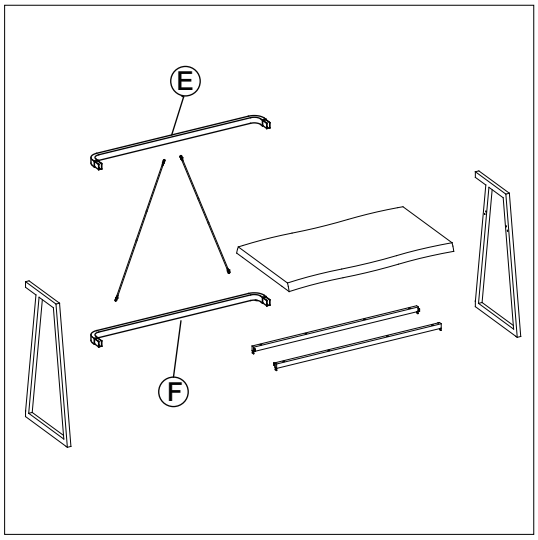


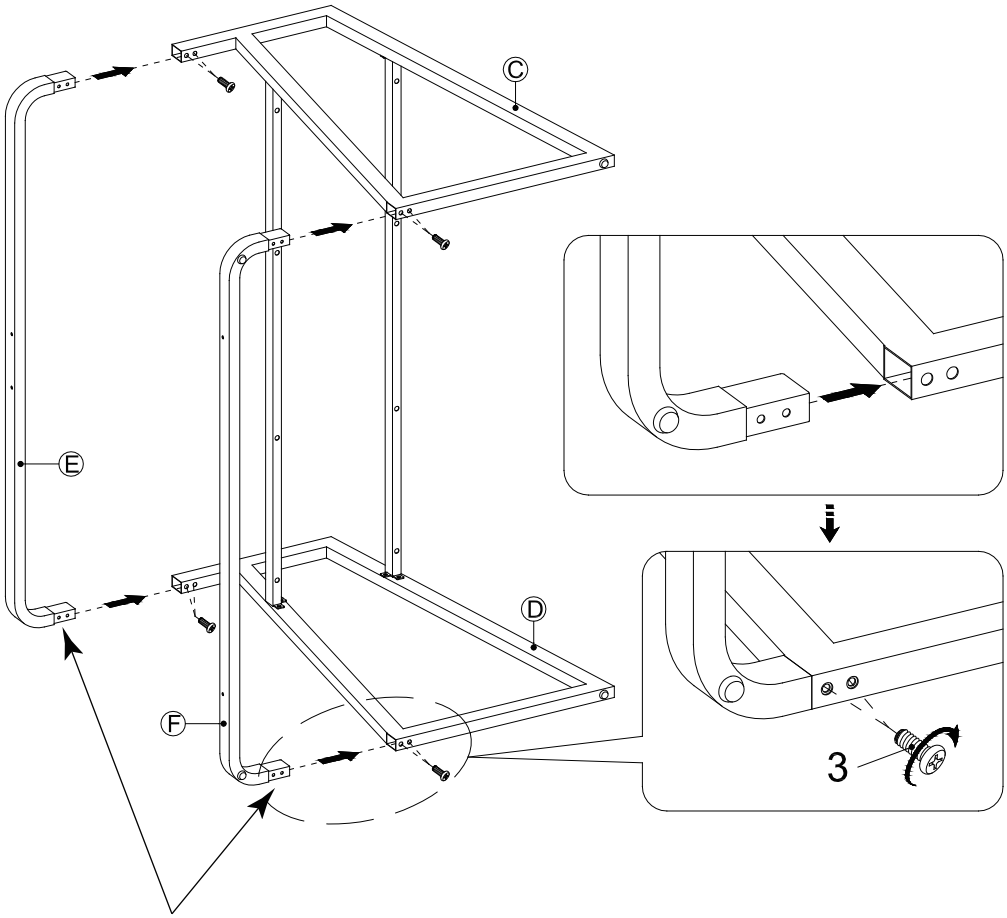


The threaded sockets will face the floor when the unit is turned upright
Les douilles filetées font face au sol lorsque le produit est debout.
Los orificios con el interior roscado quedarán orientados hacia el suelo cuando el escritorio se coloque en posición vertical

**2--** Fit the Upper Strectcher (E) and Lower Strectcher (F) to the back portion of Side Frames (C and D) and attach them in place with 5/8” Bolts (3).

Fixez le Châssis Supérieur (E) et le Châssis Inférieur (F) à la partie arrière des Cadres Latéraux (C et D) et fixez-les en place avec des Boulons 5/8” (3).

Encaje el bastidor superior (E) y el bastidor inferior (F) en la parte posterior de los marcos laterales (C y D) y fíjelos a su sitio con los tornillos de 5/8" (3).

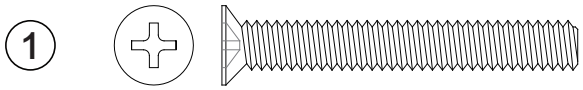


[ 8 ]

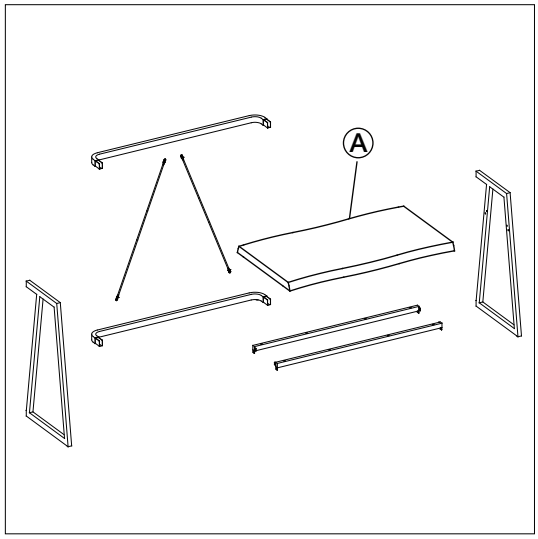


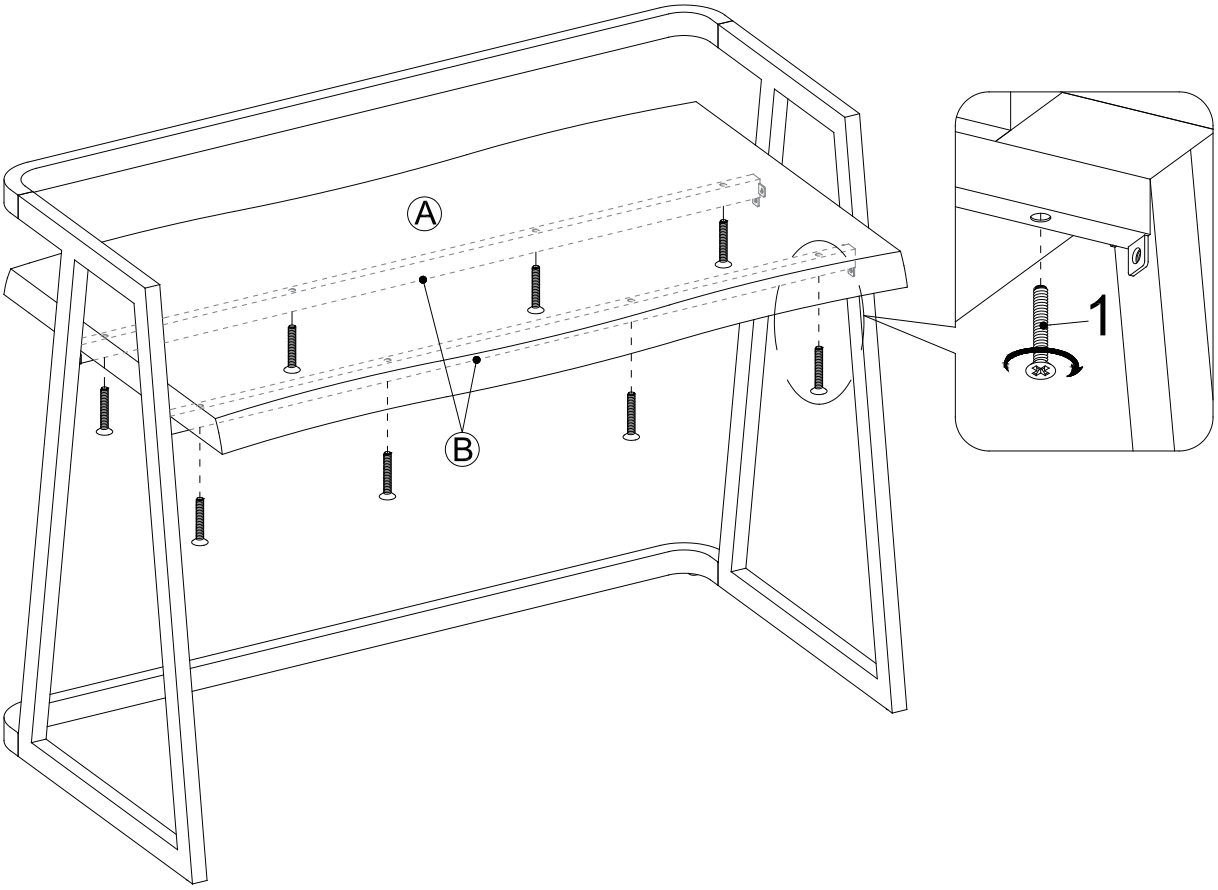


**3--** Stand the unit upright and fasten the Desk Top (A) onto the Middle Strectchers (B) with 1 3/4” Bolts (1).

Positionnez le produit droit et fixez le Plateau (A) sur les Châssis Intermédiaires (B) avec un Boulon 3/4” (1).

Coloque la unidad en posición vertical y fije el tablero del escritorio (A) sobre los bastidores medios (B) con tornillos de 1 3/4" (1).

[ 4 ]

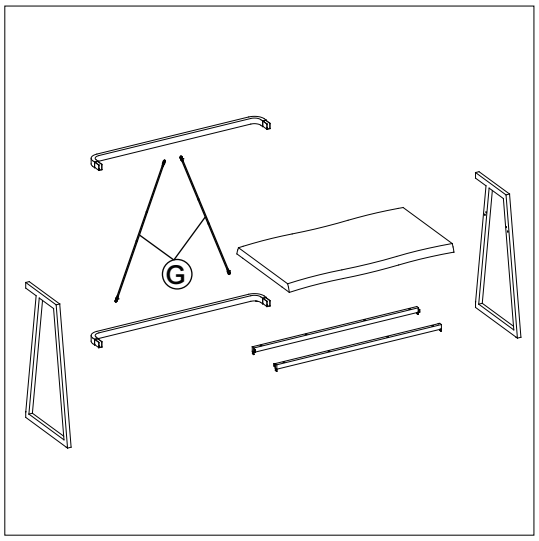


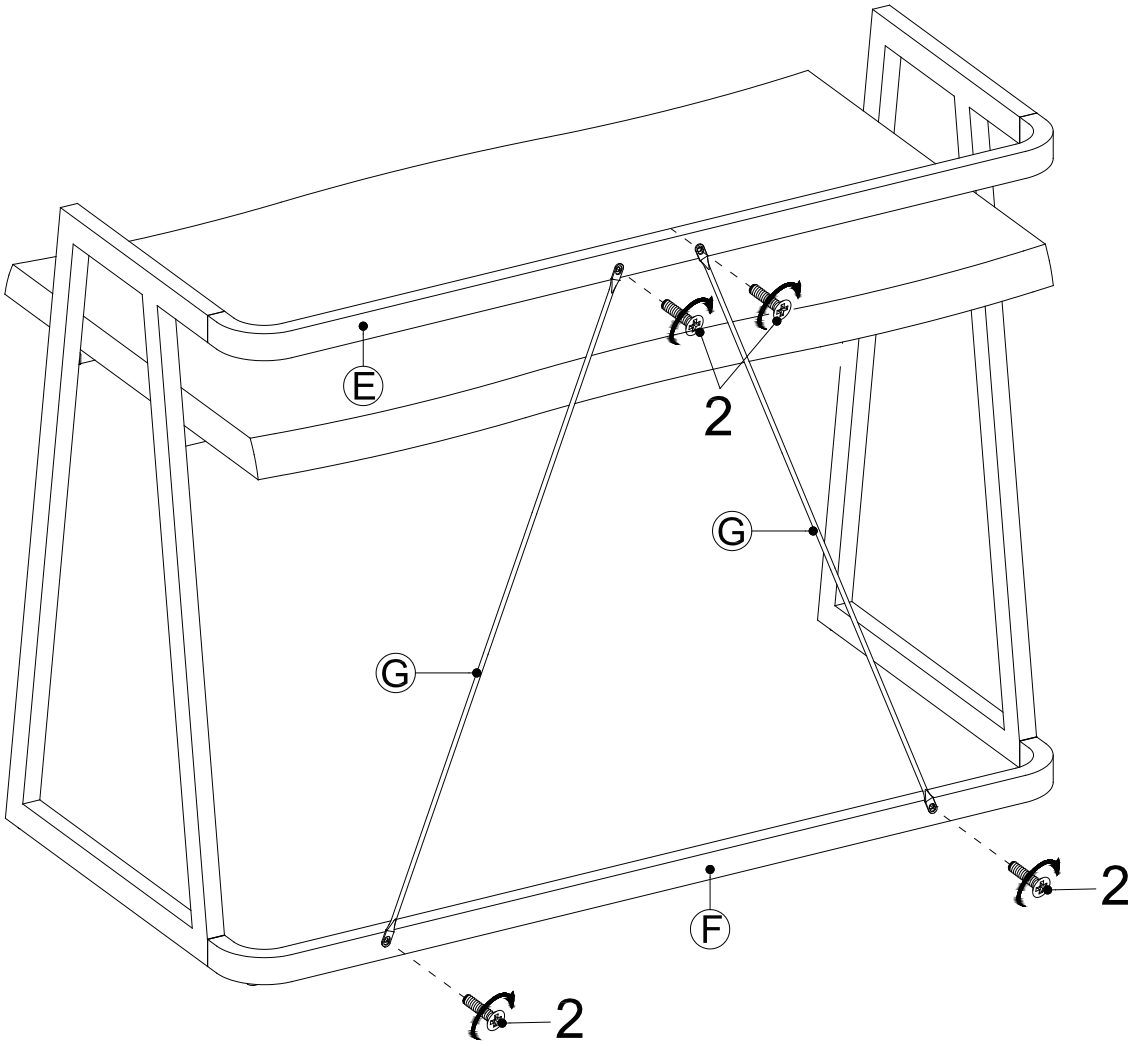


**4--** Fasten the Metal Bars (G) between Strectchers (E and F) with 5/8” Bolts (2).

Fixez les Barres Métalliques (G) entre les Châssis (E et F) avec des Boulons 5/8” (2).

Fije las barras de metal (G) entre los bastidores (E y F) con los tornillos de 5/8" (2).

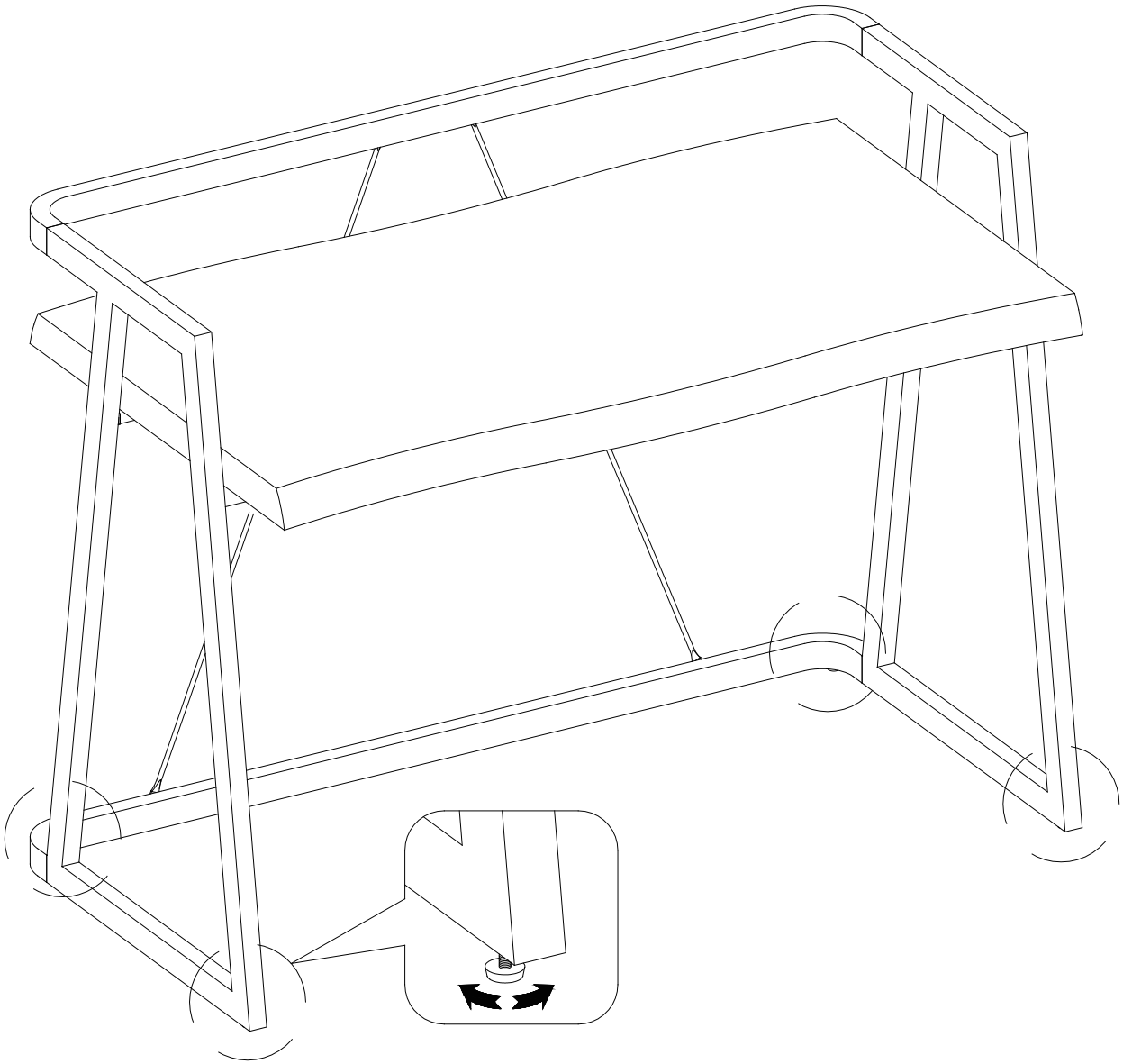

**5--** Position the desk at the desired location and adjust the pre-attached floor levelers to correct tilting.

Placer le bureau à l’emplacement désiré et ajuster les patins réglables à la main pour corriger l’inclinaison.

Posicionar el escritorio en el lugar deseado y ajustar los niveladores de piso previamente colocados para corregir la incinación.

# *Limited Warranty*

Whalen Furniture products are warranted against defects in material and workmanship while owned by the "Original Purchaser" is defined as that party or entity which purchases Whalen Furniture from an authorized Whalen Furniture retailer as shown by the original sales receipt. This warranty does not apply to "as is" or previously owned products.

Whalen Furniture warrants its products to be free from defects in materials and workmanship (normal wear and tear, fading and stretching excepted), for one year from the date of purchase, except as provided below under the limited warranty.

This warranty gives you specific rights, and you may also have other rights, which vary from state to state. All warranties are limited to the original purchaser for normal use by a maximum of two users. Total weight capacity for the desk top is 200 pounds and for per drawer is 10 pounds.

## The exceptions or exclusions to this warranty are:

• Upholstery material and foam cushion material is warranted against defects in material and workmanship for a period of one year, beginning on the date of purchase as shown on the original sales receipt.

• Any warranty claim that is submitted after the limited warranty period, or without proper proof of purchase will not include the cost of parts, labor, or delivery on the warranted parts within a reasonable amount of time. We reserve the right to require damaged parts to be returned to us upon request. Natural markings such as scars, brands, grain variations, wrinkles, color variations, etc. will be considered normal characteristics and not construed as defects.

• For claims or questions concerning this warranty, please contact Whalen Furniture Customer Service department on the web at parts@whalenfurniture.com. Be prepared to provide your name, address, daytime phone number, the model and purchase order number of the product, date of purchase, and the store where it was purchased. Whalen Furniture requires that the original sales receipt be submitted with all requests to confirm that you are the original purchaser according to our written warranty.

# *Limitation de garantie*

Les produits Whalen Furniture sont garantis contre les défauts de leurs composants et conception lorsqu'ils sont en possession de « l'Acheteur Initial » qui est défini comme la partie ou l'entité ayant acheté les meubles Whalen Furniture auprès d'un revendeur autorisé Whalen Furniture comme indiqué sur le reçu de caisse original. Cette garantie ne s'applique pas aux produits « en l'état » ou de seconde main.

Whalen Furniture garantit que ses produits ne sont pas défectueux dans leurs matériaux et dans leur fabrication (usure normale, dilution de la couleur et extension exclues), pendant un an à compter de la date d'achat, à l'exception des dispositions suivantes selon la garantie limitée.

Cette garantie vous confère des droits spécifiques, et vous pouvez avoir d'autres droits, qui varient selon les Etats. Toutes les garanties sont limitées à l'Acheteur Initial pour un usage normal par un maximum de deux utilisateurs. Le poids total supporté par le plateau du bureau est de 200 livres et celui par tiroir est de 10 livres.

## Exceptions et exclusions de garantie :

• Le rembourrage et les coussins en mousse sont garantis contre les défauts de matériaux et de fabrication durant une période d'un an, commençant à la date d'achat telle qu'indiquée sur le reçu de caisse original.

• Toute demande d'application de la garantie transmis après expiration de la période de garantie, ou sans preuve d'achat, ne prendra pas en charge le cout des éléments, travail ou de la livraison des éléments sous garantie sous une durée raisonnable. Nous nous réservons le droit de demander à ce que les éléments endommagés nous soient retournés sur demande. Les marques naturelles, telles que des griffures, marques, variations du grain, rides, variations de couleur, etc. seront considérées comme des caractéristiques normales et non comme des défauts.

• Pour toute demande ou question concernant cette garantie, prenez contact avec le département Service Client de Whalen Furniture sur internet à parts@whalenfurniture.com. Soyez prêt à communiquer votre nom, adresse, numéro de téléphone, le modèle et le numéro de commande du produit, date d'achat, et la boutique dans laquelle le produit a été acheté. Whalen Furniture demande à ce que le reçu de caisse original soit soumis avec toutes les demandes afin de confirmer que vous êtes l'Acheteur Initial en accord avec notre garantie écrite.

# *Garantía limitada*

Los productos de Whalen Furniture están garantizados contra defectos de material y acabado mientras sean propiedad del "Comprador Original", que se define como aquella persona o entidad que compra Whalen Furniture a un distribuidor autorizado de Whalen Furniture como se muestra en el ticket de venta original. Esta garantía no se aplica a los productos "tal cual" o de segunda mano.

Whalen Furniture garantiza que sus productos están libres de defectos en los materiales y en el acabado (con excepción del desgaste normal, decoloración y estiramiento), duante un año a partir de la fecha de compra, excepto como se indica a continuación en el apartado “garantía limitada”.

Esta garantía le otorga derechos específicos, y es posible que usted también tenga otros derechos, que varían en función del estado. Todas las garantías están limitadas al comprador original para uso normal por parte de un máximo de dos usuarios. La capacidad total de peso para el tablero del escritorio es de 200 libras y de 10 libras por cajón.

## La excepciones o exclusiones a esta garantía son:

• El material de la tapicería y el material de la almohadilla de espuma están garantizados contra defectos de material y acabado durante un período de un año a partir de la fecha de compra, tal y como aparece en el ticket de compra original.

• Cualquier reclamación de la garantía que se presente después del período de garantía limitada, o sin el ticket de compra adecuado, no incluirá el costo de las piezas, la mano de obra o la entrega de las piezas garantizadas dentro de un período de tiempo razonable. Nos reservamos el derecho de solicitar la devolución de las piezas dañadas si así se requiere. Las imperfecciones naturales tales como cicatrices, marcas, variaciones de grano, arrugas, variaciones de color, etc. se considerarán como características normales y no como defectos.

• Para reclamaciones o preguntas relativas a esta garantía, por favor contacte al departamento de Servicio al Cliente de Whalen Furniture en la web parts@whalenfurniture.com. Esté preparado para proporcionar su nombre, dirección, número de teléfono de contacto durante el día, el modelo y el número de orden de compra del producto, la fecha de compra y la tienda donde se compró. Whalen Furniture solicitará que el recibo de venta original sea enviado junto con todas las solicitudes para confirmar que usted es el comprador original de acuerdo a nuestra garantía por escrito.