BLACK
ITEM 8366363

SHAQUILLE O'NEAL™

SCIRON
Executive Office Chair

ASSEMBLY INSTRUCTIONS

INSTRUCTIONS DE MONTAGE

MONTAJE INSTRUCCIONES

IF YOU HAVE ANY QUESTIONS, PLEASE CALL **1-800-379-9773**

CURRENT PATENTS AVAILABLE AT:
www.trueinnovations.com

Made in Vietnam
version 0324

Thank you for purchasing this product. We trust that you will be completely satisfied with your product for years to come. This product is backed by a 10 year limited warranty and has been crafted with today's lifestyles in mind.

Call Us First!
DO NOT RETURN TO STORE.
For immediate help with assembly or product information
call our toll-free number: 1-800-379-9773
Mon-Fri 6am to 5pm Pacific Time
Our staff is ready to provide assistance.
Damaged or missing parts ship from our facility in 1-2 business days.

Maximum weight capacity: 400 lbs (181 kg). Record date of purchase below and save this booklet for future reference. Call 1-800-379-9773 for parts and services. Vendor information can be found underneath of Seat Cushion (F).

NOTES:
• Please read the instruction sheets completely before assembly.
• Remove all parts from carton and ensure all parts are included prior to assembly.
• Assemble on a smooth surface or carpet to prevent from scratching the chair.
• Examine all packaging material and remove staples before discarding carton.
• Be careful not to cross-thread screws.
• Do not stand on the seat cushion.
• For indoor use only. Please do not expose to direct sunlight, sources of excessive heat, or use in wet or damp environments.
• Do not allow children to play on or near this product.
• Only a damp cloth should be used to clean the upholstery surface. For persistent stains and overall cleaning, contact a professional upholstery cleaning company.
• Do not use power tools. Only use the Allen Key provided. Check and re-tighten screws and knobs every 90 days.
• The casters sold with this chair are intended for use on carpet and not recommended for use on tile or hard wood floors. Using these casters on tile or wood flooring may cause floor surface damage, so please consider purchasing a chairmat to protect your floor surfaces.

Date Purchased:_____

Customer Service 1-800-379-9773

Nous vous remercions d'avoir acheté ce produit et espérons que vous en serez entièrement satisfait pendant de longues années. Ce produit est couvert par une garantie limitée de 10 ans et a été conçu pour répondre aux besoins d'aujourd'hui.

N'hésitez pas à nous appeler!
NE RENVOYEZ PAS LE PRODUIT AU MAGASIN.
Pour obtenir de l'aide lors du montage ou des informations sur le produit, veuillez appeler notre numéro sans frais : 1-800-379-9773, heure du Pacifique, du lundi au vendredi, de 6 h à 17 h.
Notre personnel se fera un plaisir de vous fournir l'aide nécessaire.
Les pièces de rechange seront expédiées depuis de notre unité de production dans un délai de 1 à 2 jours ouvrables.

Poids maximal toléré : 400 livres (181 kg). Inscrives la date d'achat ci-dessous et conservez ce livret pour consultation future. Appeler au 1-800-379-9773 pour les pièces de rechange et le service après-vente. Les informations sur le fournisseur se trouvent sous le siège (F).

NOTAS:
• Veuillez lire la feuille d'instructions en entier avant de procéder à l'assemblage.
• Retirez les pièces de la boîte et assurez-vous qu'elles sont toutes là.
• Assembler sur une surface lisse ou sur la moquette pour éviter toute déchirure.
• Examinez tout le matériel d'emballage et retirez les agrafes avant de vous débarrasser de la boîte.
• Prenez garde de ne pas fausser le filetage des vis.
• Ne pas se mettre debout sur le coussin.
• À usage intérieur seulement. Protéger d'une exposition directe au soleil, à des sources de chaleur excessive et à ne pas l'utiliser dans des environnements humides ou mouillés.
• Ne laissez pas les enfants jouer sur ou à proximité de ce produit.
• Seul un chiffon humide doit être utilisé pour nettoyer la surface du rembourrage. Pour éliminer les taches tenaces ou effectuer un nettoyage complet, consulter une entreprise spécialisée dans l'entretien des meubles rembourrés.
• Ne pas utiliser d'outils électriques. Utiliser seulement la clé Allen (hexagonale) fournie. Vérifiez et resserrez les vis et les boutons tous les 90 jours.
• Les roulettes vendues avec ce fauteuil sont conçues pour une utilisation sur un tapis; leur utilisation n'est pas recommandée sur du carrelage ou du parquet. L'utilisation de ces roulettes sur du carrelage ou du parquet pourrait endommager la surface du plancher; il est donc recommandé de se procurer un sous-chaise pour protéger vos planchers.

Date d'achat : _____

Service à la clientèle : 1-800-379-9773

Le damos las gracias por adquirir este producto. Confiamos en que quede completamente satisfecho con sus prestaciones. Este producto tiene una garantía limitada de 10 años y ha sido creado atendiendo al estilo de vida de hoy día.

ANTES DE DEVOLVERLO, ¡LLÁMENOS!

Si desea más información sobre el montaje, llámenos sin coste adicional alguno al siguiente teléfono de 6 de la mañana a 5 de la tarde de lunes a viernes (Horario Oficial del Pacífico): +1-800-379-9773
Nuestro personal le proporcionará toda la ayuda que necesite.
Las piezas dañadas o no adjuntadas saldrán de nuestras instalaciones en uno o dos días hábiles.

Capacidad de peso máximo: 400 lbs (181 kg). Anote aquì la fecha de compra y guarde este folleto para futuras referencias.Llame al 1-800-379-9773 para consultar por piezas y servicios. La información del proveedor se encuentra debajo del cojín del asiento (F).

NOTAS:

• Lea las instrucciones completas antes de proceder al armado.
• Retire todas las piezas de la caja y asegúrese de tener todas las piezas antes de proceder al armado.
• Monte la silla en una superficie suave o alfombra para que no se raye.
• Examine todo el material de embalaje y retire los agrafes antes de desechar la caja.
• Cuide de alinear bien los tornillos para no dañar las roscas.
• Por favor, no se pare en el cojín del asiento.
• Para uso en interiores solamente. No lo exponga a la luz directa del sol, a fuentes de calor excesivo ni lo utilice en entornos mojados o húmedos.
• No permita que los niños jueguen con este producto o cerca de él.
• Solo se debe usar un paño húmedo para limpiar la superficie del tapizado. Para manchas persistentes y una limpieza general, comuníquese con una compañía de limpieza profesional de tapicería.
• No use herramientas eléctricas. Use solamente la llave Allen proporcionada. Revise y vuelva a apretar los tornillos y perillas cada 90 días.
• Las ruedas que vienen con este sillón han sido diseñadas para pisos alfombrados. No es recomendable su uso en pisos de cerámica o madera. Estas ruedas pueden causar daños en la superficie de los pisos de cerámica o madera, por lo que le sugerimos que coloque un tapete debajo del sillón para proteger el piso.

Fecha de compra:_____

Nuestro teléfono de atención al cliente es +1-800-379-9773

PARTS LIST LISTE DE PIÈCES LISTA DE PIEZAS

	Name / Nom / Nombre	Part / Pièce / Pieza	Qty. / Qté. Cantidad.	Spare Épargner Sobrante
A	Casters Roulettes Rodillo		5	
B	Star Base Base en étoile Base con forma de estrella		1	
C	Gas Lift Cylindre à gaz Elevador de gas		1	
D	Seat Plate Plaque du siège Placa del asiento	D2 D1	1	
E	Armrests Accoudoirs Descansabrazos	E2 E1	2	
F	Seat Cushion Assise Cojín del asiento		1	
G	Back Cushion Dossier Cojín del respaldo		1	
H1	Bolts (1”) Boulons (25mm) Pernos (25mm)		8	1
H2	Bolts (1 1/2”) Boulons (38mm) Pernos (38mm)		6	1
I	Allen Key Clé allen Llave allen		1	

SIZE COMPARISON CHART
TABLEAU DE COMPARAISON DE TAILLES
TABLA DE COMPARACIÓN DE TAMAÑOS

H1	1” Bolts Boulons de 25mm Pernos de 25mm	
H2	1 1/2” Bolts Boulons de 38mm Pernos de 38mm	

1 Select a smooth surface to avoid scratching the parts. Turn the Star Base (B) upside down. Press the Casters (A) into holes at the end of each leg. Turn the Star Base (B) upright and insert Gas Lift (C) into the central hole of Star Base (B).

1 Travailler sur une surface lisse pour ne pas rayer les pièces. Tourner la base (B) à l'envers. Enfoncer les roulettes (A) dans les trous de chaque pied. Retourner la base (B) à l'endroit et engager le cylindre à gaz (C) dans le trou central de la base (B).

1 Seleccione una superficie suave para no rasguñar las piezas. Gire la base de estrella (B) boca abajo. Oprima los rodillos (A) en los barrenos al final de cada extremo. Gire la base estrella (B) boca arriba e inserte el elevador de gas (C) en el barreno central de la base (B).

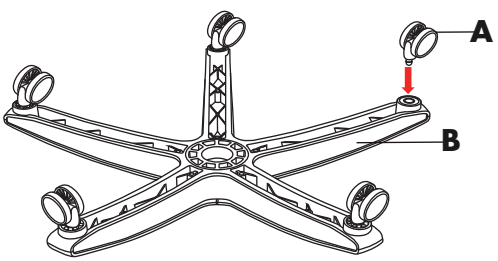

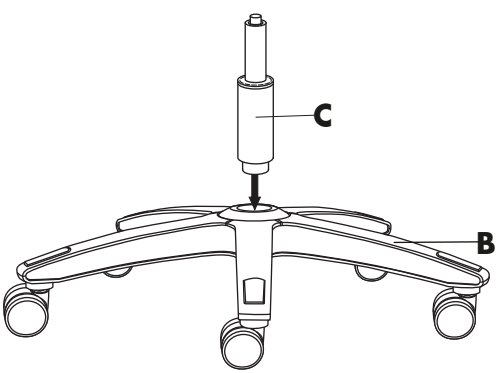

2 Place the Seat Cushion (F) on top of the box prior to assembly. Align Seat Plate (D) over pre-drilled holes on the underside of Seat Cushion (F) with black tension knob facing the front of the seat. Attach Seat Plate (D) to Seat Cushion (F) using 4 Bolts (H1) for the holes of Seat Plate (D) as shown. Securely tighten the bolts with enclosed Allen Key (I). Be careful not to cross thread bolts or damage the seat.

2 Avant de commencer l'assemblage, placez le coussin du siège (F) sur le carton. Alignez la plaque du siège (D) sur les trous prépercés du côté inférieur du coussin du siège (F). Le bouton de tension noir doit être placé du côté avant du siège. Fixez la plaque du siège (D) au coussin du siège (F) à l'aide de 4 boulons (H1) pour les trous de la plaque du siège (D) comme indiqué. Serrez fort à l'aide de la clé allen fournie (I). Prenez garde de ne pas fausser le filetage des vis et de ne pas endommager le siège.

2 Coloque el cojín del asiento (F) sobre la caja antes de proceder al montaje. Alinee la placa del asiento (D) con los agujeros taladrados en la parte inferior del cojín del asiento (F) con la palanca de tensión negra en posición de cara a la parte delantera del asiento. Atornille la placa del asiento (D) al cojín (F) utilizando 4 tornillos (H1) para los agujeros de la placa del asiento (D) como se muestra en la figura. Apriete de forma segura con la llave allen (I) suministrada. Preste atención para no confundir los tornillos de rosca ni dañar el asiento.

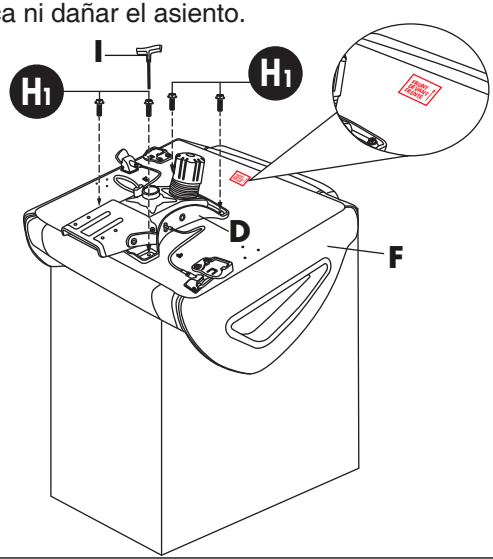

H1

4 (Qty./Qté./cantidad)
1" Bolts
Boulons de 25mm
Pernos de 25mm

used to complete this step.
Pièces utilisées pour exécuter cette étape.
usados para completar este paso.

3 Insert Levers (D1 & D2) of Seat Plate (D) into the pre-attached cable lever receivers on the underside of Seat Cushion (F). Push down the key on the receivers to pull out the levers.
*Note: Place the cable for the seat plate into the plastic clips attached to the bottom of the seat cushion.

3 Insérez les leviers (D1 et D2) de la plaque du siège (D) aux récepteurs des leviers à câble préfixés, sous le coussin du siège (F). Pressez la clé vers le bas sur les récepteurs pour faire ressortir les leviers.
*Remarque : Fixez les câbles de la plaque du siège dans les attaches plastiques sur le dessous du siège.

3 Inserte las palancas (D1 y D2) de la plancha del asiento (D) en los receptores de cables incorporados en la parte inferior del cojín del asiento (F). Presione la llave en los receptores para retirar las palancas.
*Nota: Fije el cable de la plancha del asiento a los clips de plástico situados en la parte inferior del cojín del asiento.

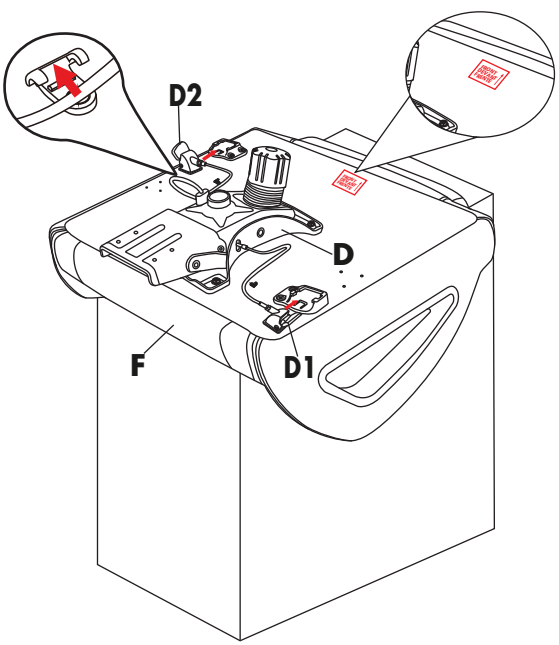

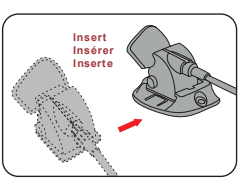

Assemble the lever
Assembler le levier
Montaje de la palanca

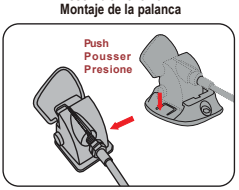

Disassemble the lever
Désassembler le levier
Desmontaje de la palanca

4 Attach Armrests (E) to the Seat Cushion (F) by aligning them to the pre-drilled holes. Fix in place using 6 Bolts (H2). Securely tighten the bolts with enclosed Allen Key (I). Be careful not to cross thread bolts or damage the seat.

4 Fixez les accoudoirs (E) au siège (F) en les alignant avec les trous préforés. Fixez à l'aide de six boulons (H2). Serrez fort à l'aide de la clé allen fournie (I). Veillez à ne pas endommager le filetage ou abîmer le siège.

4 Coloque el brazo (E) en el cojín del asiento (F), alineándolo con los agujeros pretaladrados restantes. Fije en su lugar con seis tornillos (H2). Apriete de forma segura con la llave allen (I) suministrada. Procure insertar los tornillos correctamente para no dañar las roscas ni el asiento.

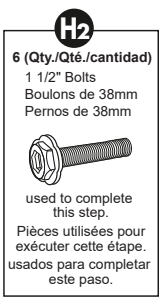

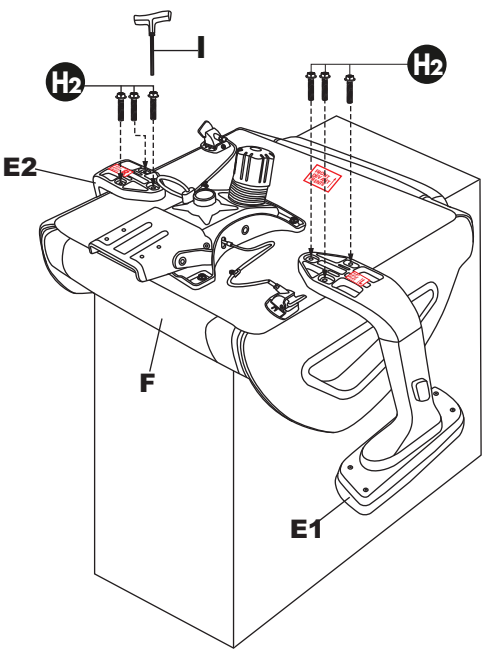

5 Insert Back Cushion (G) into the rear hole of the Seat Plate (D) as shown. Then secure with 4 Bolts (H1). Securely tighten the bolts with enclosed Allen Key (I).

5 Insérez le coussin de dossier (G) dans le trou arrière de la plaque du siège (D), comme illustré. Ensuite, fixez le tout avec 4 boulons (H1). Serrez fort à l'aide de la clé allen fournie (I).

5 Inserte el respaldo (G) en el orificio posterior de la placa de asiento (D), como se muestra en la figura. A continuación, fije con 4 tornillos (H1). Apriete de forma segura con la llave allen (I) suministrada.

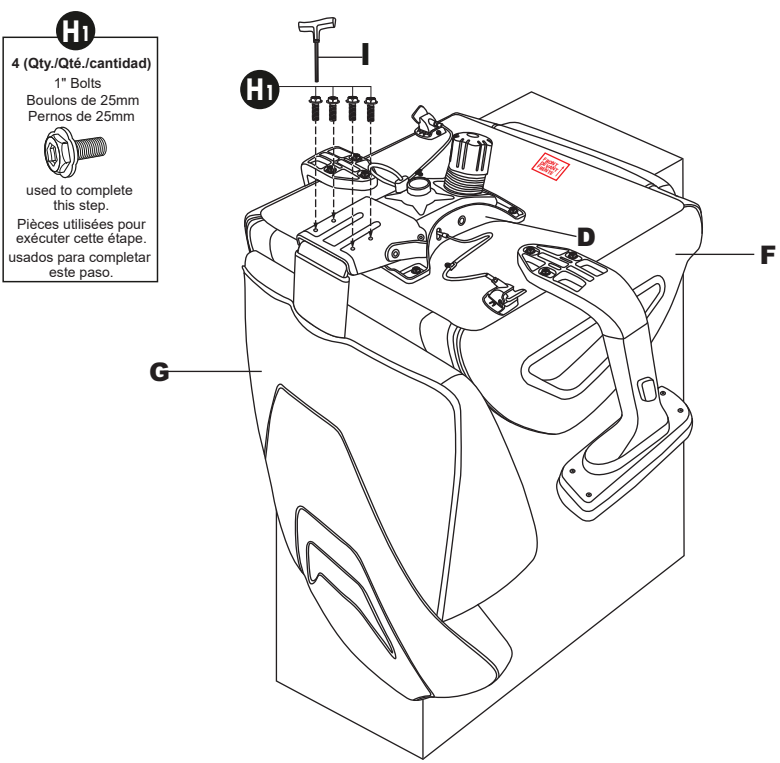

6 Position the assembled chair upright with the seat plate facing down. Insert the Gas Lift (C) into the center hole of the Seat Plate (D). Before using your chair, ensure that all bolts are fully tightened for safety. You can now enjoy the comfort of your new Chair!

NOTE: Please keep the allen key and check all bolts periodically to ensure they are always securely tightened.

6 Mettez le fauteuil assemblé en position verticale, la plaque du siège vers le bas. Insérez le vérin pneumatique (C) dans le trou situé au milieu de la plaque du siège (D). Avant d'utiliser votre fauteuil de bureau, assurez-vous que tous les boulons sont entièrement serrés par précaution. Vous pouvez désormais profiter de votre nouveau fauteuil!

REMARQUE : Conserver la clé Allen et vérifier tous les boulons régulièrement pour s'assurer qu'ils sont serrés de manière sécuritaire.

6 Coloque la silla ensamblada verticalmente, con la plancha del asiento hacia abajo. Inserte el elevador neumático (C) en el hoyo central de la mecanismo del asiento (D). Antes de utilizar su nuevo sillón, asegúrese de haber ajustado bien todos los tornillos. Ya puede disfrutar de la comodidad de su nueva silla.

NOTA: Guarde la llave allen y revise todos los pernos periódicamente para asegurarse de que siempre estén apretados firmemente.

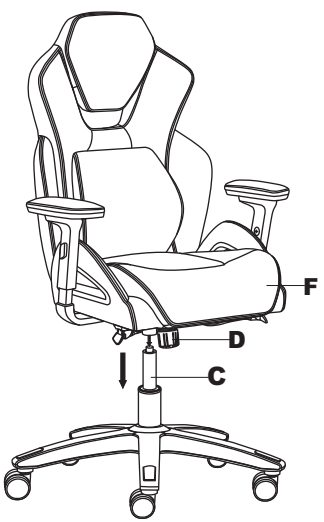

7 Due to the generous upholstery lumbar is designed to breathe and flex, it may shift slightly during shipping. Please note that this is normal. After assembly you may need to manually adjust the lumbar to its centered position with a slight upward or downward tug.

7 En raison du rembourrage généreux, la partie lombaire est conçue pour respirer et s'incurver, et peut légèrement se déplacer pendant l'expédition. Veuillez noter que cela est normal. Après l'assemblage, vous devrez peut-être régler manuellement la partie lombaire à sa position centrée en tirant légèrement vers le haut ou vers le bas.

7 Debido al amplio apoyo lumbar que está diseñado para respirar y doblarse, puede cambiar ligeramente durante el envío. Tenga en cuenta que esto es normal. Después del armado, es posible que deba ajustar manualmente el soporte lumbar a su posición centrada con un ligero tirón hacia arriba o hacia abajo.

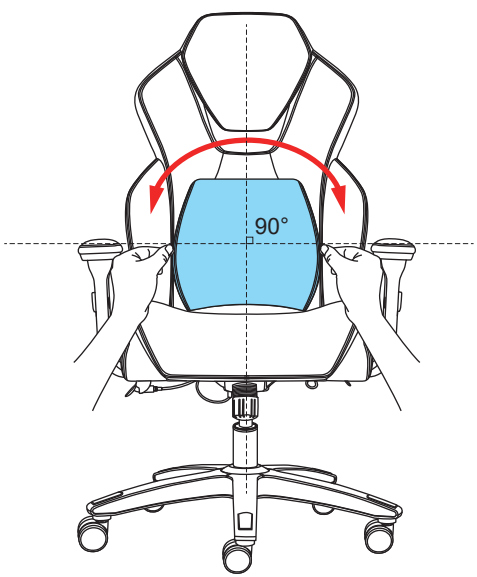

Removing seat plate from gas lift
Raise the chair to the highest level, then step on the Base (B), buckle the handle and Seat Cushion (F) with two hands. Shake the Seat (F) to separate the Gas Lift (C).

Retrait de la plaque de siège du gas lift
Soulevez d'abord le fauteuil au niveau le plus élevé, puis base (B), bouclez la poignée et le coussin du siège (F) avec deux mains. Secouez le siège (F) pour séparer le vérin à gaz (C).

Retirando la placa del asiento del gas lift
Primero levante la silla al nivel más alto, luego pise el base (B), abroche el asa y el cojín del asiento (F) con las dos manos. Sacude el asiento (F) para separar el elevador de gas (C).

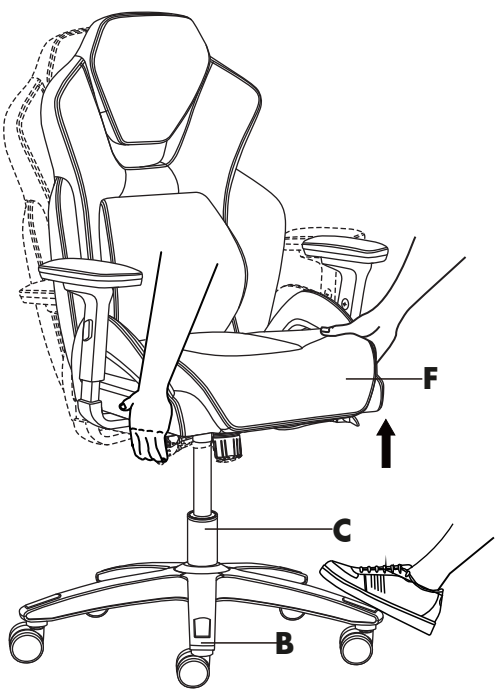

Removing gas lift from star base
Grasp the chair Base (B), and hit the bottom of the Gas Lift (C) with the soft hammer to divide the Gas Lift (C) from the Base (B).

Retrait du levage à gaz de la base star
Saisissez la base du fauteuil (B) et frappez le basde l'ascenseur à gaz (C) avec le marteau souple pour séparer l'ascenseur à gaz (C) de la base (B).

Quitando el elevador de gas de la base estrella
Tome la base de la silla (B) y golpee la parte inferior del elevador de gas (C) con el martillo blando para dividir el elevador de gas (C) de la base (B).

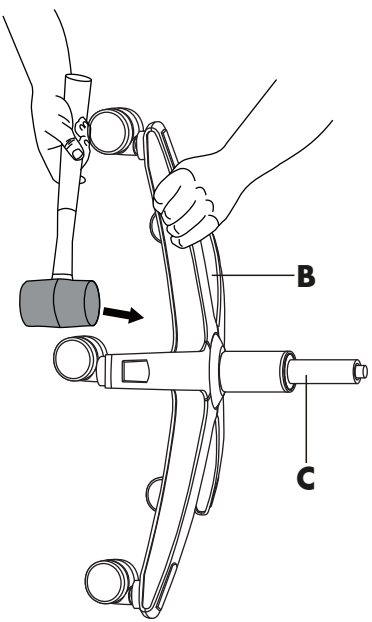

To adjust seat height
While seated, lean forward and reach under the right side of the chair to find the lever. Lift the lever and raise your body up slightly to allow the chair to rise to the desired height. Once desired height is reached, release lever to lock chair at desired height. To lower the seat, lift the lever while seated. The chair will descend until the lever is released or the chair reaches the bottom position.

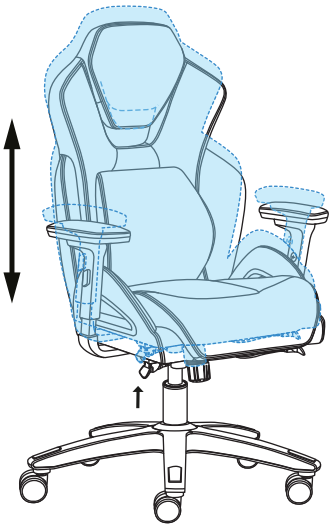

Pour régler la hauteur du siège
En position assise, inclinez-vous en avant et cherchez le levier sous le côté droit du fauteuil. Levez le levier et soulevez légèrement votre corps pour permettre au fauteuil de remonter à la hauteur désirée. Une fois la hauteur désirée atteinte, relâchez le levier pour bloquer le fauteuil à la hauteur désirée. Pour l'abaisser, levez le levier alors que vous êtes en position assise. Le fauteuil baissera jusqu'à ce que vous relâchiez le levier ou jusqu'à ce qu'il atteigne sa position la plus basse.

Para ajustar la altura del asiento
Estando sentado, inclínese hacia adelante y por el lado derecho del sillón estire la mano hasta alcanzar la manija de ajuste. Suba la manija y levante ligeramente el cuerpo para que el sillón suba a la altura deseada. Cuando haya alcanzado la altura deseada, suelte el mango para bloquear la silla en la altura deseada. Para bajar el asiento, levante la manija mientras ejerce peso sobre el asiento. La silla descenderá hasta que suelte la manija o el sillón haya llegado a la posición de fondo.

To operate tilt lockout
While seated, reach under the left side of the chair to find the lever. Push down the lever and lean back to allow the chair to tilt backwards. Pull the lever to the up position to lock the chair angle while the desired position is reached. Once you want to release the mechanism from the lock position, push the lever downward (If push the lever downward, apply more weight backward onto the back rest cushion and then release, the back rest cushion will come back to normal position.)

Réglage de l'inclinaison
En position assise, cherchez le levier sous le côté gauche du fauteuil. Poussez sur le levier et inclinez-vous vers l'arrière pour permettre au fauteuil de s'incliner vers l'arrière. Positionnez le levier vers le haut afin de verrouiller l'angle du fauteuil pour le réglage. Une fois terminé, relâchez le mécanisme de verrouillage en poussant sur le levier vers le bas. (Lorsque le levier est rabaissé, appliquez plus de force vers le bas du dossier et relâchez la force. Le dossier reviendra alors à sa position normale.)

Cómo funciona el seguro para inclinar el sillón
Cuando esté sentado, busque la palanca debajo del costado izquierdo de la silla. Empuje la palanca hacia abajo y reclínese para que la silla se incline hacia atrás. Tire la palanca hacia arriba para bloquear el ángulo de la silla mientras alcanza la posición deseada. Una vez que desee liberar el mecanismo de la posición de bloqueo, empuje la palanca hacia abajo (si empuja la palanca hacia abajo, aplique más peso hacia atrás en el respaldo acolchado y, luego, suelte, de esa manera, el respaldo acolchado volverá a su posición normal).

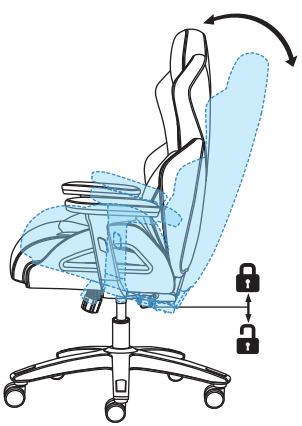

To adjust tilt tension

Reach under the front center of chair seat and grasp the round black knob. To loosen the tilt mechanism, turn the knob clockwise. This lessens the effort required to rock back and forth. Rotate the knob until desired resistance is reached.

Pour régler la tension du mécanisme d'inclinaison

Saisissez le bouton rond noir situé sous le siège. Pour desserrer le mécanisme d'inclinaison, faites tourner le bouton dans le sens des aiguilles d'une montre. Cela réduira l'effort nécessaire pour basculer dans les deux sens. Faites tourner le bouton jusqu'à ce que vous obteniez la résistance désirée.

Ajuste de la tensión en el mecanismo para inclinar el sillón

Busque debajo del asiento del sillón, en la parte central del frente y sujete la perilla negra redonda. Para aflojar el mecanismo de inclinación, de vuelta a la perilla en el sentido de las manecillas del reloj. Esto disminuye el esfuerzo necesario para moverse hacia atrásy hacia adelante. Gire la perilla hasta obtener el nivel de resistencia deseado.

To adjust arm height
Pressing the buttons on the armrests, pull up or press down the armrests to adjust arm height. Release the buttons once desired height is reached.

Pour régler la hauteur des accoudoirs
En appuyant sur les boutons des accoudoirs, soulevez ou abaissez les accoudoirs pour régler leur hauteur. Relâchez les boutons une fois la hauteur désirée obtenue.

Para ajustar la altura de los brazos
Pulse los botones del reposabrazos, suba o baje los reposabrazos para ajustar la altura del brazo. Suelte los botones cuando haya alcanzado la altura deseada.

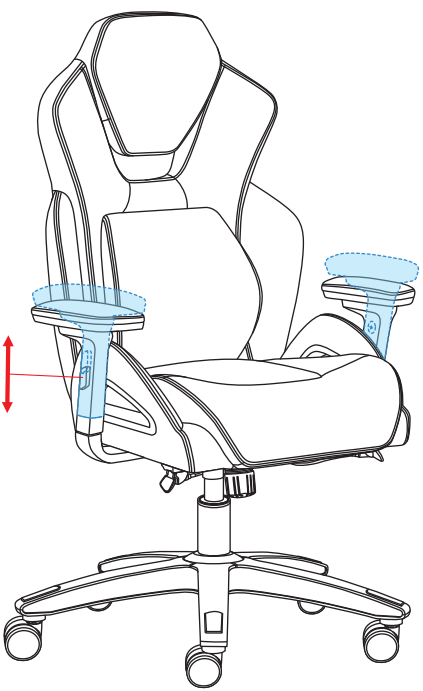

To adjust armrests angle
While seated, grasp front end of armpads and pivot them to the left or right. Adjusting arm angle can help support different types of work and shifts in posture.

Pour ajuster l'angle des garnitures de bras
En position assise, saisissez la partie avant des garnitures de bras et faites-les pivoter vers la gauche ou vers la droite. L'angle des accoudoirs peut être ajusté en fonction du type de travail exécuté et des changements de position.

Para ajustar el ángulo almohadillas de los brazos
Mientras está sentado, sujete el extremo delantero de almohadillas de los brazos y gire a la izquierda o la derecha. Ajustar el ángulo del brazo puede ayudar a brindar soporte para diferentes tipos de trabajos y cambios de postura.

To adjust armrests forward & backward
While seated, grasp the armrests and push them forward or backward to desired position.

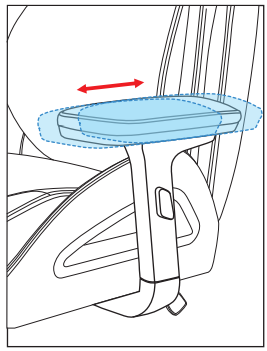

Ajustement des accoudoirs vers l'avant ou vers l'arrière
En position assise, prenez les accoudoirs et poussez-les vers l'avant ou vers l'arrière pour atteindre l'emplacement désiré.

Para ajustar los apoyabrazos hacia delante o hacia atrás
Mientras está sentado, sujete los apoyabrazos y empuje hacia delante o hacia atrás a la posición deseada.

To adjust armrests width
While seated, hold and push the armpads outwards or inwards to a desired width of arms.

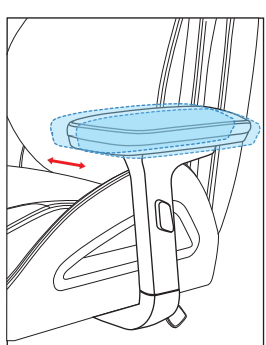

Pour régler la largeur des accoudoirs
Tout en étant assis, maintenez et poussez les coussins vers l'extérieur ou vers l'intérieur, jusqu'à ce que vous obteniez la largeur souhaitée.

Para ajustar la anchura del reposabrazos
Siéntese y sujete y empuje el reposabrazos hacia fuera o hacia dentro para conseguir el ancho deseado de brazos.

360˚ swivel
360˚ seat swivel.

Rotation de 360 degrés
Rotation du siège de 360 degrés

Giro de 360˚
Giro de 360˚ del asiento

About the breathability of the air lumbar cushion
While seated, the open-air contours of the cushion which is designed to breathe and flex, can dynamically provide continuous support by connecting with your body's natural movement. The air cushion conforms to the curve of your spinal cord and is intended to relieve your back from stress.
Note: It is not intended to diagnose, treat, cure or prevent any disease. If pain increases, please discontinue use.

Concernant la respirabilité du coussin lombaire air
Les contours extérieurs du coussin, conçu pour laisser passer l'air et s'adapter aux formes, vous assurent un soutien parfait en suivant les mouvements naturels de votre corps lorsque vous êtes assis. Le coussin d'air suit la courbe de votre colonne vertébrale pour soulager la tension sur votre dos.
Remarque : Ce produit n'est pas conçu pour diagnostiquer, traiter, soigner ou prévenir une maladie, quelle qu'elle soit. Si la douleur augmente, cessez l'utilisation.

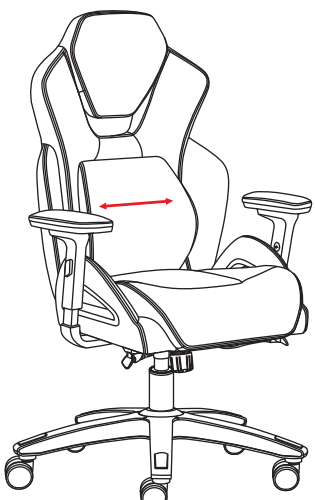

Sobre la transpirabilidad del cojín lumbar de aire
Mientras este sentado, los contornos de aire en el reposacabezas y respaldo están diseñados para respirar y ser flexibles. Dinámicamente pueden proporcionar apoyo continuo respondiendo al movimiento natural de su cuerpo. Los cojines de aire se ajustan a la curva de su columna vertebral para aliviar la tensión de su espalda.
Nota: La silla no está diseñada para diagnosticar, tratar, curar o prevenir ninguna enfermedad. Si el dolor aumenta, suspender el uso de la silla.

About the neutral posture of the air lumbar cushion

The Air™ chair has been shown to help the user achieve Neutral Posture. Neutral Posture has been shown to reduce back strain and increase long term seated comfort.

*Provides constant support as you lean back and twist

*Flexible lumbar pivots and conforms following your movement

*Continuous proper lumbar support helps keep the body in an optimal working position for maximum comfort

Concernant la position neutre du coussin lombaire air

Il a été démontré que le fauteuil Air™ aide les personnes qui l'utilisent à adopter une posture neutre. Il est reconnu que la posture neutre permet de diminuer les tensions du dos et d'améliorer le confort des personnes assises pendant de longues heures.

*Offre un soutien constant lorsque vous vous inclinez vers l'arrière et que vous vous tournez.

*Le support lombaire pivote et suit vos mouvements.

*Un support lombaire constant aide à garder le corps dans une position de travail optimale pour un confort maximal.

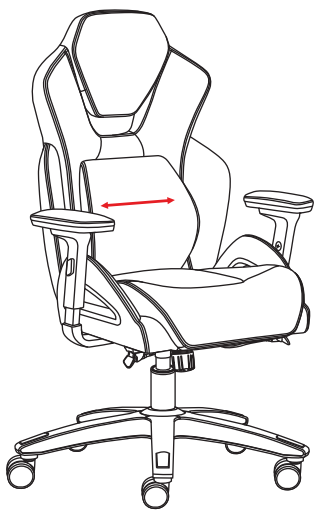

Sobre la postura neutral del cojín lumbar de aire

Se ha mostrado que la silla Air™ ayuda al usuario a conseguir una posición neutra. Se ha mostrado que la posición neutra reduce la tensión en la espalda y aumentar la comodidad al permanecer sentado por mucho tiempo.

*Proporciona apoyo constante mientras usted se recuesta y tuerce

*El lumbar flexible gira y se ajusta siguiendo su movimiento

*El apoyo lumbar continuo ayuda a mantener el cuerpo en una posición de trabajo óptima para máxima comodidad

Limited 10 Years Product Warranty

This limited warranty covers the original purchase of new product used for normal commercial, personal or household use. True Innovations seating products warrants its products will be free from defects in materials and workmanship (normal wear and tear excepted), for ten years from the date of purchase, except as provided below. True Innovations seating products, at its option, will replace with a comparable product, free of charge, any product purchased from it that fails under normal use as a result of such defect. This warranty does not apply to damage caused by fire, accident, negligence, misuse, use other than as stated in product instructions, improper cleaning or other circumstances not directly attributable to defects in materials and workmanship.

Natural variations occurring in wood or other materials will not be considered defects, and True Innovations seating products does not warrant the color-fastness or matching of colors, grains, or textures of such materials. This warranty does not apply to: modifications of the product, attachments to the product not approved by True Innovations seating products, and products that were not installed, used, or maintained in accordance with product instructions and warnings.

This warranty has the following exceptions: Fabrics, foam, veneer finishes and other covering materials are warranted for three years from date of purchase.

Proof of purchase is required in the form of a receipt (copy or original) to validate warranty. Warranty claims without the receipt may be rejected.

TRUE INNOVATIONS SEATING PRODUCTS PROVIDES THIS LIMITED WARRANTY IN LIEU OF ALL OTHER WARRANTIES EITHER EXPRESSED OR IMPLIED. EXPRESSLY EXCLUDED ARE ALL WARRANTIES OF FITNESS FOR A PARTICULAR PURPOSE OR MERCHANTABILITY. OFFICE DEPOT'S SOLE OBLIGATION AND THE USER'S EXCLUSIVE REMEDY UNDER THIS WARRANTY SHALL BE LIMITED TO THE REPAIR, REFUND (IN THE FORM OF AN OFFICE DEPOT MERCHANDISE CARD) OR REPLACEMENT AT TRUE INNOVATIONS SEATING PRODUCTS'S SOLE DISCRETION AND COST, OF PRODUCT OR COMPONENTS.

IN NO EVENT SHALL TRUE INNOVATIONS SEATING PRODUCTS, ITS AFFILIATES, SUBSIDIARIES OR PARENT COMPANIES BE RESPONSIBLE FOR CONSEQUENTIAL, SPECIAL, OR INCIDENTAL DAMAGES ARISING OUT OF A CLAIM OF DEFECTIVE PRODUCT EVEN IF TRUE INNOVATIONS SEATING PRODUCTS HAS BEEN ADVISED OF THE POSSIBILITY OF SUCH DAMAGES.

SOME STATES OR PROVINCES DO NOT ALLOW THE EXCLUSION OF IMPLIED WARRANTIES OR LIMITATIONS ON HOW LONG AN IMPLIED WARRANTY LASTS OR THE EXCLUSION OR LIMITATION OF INCIDENTIAL OR CONSEQUENTIAL DAMAGES SO THE ABOVE LIMITATIONS MAY NOT APPLY TO YOU. THIS WARRANTY GIVES YOU SPECIFIC LEGAL RIGHTS, AND YOU MAY ALSO HAVE OTHER RIGHTS WHICH MAY VARY BY STATE OR PROVINCE.

THIS WARRANTY APPLIES ONLY TO THE U.S. AND CANADA.

Service Instructions
Please call: 1-800-379-9773 for warranty service.

Garantie limitée de 10 ans

Cette garantie limitée couvre les produits neufs utilisés dans le cadre d'applications commerciales ou domestiques normales. True Innovations seating products garantit ses produits contre les défauts de matériel et de main-d'oeuvre (à l'exception de l'usure normale) durant dix ans à compter de la date d'achat, à l'exception des conditions ci-dessous. True Innovations seating products, à son gré, remplacera sans frais tout produit défectueux dans des conditions d'usure normale par un produit comparable. La présente garantie ne s'applique pas aux dommages causés par le feu, un accident, la négligence, l'usage abusif, le non-respect des instructions, un nettoyage inapproprié ou autre circonstance non directement attribuable à des défauts de matériel et de main-d'oeuvre.

Les variations naturelles du bois et des autres matériaux utilisés ne sont pas considérées comme des défauts, et True Innovations seating products ne garantit pas les couleurs, les grains et les textures de ces matériaux. La présente garantie ne s'applique pas aux produits modifiés, aux fixations non approuvées par True Innovations seating products et aux produits n'ayant pas été installés, utilisés et entretenus conformément aux instructions et aux avertissements fournis avec le produit.

Les tissus, la mousse, les placages et les autres matériaux de recouvrement sont garantis pendant trois ans à compter de la date d'achat.

Une preuve d'achat sous forme de reçu (original ou photocopie) est exigée pour valider la garantie, sans quoi les réclamations au titre de la garantie peuvent être rejetées.

CETTE GARANTIE EST FOURNIE EN LIEU ET PLACE DE TOUTE AUTRE GARANTIE. SONT EXCLUES TOUTES LES GARANTIES D'ADÉQUATION À UN USAGE SPÉCIFIQUE ET DE QUALITÉ SATISFAISANTE. LA SEULE OBLIGATION D'TRUE INNOVATIONS SEATING PRODUCTS ET VOTRE SEUL RECOURS EN VERTU DE CETTE GARANTIE SONT LIMITÉS À LA RÉPARATION DU PRODUIT, AU REMBOURSEMENT SOUS FORME DE CARTE D'ACHAT OFFICE DEPOT OU AU REMPLACEMENT DU PRODUIT OU DE COMPOSANTS À SES FRAIS.

TRUE INNOVATIONS SEATING PRODUCTS, SES FILIALES, SES COMPAGNIES ASSOCIÉES ET SES SOCIÉTÉS MÈRES NE PEUVENT ÊTRE TENUES RESPONSABLES DES DOMMAGES INDIRECTS OU PARTICULIERS INHÉRENTS À UNE RÉCLAMATION POUR PRODUIT DÉFECTUEUX MÊME SI LA POSSIBILITÉ D'UN TEL DOMMAGE A ÉTÉ DÉJÀ ÉTÉ PORTÉE À LA CONNAISSANCE D'TRUE INNOVATIONS SEATING PRODUCTS.

CERTAINS ÉTATS ET CERTAINES PROVINCES INTERDISANT L'EXCLUSION OU LES RESTRICTIONS DE DURÉE DES GARANTIES IMPLICITES OU L'EXCLUSION DES DOMMAGES INDIRECTS, LES RESTRICTIONS CI-DESSUS PEUVENT NE PAS S'APPLIQUER À VOUS. LA PRÉSENTE GARANTIE VOUS CONFÈRE DES DROITS JURIDIQUES SPÉCIFIQUES ET VOUS POUVEZ DISPOSER D'AUTRES DROITS, LESQUELS PEUVENT VARIER SELON L'ÉTAT OU LA PROVINCE.

CETTE GARANTIE S'APPLIQUE UNIQUEMENT AU CANADA ET AUX ÉTATS-UNIS.

Procédure de réclamation en vertu de la garantie
Pour faire une réclamation, composez le 1-800-379-9773.

Garantía limitada de 10 años para el producto

Esta garantía limitada cubre la adquisición original de un producto nuevo utilizado con fines comerciales, personales o domésticos normales. True Innovations seating products garantiza que sus productos estarán exentos de defectos materiales y de fabricación (a excepción de los derivados de un uso y desgaste normal) durante diez años a partir de la fecha de compra del producto, con la salvedad de lo dispuesto a continuación. True Innovations seating products, a su discreción, sustituirá de forma gratuita por un producto de características similares cualquier producto adquirido que no soporte unas condiciones de uso normales como consecuencia de dicho defecto. Esta garantía no se aplica a daños causados por incendio, accidente, negligencia, uso incorrecto o cualquier otro uso no especificado en las instrucciones del producto, así como a daños causados por una limpieza incorrecta o por otras circunstancias no atribuibles de forma directa a defectos en los materiales y la fabricación.

Los cambios atribuibles a la propia naturaleza de la madera u otros materiales no se considerarán defectos y True Innovations seating products no garantiza la resistencia del color o la coincidencia del color, el veteado o la textura de dichos materiales. Esta garantía no se aplica a: modificaciones del producto, accesorios del producto no aprobados por True Innovations seating products y productos no instalados, utilizados o mantenidos de acuerdo a las instrucciones y advertencias del producto.

Esta garantía cuenta con las siguientes excepciones: el tejido, la espuma, el acabado de chapa y el resto de materiales de revestimiento tienen una garantía de tres años a partir de la fecha de compra.

Se requiere el recibo de compra (copia u original) para validar la garantía. Los reclamos relacionados con la garantía podrían ser rechazados si no se presenta dicho recibo.

ESTA GARANTÍA LIMITADA DE TRUE INNOVATIONS SEATING PRODUCTS SUSTITUYE A TODAS LAS DEMÁS GARANTÍAS, YA SEAN EXPLÍCITAS O IMPLÍCITAS. QUEDAN EXPRESAMENTE EXCLUIDAS TODAS LAS GARANTÍAS DE ADECUACIÓN PARA UN DETERMINADO FIN O COMERCIABILIDAD. LA ÚNICA OBLIGACIÓN DE TRUE INNOVATIONS SEATING PRODUCTS Y EL ÚNICO RECURSO DEL USUARIO EN VIRTUD DE ESTA GARANTÍA CONSISTIRÁ EN LA REPARACIÓN, REEMBOLSO (MEDIANTE UNA TARJETA COMERCIAL DE OFFICE DEPOT) O SUSTITUCIÓN, SEGÚN ESTIME OPORTUNO ODP Y ASUMIENDO TODOS LOS COSTES, DEL PRODUCTO O SUS COMPONENTES.

EN NINGÚN CASO TRUE INNOVATIONS SEATING PRODUCTS, SUS AFILIADOS, SUBSIDIARIOS O EMPRESAS MATRICES SERÁN RESPONSABLES DE DAÑOS DERIVADOS, ESPECIALES O NO INTENCIONADOS PROCEDENTES DE UNA RECLAMACIÓN POR UN PRODUCTO DEFECTUOSO, AUNQUE SE HAYA ADVERTIDO A TRUE INNOVATIONS SEATING PRODUCTS DE LA POSIBILIDAD DE TALES DAÑOS.

ALGUNAS ESTADOS O PROVINCIAS NO PERMITEN LA EXCLUSIÓN DE GARANTÍAS IMPLÍCITAS, LAS LIMITACIONES SOBRE LA DURACIÓN DE UNA GARANTÍA IMPLÍCITA O LA EXCLUSIÓN O LIMITACIÓN DE DAÑOS DERIVADOS O NO INTENCIONADOS, POR LO QUE ES POSIBLE QUE LAS LIMITACIONES MENCIONADAS NO SE APLIQUEN EN SU CASO. ESTA GARANTÍA OTORGA AL USUARIO DERECHOS
LEGALES ESPECÍFICOS; ADEMÁS, ES POSIBLE QUE GOCE DE OTROS DERECHOS QUE VARÍAN SEGÚN EL ESTADO O LA PROVINCIA.

ESTA GARANTÍA SE APLICA SÓLO EN EE. UU. Y CANADÁ.

Instrucciones de servicio
Llame al 1-800-379-9773 para obtener más información sobre el servicio de garantía.

Shaq™ and Shaquille O'Neal™;
Rights of Publicity and Persona Rights: ABG-Shaq, LLC.