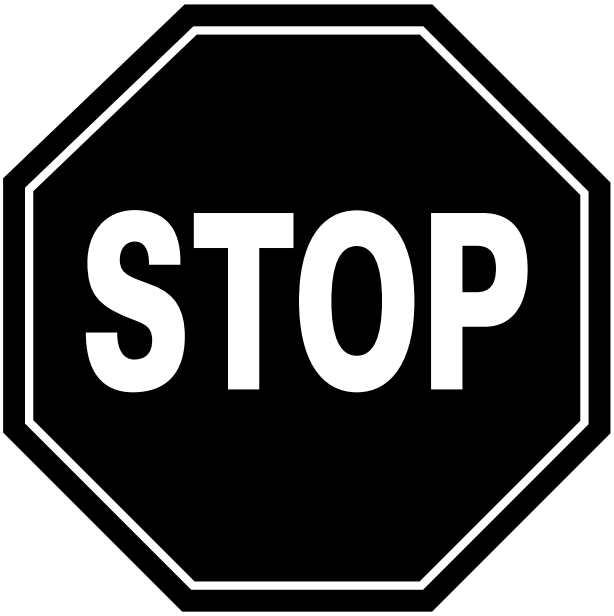

If you're having any trouble, contact us before reaching out to the retailer.

Call toll free: 1-800-950-4782
Monday-Friday
8:30 a.m. – 7:30 p.m. EST

Do not return this product to the store.

Call us directly. We'll make it right. Our customer service representatives are trained to provide step-by-step assembly instructions and can easily replace any missing or damaged parts.

Thank you for choosing Work Pro!

THIS PAGE INTENTIONALLY LEFT BLANK

WORKPRO®

60W Low Storage Cabinet with Drawers
Armoire basse avec tiroirs 60L
Armario bajo con cajones de 60An

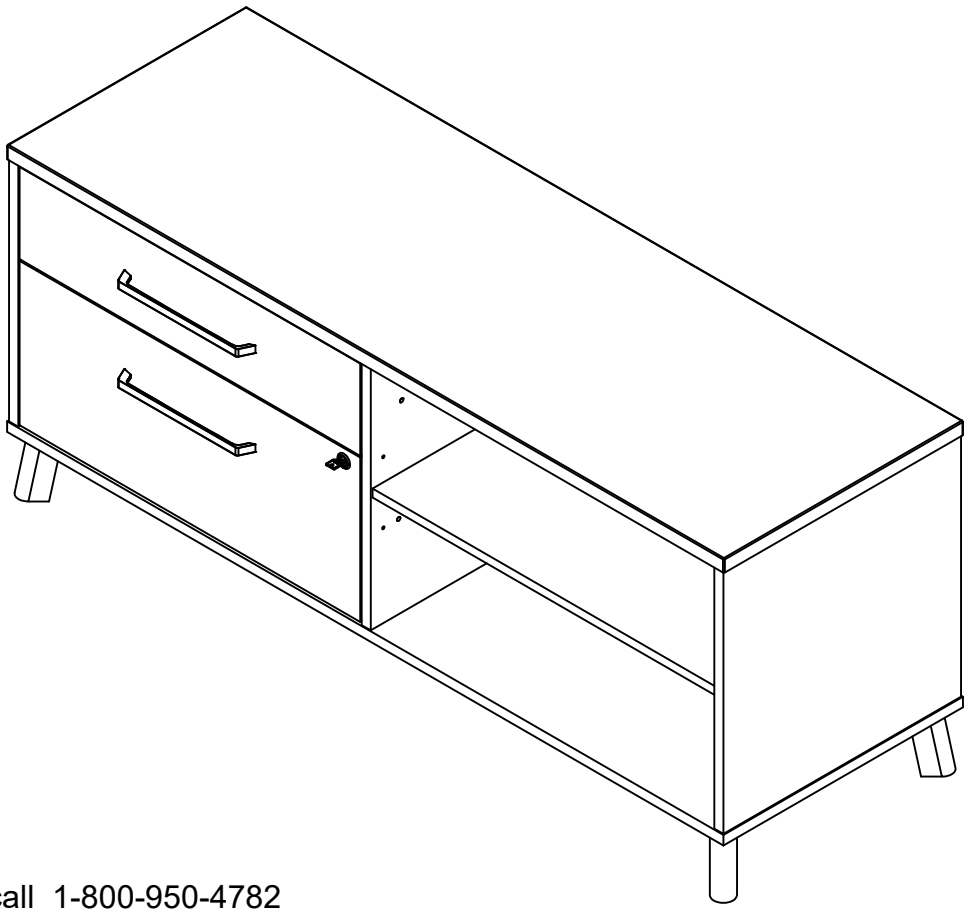

For customer support, call 1-800-950-4782
Pour le soutien à la clientèle, appelez le 1-800-950-4782
Liame para asistencia al cliente 1-800-950-4782

Assembly instructions and warranty information
Instructions d'assemblage et information sur la garantie
Instrucciones para el ensamblaje e información sobre la garantía

Date manufactured / Date de fabrication / Fecha de fabricación:

Lot # / Numéro de lot / Número de lote:

MVS160SGK / 6517983

MVS160MHK / 6490905

A222723

CONGRATS ON YOUR NEW PURCHASE!

FÉLICITATIONS POUR VOTRE NOUVEL ACHAT !

We are thrilled to welcome you to the Bush Business Furniture family. To ensure you get the most out of your new product, please follow the steps below.

Nous sommes ravis de vous accueillir dans la famille Bush Business Furniture. Pour vous permettre de profiter au mieux de votre nouveau produit, veuillez suivre les étapes ci-dessous.

1

Activate Your Warranty
Activez votre garantie

Register your product for warranty coverage by scanning the QR code or visiting bushbusinessfurniture.com/warranty. This ensures you receive the best support and service.

Enregistrez votre produit pour être couvert par la garantie en scannant le code QR ou en visitant le bushbusinessfurniture.com/warranty. Vous pourrez ainsi bénéficier d'une assistance et d'un service de qualité.

Scan for Warranty Activation
Balayer pour activer la garantie
https://bushbusiness.zendesk.com/hc/en-ca/requests/new?ticket_form_id=23496338049300

2

How Did We Do?
Comment avez-vous aimé votre expérience ?

We value your feedback. Please take a moment to complete our survey by scanning the QR code. Your input helps us improve our products and services.

Votre avis nous intéresse. Nous vous invitons à prendre un moment pour répondre à notre sondage en scannant le code QR. Vos commentaires nous aident à améliorer nos produits et nos services.

Scan for NPS Survey
Balayer pour répondre au sondage
https://www.surveymonkey.com/r/THJP863

3

Assembly Tips
Conseils d'assemblage

To make assembly easier, follow our detailed instructions and refer to the video guides available on our website. Scan the QR code for assembly tips and tricks.

Pour faciliter l'assemblage, suivez nos instructions détaillées et consultez les guides vidéo disponibles sur notre site Web. Scannez le code QR pour obtenir des trucs et conseils d'assemblage.

Scan for Assembly Tips
Balayer pour les conseils d'assemblage
https://bushbusiness.zendesk.com/hc/en-ca/articles/31743712647572-Videos

4

Review & Renew
Des avis pour l'avenir

Share your experience with others by leaving a review. As a thank you, we'll plant trees on your behalf, contributing to a greener planet. Scan the QR code to review.

Partagez votre expérience en laissant un avis. Pour vous remercier, nous planterons un arbre en votre nom pour un avenir plus vert. Scannez le code QR pour laisser un avis.

Scan to Leave a Review
Balayer pour laisser un avis
https://esolutionsfurniture.com/review-and-renew/

OUR TEAM IS HERE TO HELP.
NOTRE ÉQUIPE EST LÀ POUR VOUS AIDER.

If you have any questions or need assistance, our dedicated support team is ready to help. Visit our website for customer support or call our toll-free number.

Si vous avez des questions ou si vous avez besoin d'aide, notre équipe de soutien dévouée est prête à vous aider. Visitez notre site Web pour contacter notre service à la clientèle ou appelez notre numéro de téléphone sans frais.

Visit our website:
Visitez notre site Web :
bushbusinessfurniture.com/support

Call our toll-free number:
Appelez notre numéro sans frais :
1-800-950-4782

PLEASE READ WARNINGS

Improper use can cause safety hazards, or damage to your furniture and household items.

Warning	Do	Don't	Why it's important
Serious injury may occur.	• Assemble following all instructions using all indicated parts and hardware provided. • Verify furniture is stable on it's own. Place heaviest items in the lower drawers. • Always load the bottom drawer first. Check before using that only one drawer opens at a time. • Evenly distribute files front to back. If so equiped, extend front levelers 1/4" more than rear levelers so unit tilts slightly rearward."	• Do not load with a television or other heavy equipment. • Do not exceed the maximum load limits stated in the instructions. • Do not allow children to stand, climb, or hang on furniture."	• Improper assembly, use or loading can lead to product instability, tip-over or collapse.
Serious injury may occur.	• Properly install and maintain the anti-tip mechanism.		• The anti-tip mechanism prevents more than one drawer from being opened at once which may lead to instability or product tip-over.

Caution	Do	Don't	Why it's important
Injury may occur.	• Unload unit prior to moving starting with top drawer first.	• Do not move unit when loaded.	• Loaded units are heavy and are not designed to be moved when loaded.

PLEASE READ WARNINGS

Improper use can cause safety hazards, or damage to your furniture and household items.

Advertencia	Hacer	No	Por qué es importante
Se pueden producir lesiones graves.	• Ensamble siguiendo todas las instrucciones utilizando todas las piezas y ferretería indicados provistos. • Verifique que los muebles sean estables por sí mismos. • Coloque los artículos más pesados en los cajones inferiores. • Siempre cargue primero el cajón inferior. • Compruebe antes de usar que solo se abre un cajón a la vez. • Distribuya uniformemente los archivos de adelante hacia atrás. Si está equipado, extienda los niveladores delanteros 1/4 " "más que los niveladores traseros para que la unidad se incline ligeramente hacia atrás."	• No cargue con un televisor u otro equipo pesado. No exceda los límites máximos de carga establecidos en las instrucciones. • No permita que los niños se paren, trepen o cuelguen de muebles.	• El ensamblaje, uso o carga inadecuados pueden provocar inestabilidad del producto, vuelco o colapso.
Se pueden producir lesiones graves.	• Instale y mantenga adecuadamente el mecanismo antivuelco.		• El mecanismo antivuelco evita que se abra más de un cajón a la vez, lo que puede provocar inestabilidad o vuelco del producto.

Atencíon	Hacer	No	Por qué es importante
Se pueden producir lesiones.	• Descargue la unidad antes de moverla, comenzando primero con el cajón superior.	• No mueva la unidad cuando esté cargada.	• Las unidades cargadas son pesadas y no están diseñadas para moverse cuando están cargadas.

PLEASE READ WARNINGS

Improper use can cause safety hazards, or damage to your furniture and household items.

Avertissement	Faire	Ne le fais pas	Pourquoi c'est important
Des blessures graves peuvent survenir.	• Assemblez en suivant toutes les instructions en utilisant toutes les pièces et le matériel indiqués fournis. • Vérifiez que les meubles sont stables par eux-mêmes. • Placez les objets les plus lourds dans les tiroirs inférieurs. • Chargez toujours le tiroir inférieur en premier. • Vérifiez avant d'utiliser qu'un seul tiroir s'ouvre à la fois. • Répartissez uniformément les fichiers d'avant en arrière. • Si tel est le cas, déployez les niveleurs avant de 1/4 po de plus que les niveleurs arrière afin que l'appareil s'incline légèrement vers l'arrière.	• Ne chargez pas avec un téléviseur ou un autre équipement lourd. Ne dépassez pas les limites de charge maximale indiquées dans les instructions. • Ne laissez pas les enfants se tenir debout, grimper ou s'accrocher aux meubles.	• Un assemblage, une utilisation ou un chargement incorrects peuvent entraîner une instabilité du produit, un renversement ou un effondrement.
Des blessures graves peuvent survenir.	• Installez et entretenez correctement le mécanisme anti-basculement.		• Le mécanisme anti-basculement empêche l'ouverture simultanée de plusieurs tiroirs, ce qui peut entraîner une instabilité ou un renversement du produit.

Attention	Faire	Ne le fais pas	Pourquoi c'est important
Des blessures peuvent survenir.	• Déchargez l'unité avant de déplacer en commençant par le tiroir supérieur en premier.	• Ne déplacez pas l'unité lorsqu'elle est chargée.	• Les unités chargées sont lourdes et ne sont pas conçues pour être déplacées lorsqu'elles sont chargées.

Parts - Pièces - Piezas

A222723

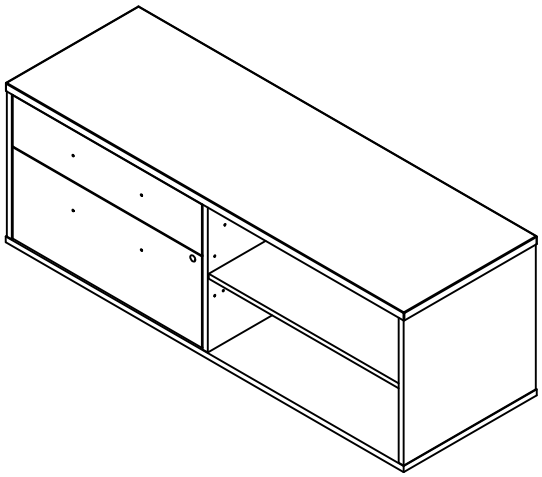

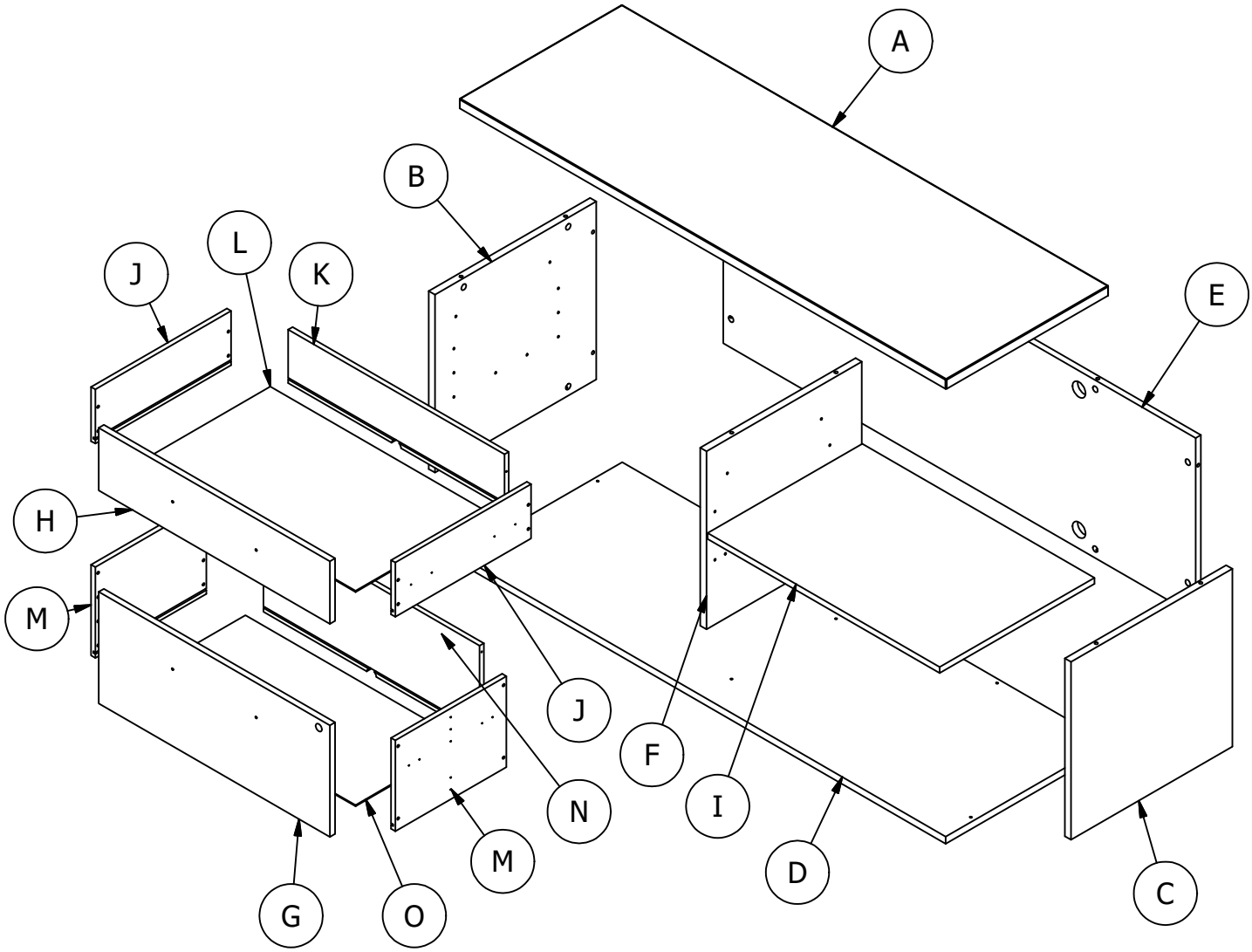

WORKPRO®

Fasteners - Fixations - Sujetadores

A222723

H218835 (Black) #8 x .5" [8]

H23480 #8-32 x 7/8" [4]

H150333 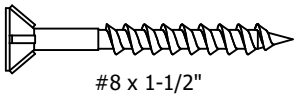 #8 x 1-1/2" [8]

H146988 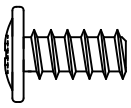 Euro 13/14mm [10]

H93526 6.2 x 13mm [16]

H171556 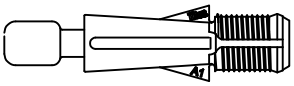 TL4 [4]

H72988 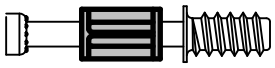 KD [16]

H192100 #8 x 1/2" [22]

H195734 M6.3 X 13MM [10]

H181468US [20]

WORKPRO®

Hardware / Quincaillerie / Quincaillas

A222723

H89793 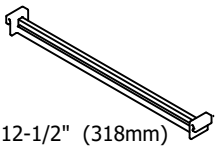

[1]

Q220669 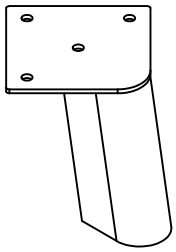
[4]

H214977 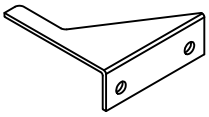
[1]

H23604 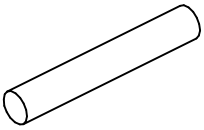
[4]

H146990 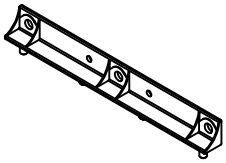
[2]

H126396 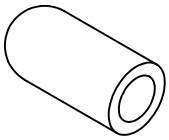
[4]

H100445 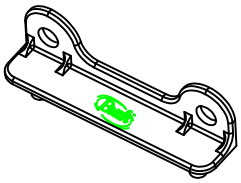
[2]

H215921
[1]

H146989 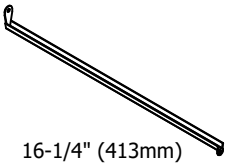

[1]

H215192 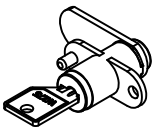
[1]

H173172 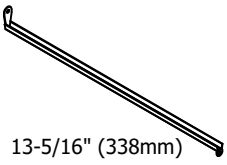

[1]

H210278 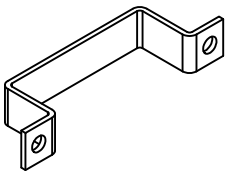
[1]

WORKPRO®

Have an assembly question or need a replacement part? Just ca ll 1-800-950-4782, we are here to help.
¿Tiene alguna pregunta sobre el montaje o necesita una pieza de repuesto? Simplemente llame al 1-800-950-4782, estamos aquí para ayudarle.
Vous avez une question concernant !'assemblage ou vous avez besoin d'une pièce de rechange? Appelez au 1-800-950-4782, nous sommes là pour vous aider.

Hardware / Quincaillerie / Quincaillas

A222723

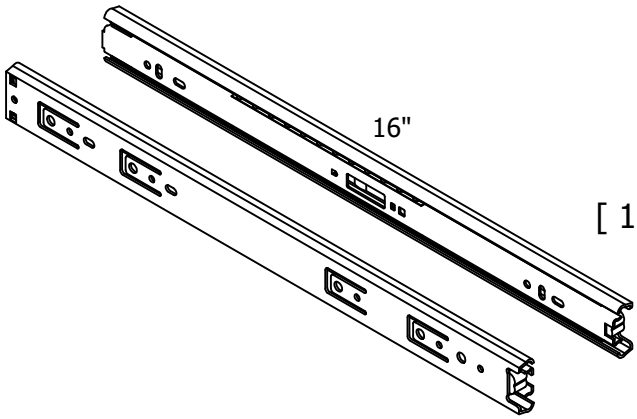

Q216346 [1]

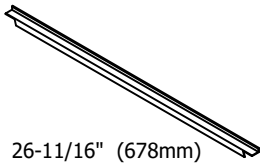

H95581 [1]

26-11/16" (678mm)

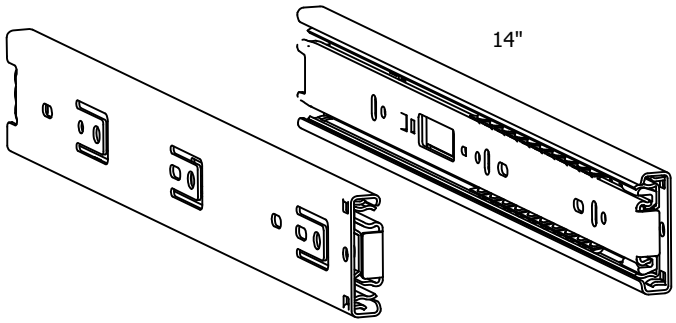

Q214908 [1]

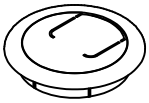

H147659 [4]

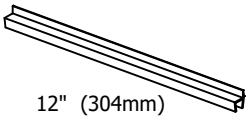

H94928 [2]

12" (304mm)

[2]

3mm

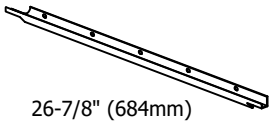

H215531 [1]

26-7/8" (684mm)

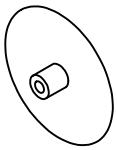

[12]

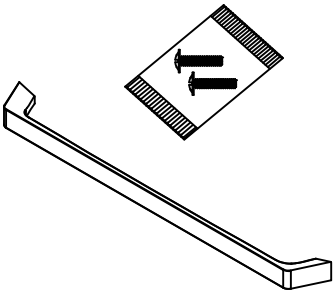

H218382 [2]

[9]

5mm

WORKPRO®

Have an assembly question or need a replacement part? Just ca ll 1-800-950-4782, we are here to help.
¿Tiene alguna pregunta sobre el montaje o necesita una pieza de repuesto? Simplemente llame al 1-800-950-4782, estamos aquí para ayudarle.
Vous avez une question concernant !'assemblage ou vous avez besoin d'une pièce de rechange? Appelez au 1-800-950-4782, nous sommes là pour vous aider.

STEP-ÉTAPE-PASO 1	Prepare - Préparer - Preparar	A222723

H146990 [2]

H215531 [1]
26-7/8" (684mm)

H192100 [5]
#8 x 1/2"

H100445 [2]

H210278 [1]

H146988 [10]
Euro 13/14mm

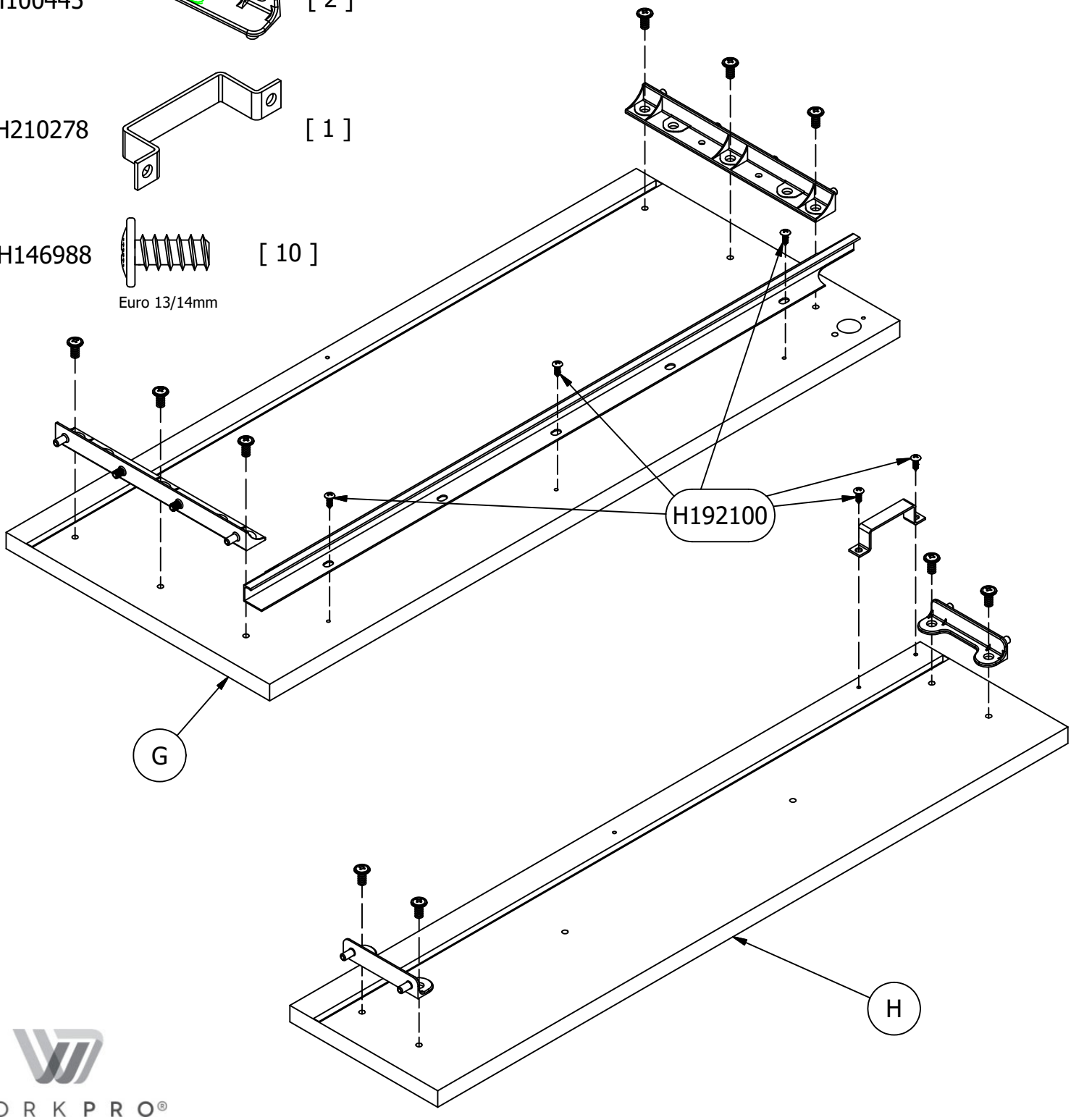

WORKPRO®

Assemble - Assembler - Assemblar

H218835 [8]
(Black) #8 x .5"

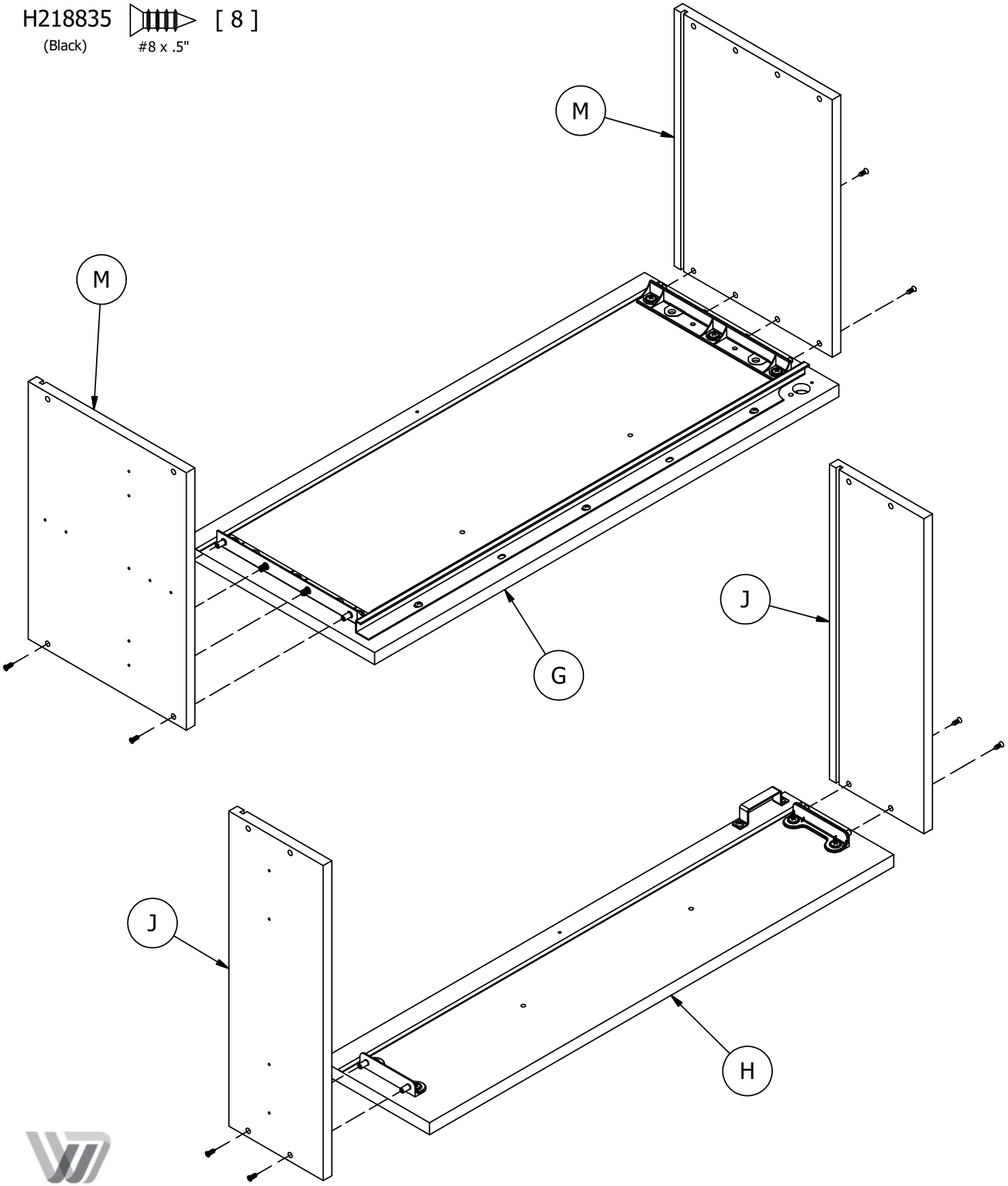

WORKPRO®

Assemble - Assembler - Assemblar

H150333 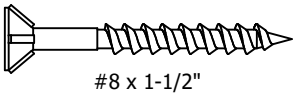 [8]

#8 x 1-1/2"

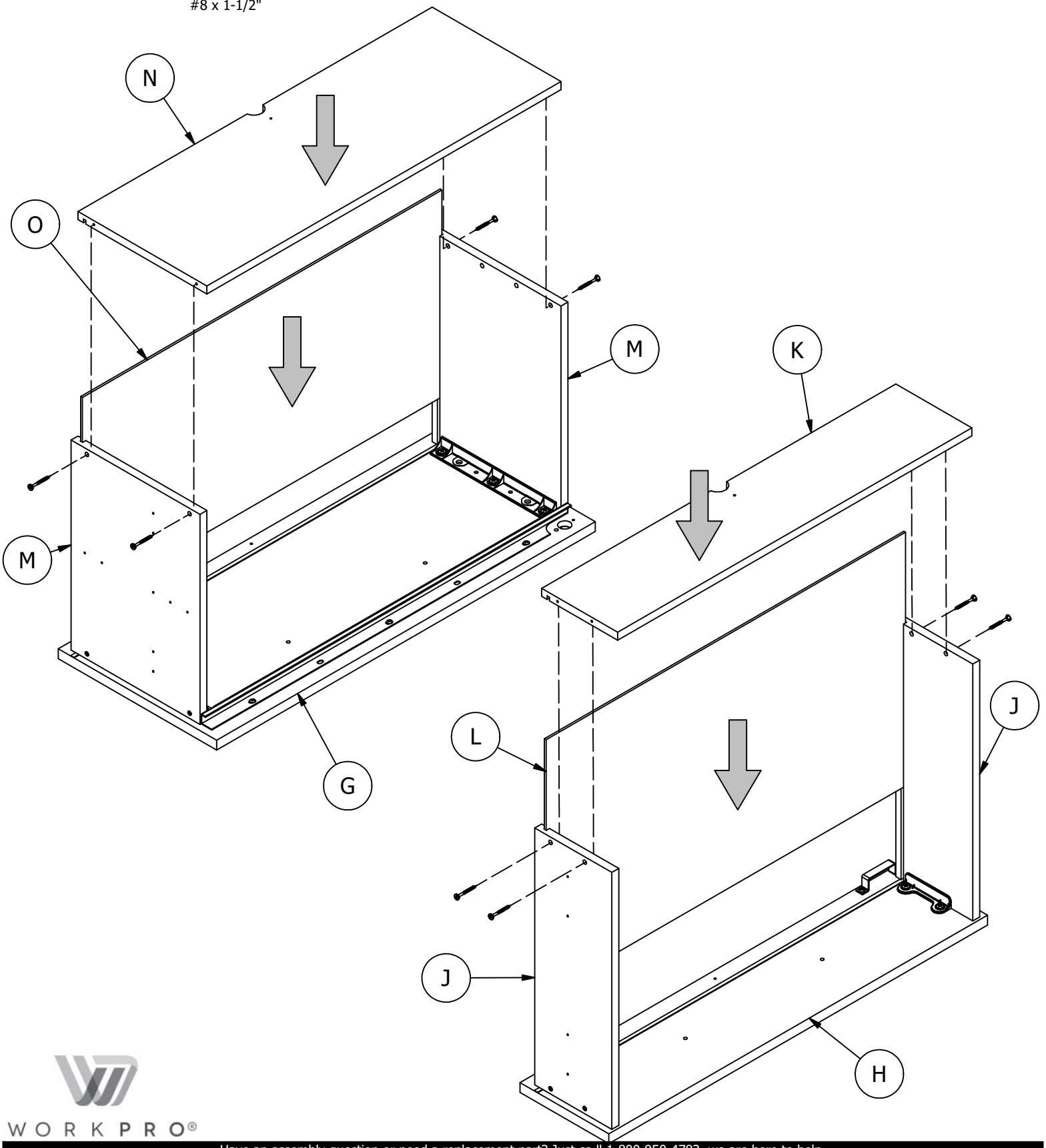

WORKPRO®

Install - Installer - Instalar

H146989 [1]

16-1/4" (413mm)

H173172 [1]

13-5/16" (338mm)

H192100 [4]

#8 x 1/2"

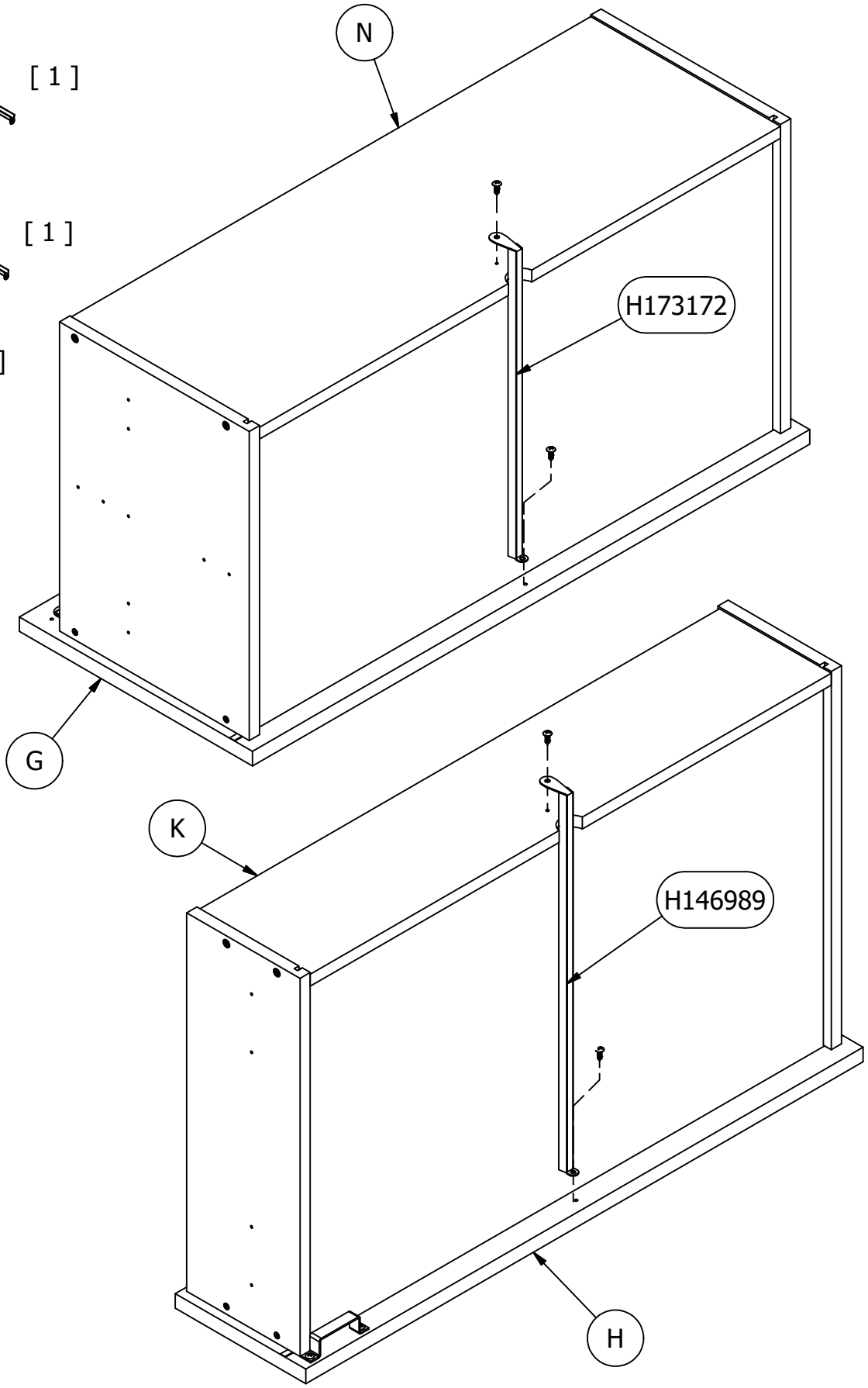

WORKPRO®

Slides Must Be Separated Before Assembly.
After Separated, Set Aside Until Needed for Assembly.

Las diapositivas deben separarse antes del montaje.
Después de la separación, déjelo a un lado hasta que sea necesario.

Les glissières doivent être séparées avant l'assemblage.
Après la séparation, mettez de côté jusqu'au moment de l'assemblage.

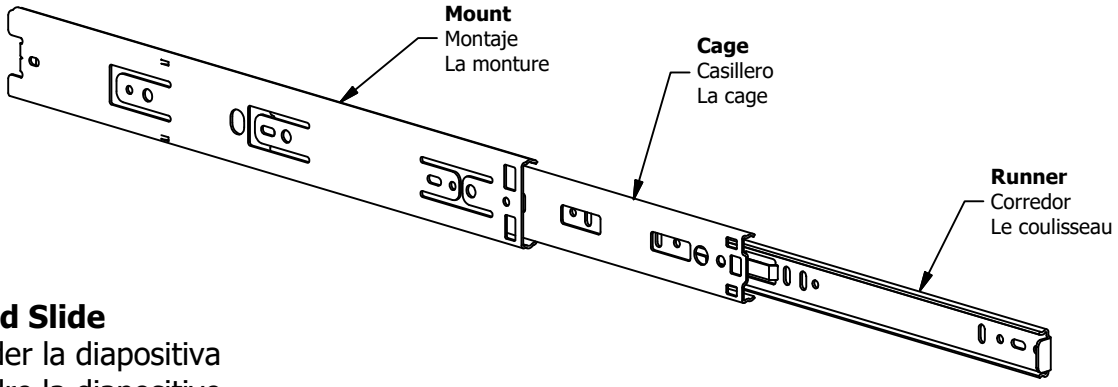

STEP 1: Extend Slide
Extender la diapositiva
Extendre la diapositive

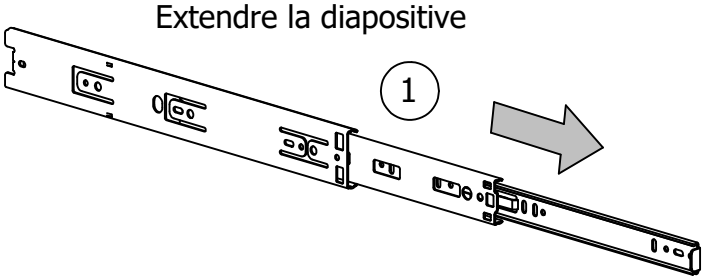

STEP 2: Push Button
Presionar el botón
Bouton poussoir

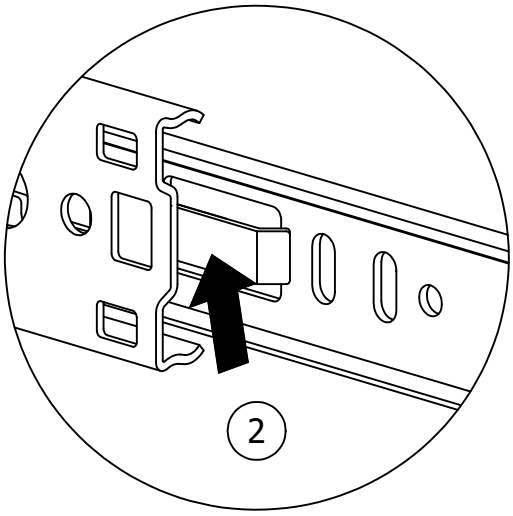

STEP 3: Remove Runner
Quitar el corredor
Enlever le coureur

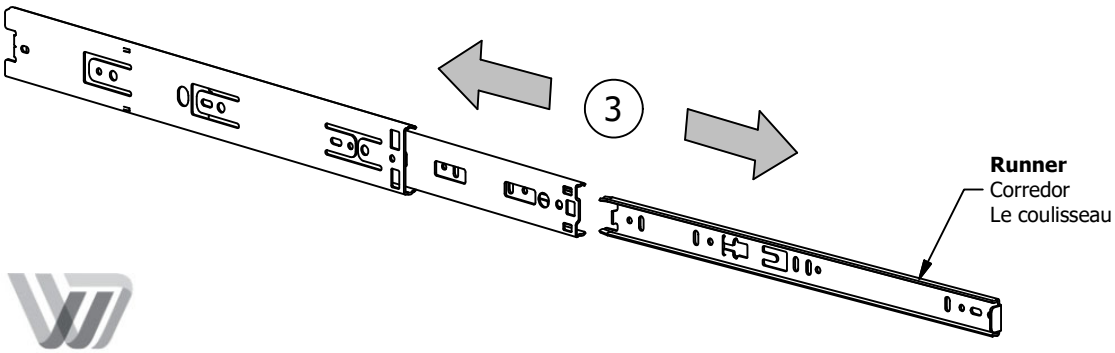

WORKPRO®

Install - Installer - Instalar

A222723

Important / Importante

Do not use the screws in the bags with the H218382, use instead the H23480 screws.
Ne pas utiliser les vis ensachées avec le H218382, veuillez plutôt utiliser les H23480.
No use los tornillos en la bolsa con el H218382, use, mas bien, los tornillos H23480.

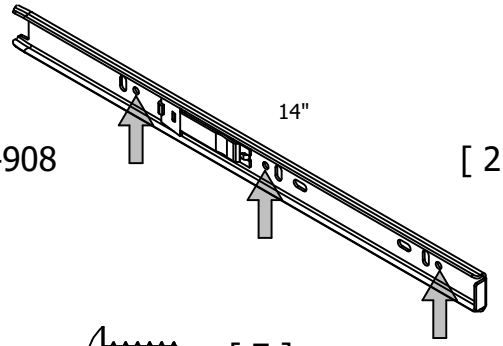

Q214908 [2]

H192100 [7]

#8 x 1/2"

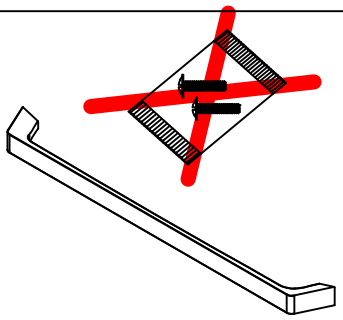

H218382 [1]

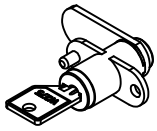

H215192 [1]

H215921 [1]

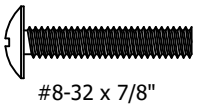

H23480 [2]

#8-32 x 7/8"

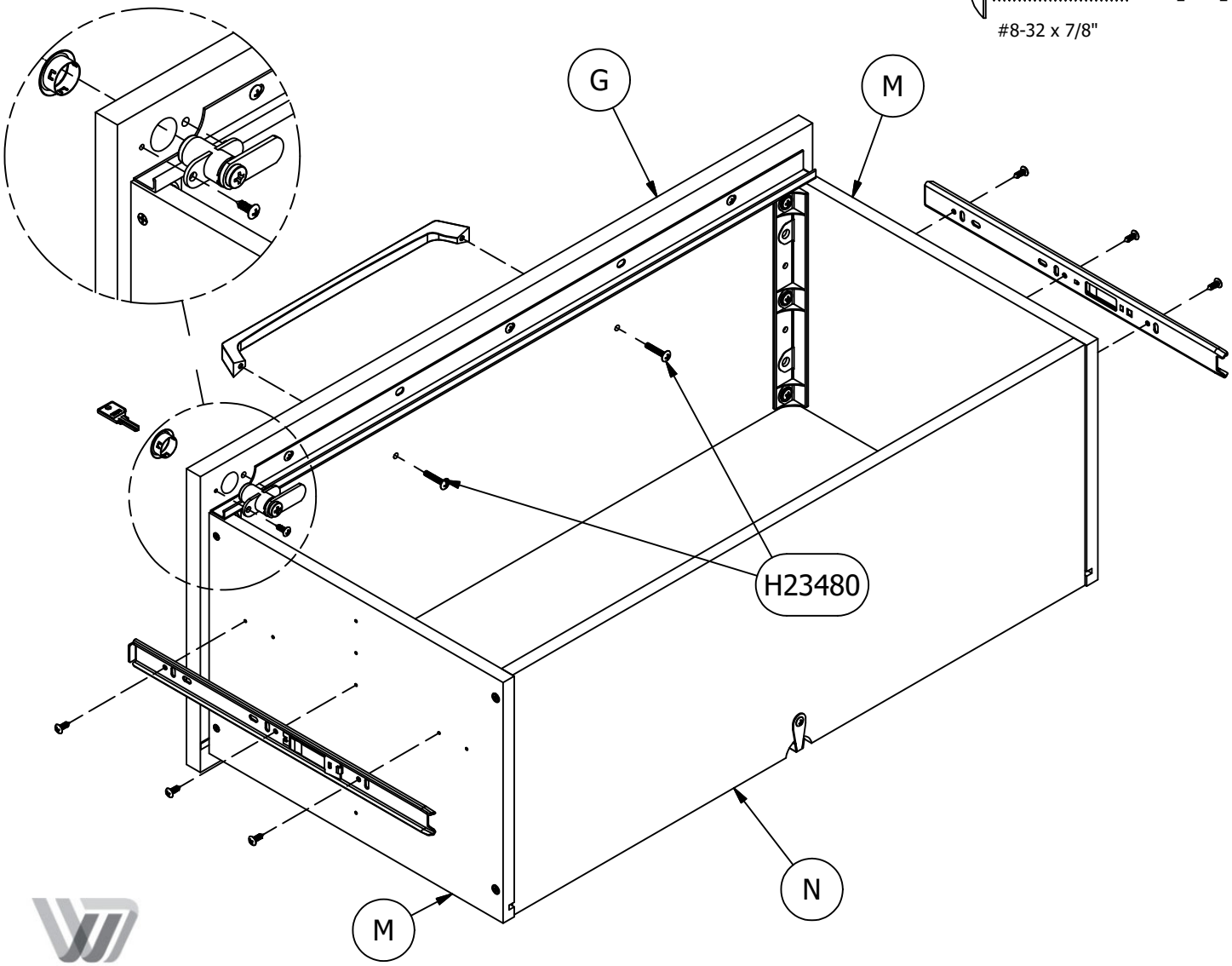

WORKPRO®

Install - Installer - Instalar

H94928 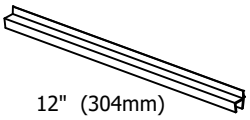 [2]

12" (304mm)

H89793 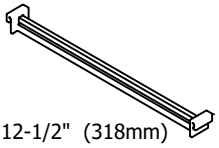 [1]

12-1/2" (318mm)

H95581 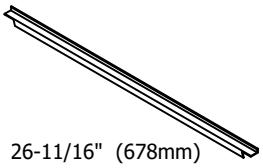 [1]

26-11/16" (678mm)

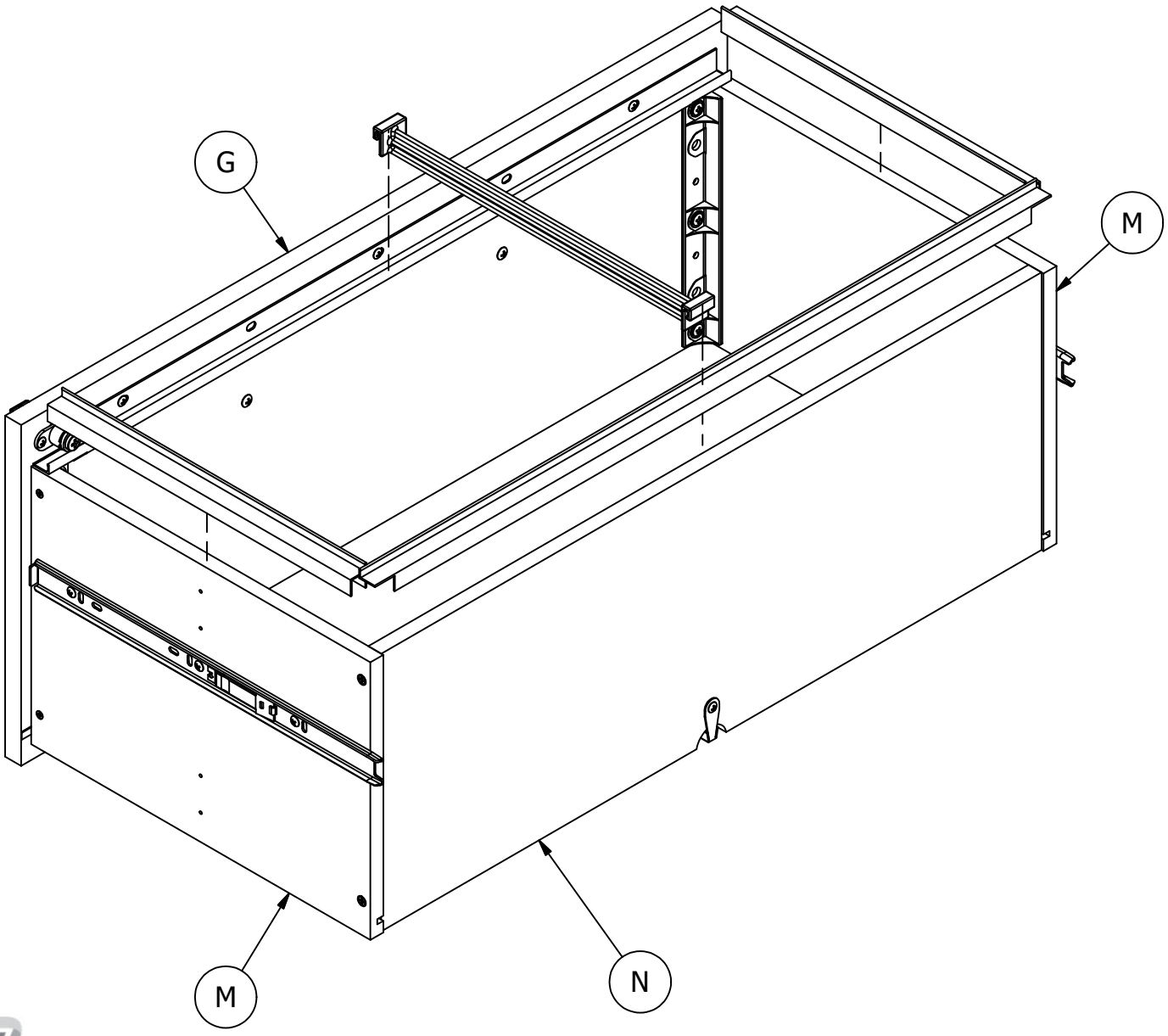

WORKPRO®

Install - Installer - Instalar

A222723

Important / Importante

Do not use the screws in the bags with the H218382, use instead the H23480 screws.
Ne pas utiliser les vis ensachées avec le H218382, veuillez plutôt utiliser les H23480.
No use los tornillos en la bolsa con el H218382, use, mas bien, los tornillos H23480.

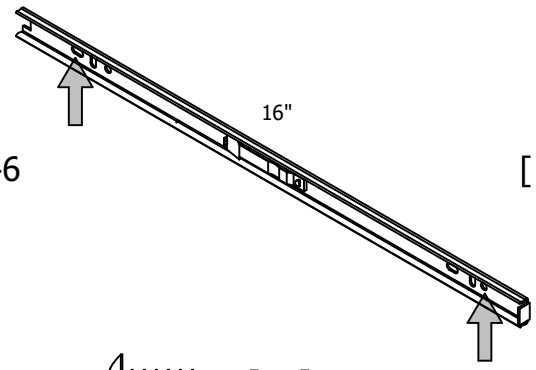

Q216346 [2]

H192100 [4]

#8 x 1/2"

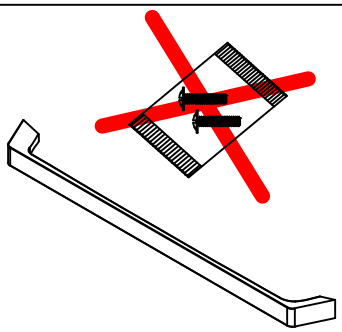

H218382 [1]

H23480 [2]

#8-32 x 7/8"

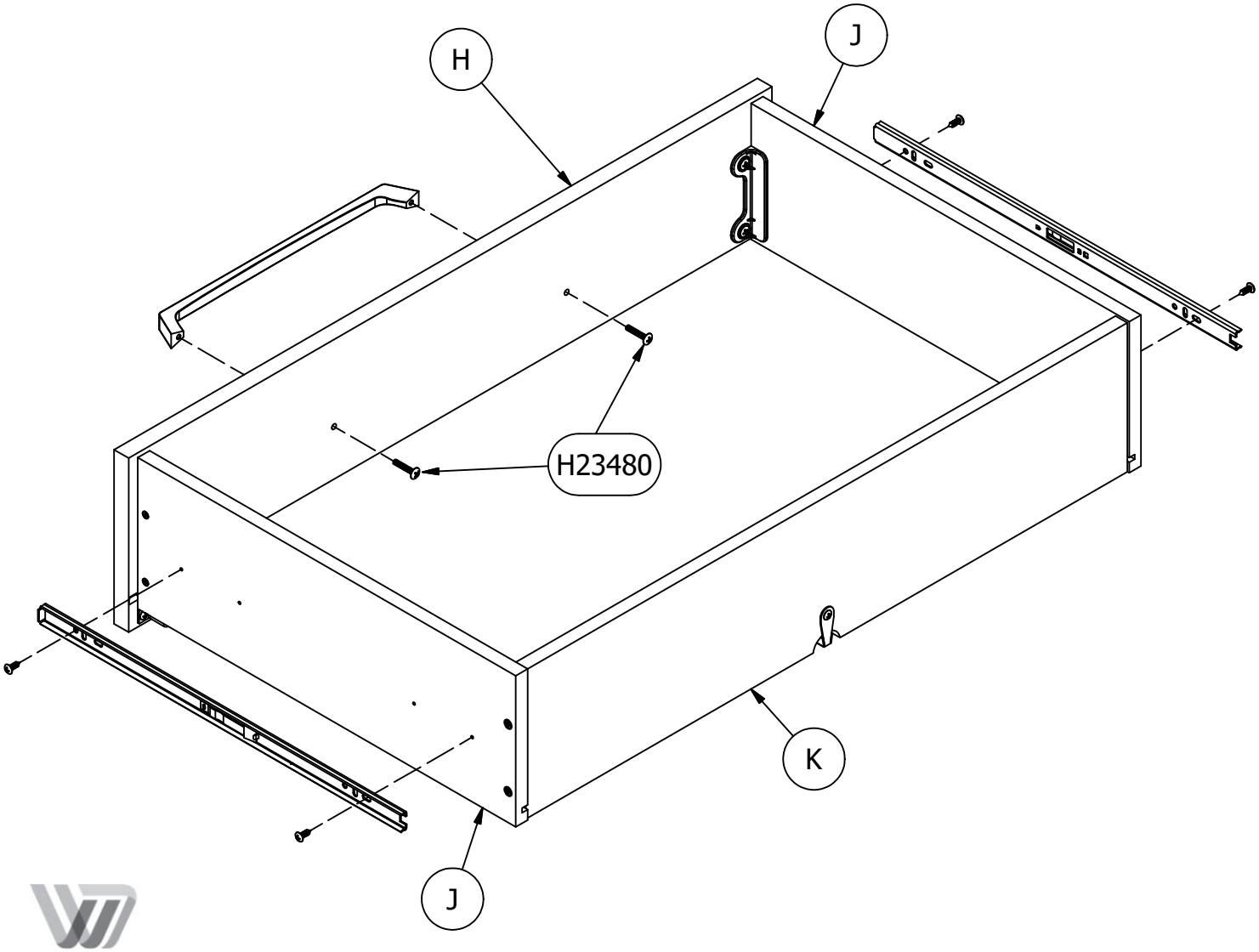

WORKPRO®

Option - Opción - Option

A222723

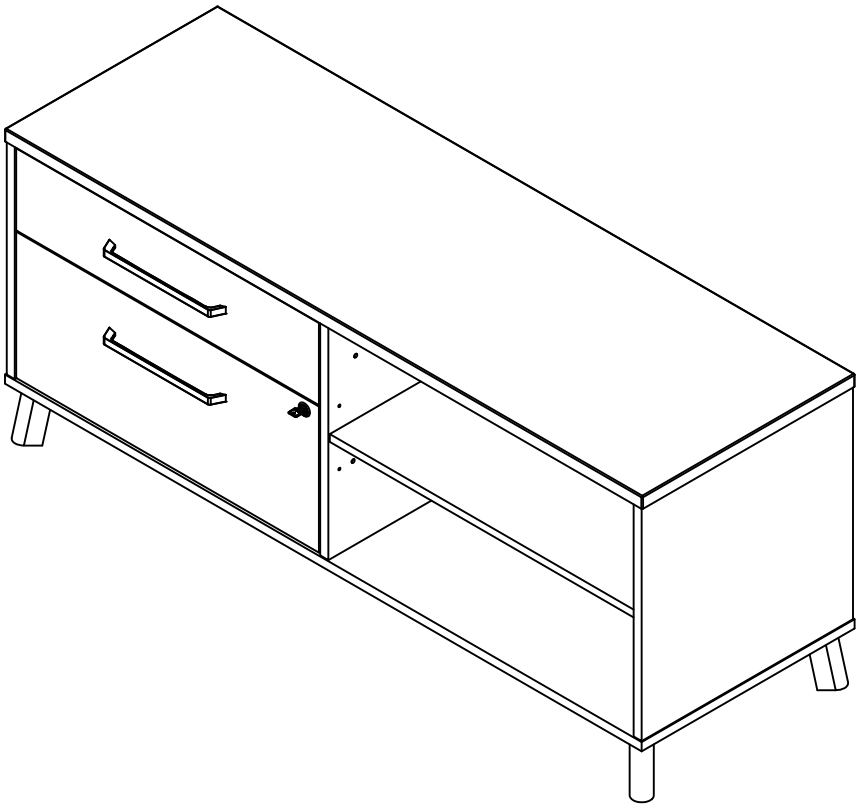

Go to Step 10.
Proceda al paso 10.
Allez à l'étape 10.

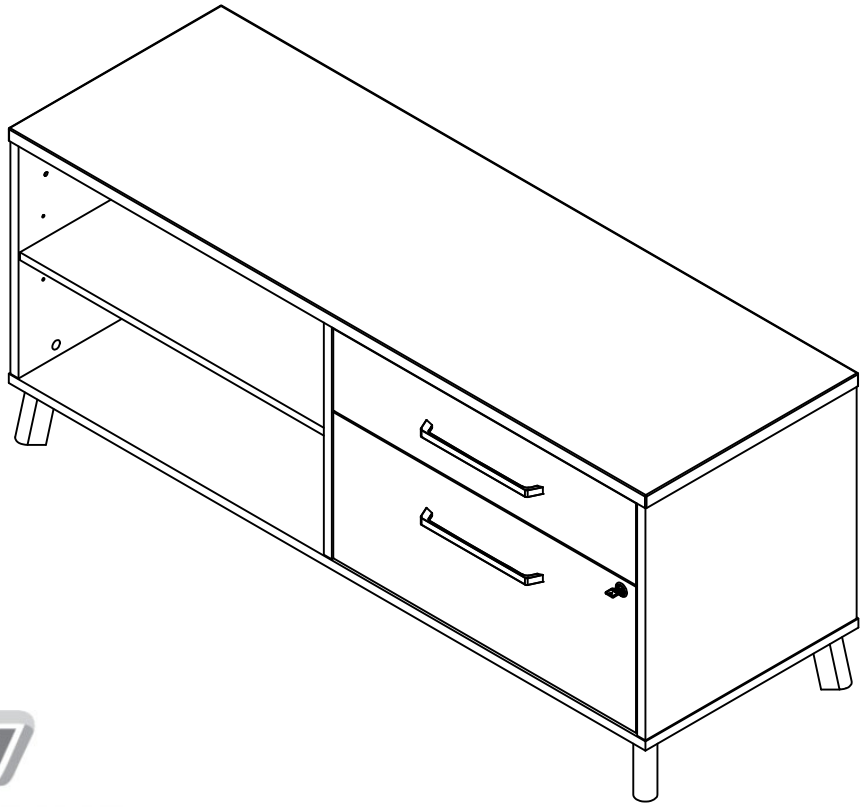

Go to Step 21.
Proceda al paso 21.
Allez à l'étape 21.

WORKPRO®

Prepare - Préparer - Preparar

A222723

Q214908

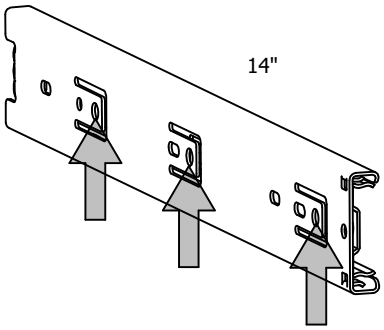

[1]

Q216346

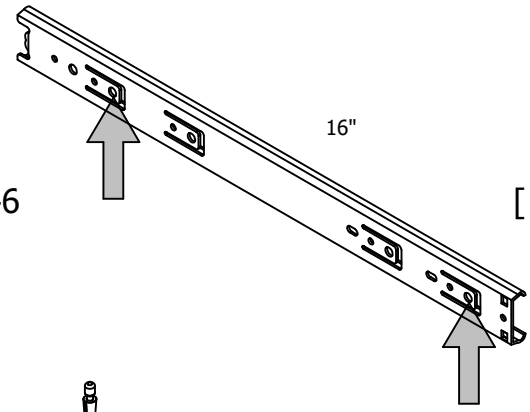

[1]

H171556

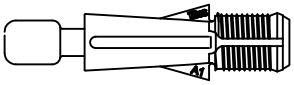

TL4

[4]

5mm

[4]

H195734

M6.3 X 13MM

[5]

3mm

[2]

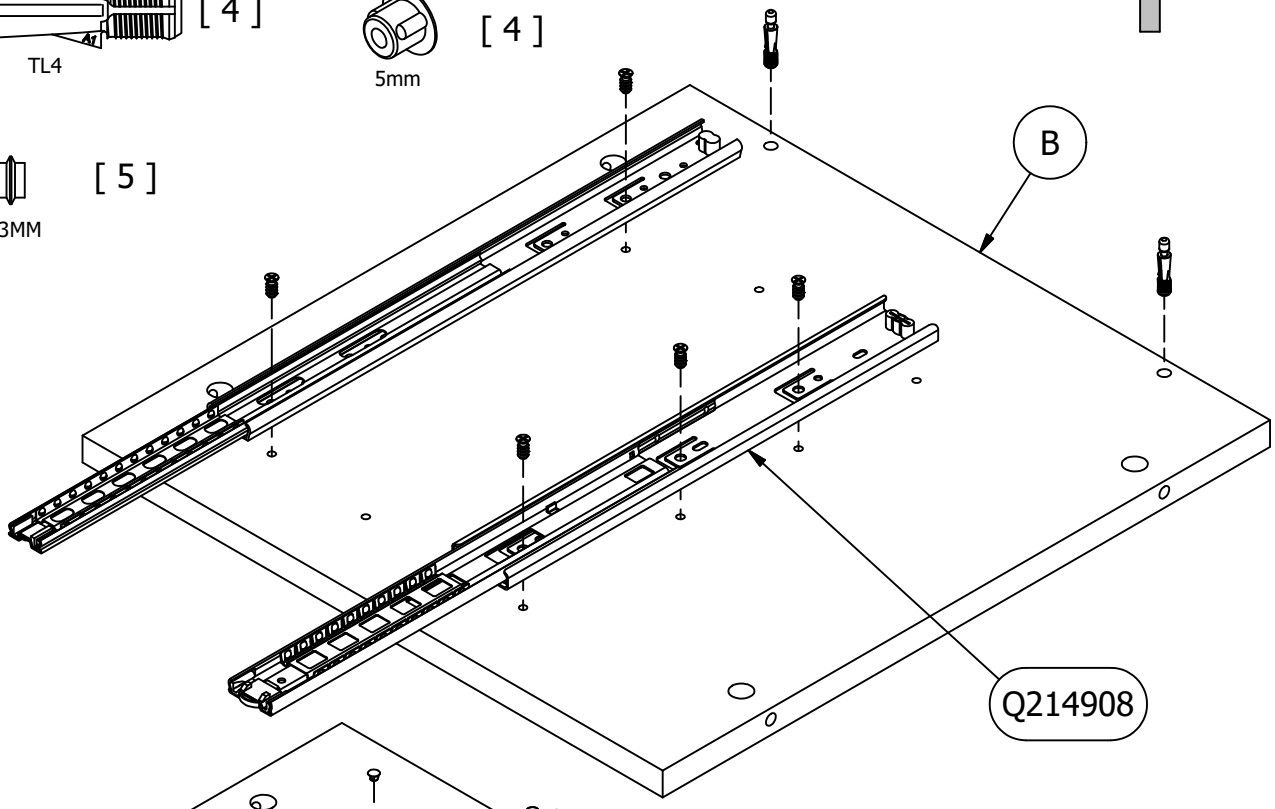

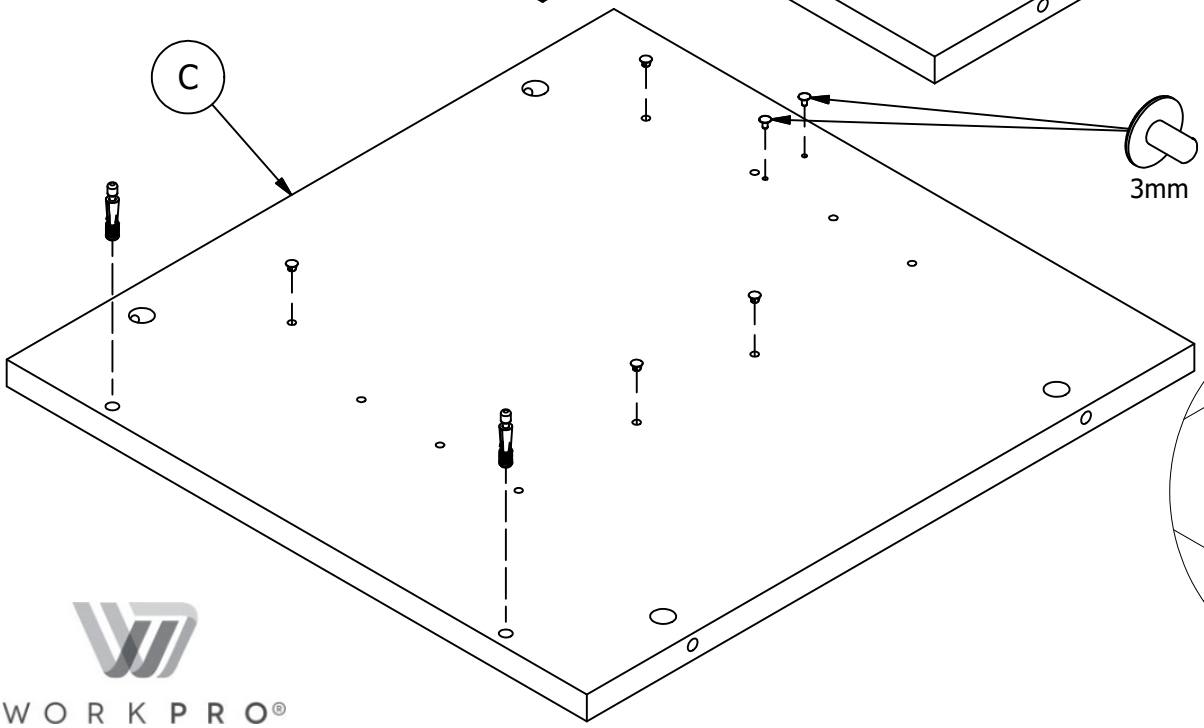

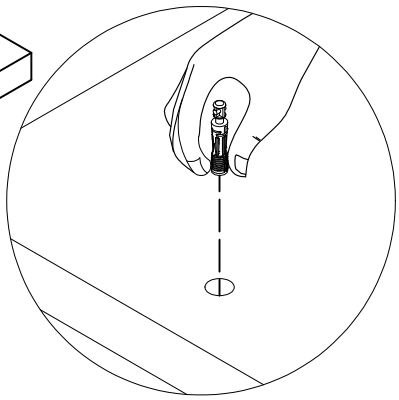

WORKPRO®

Assemble - Assembler - Assemblar

A222723

H181468US [4]

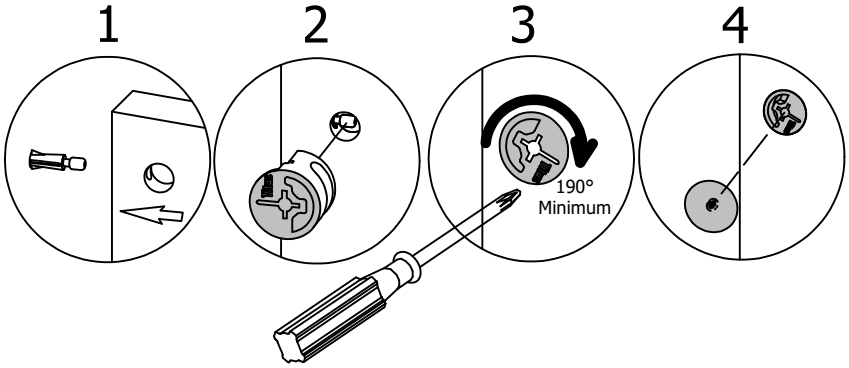

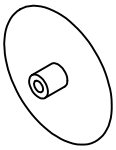 [2]

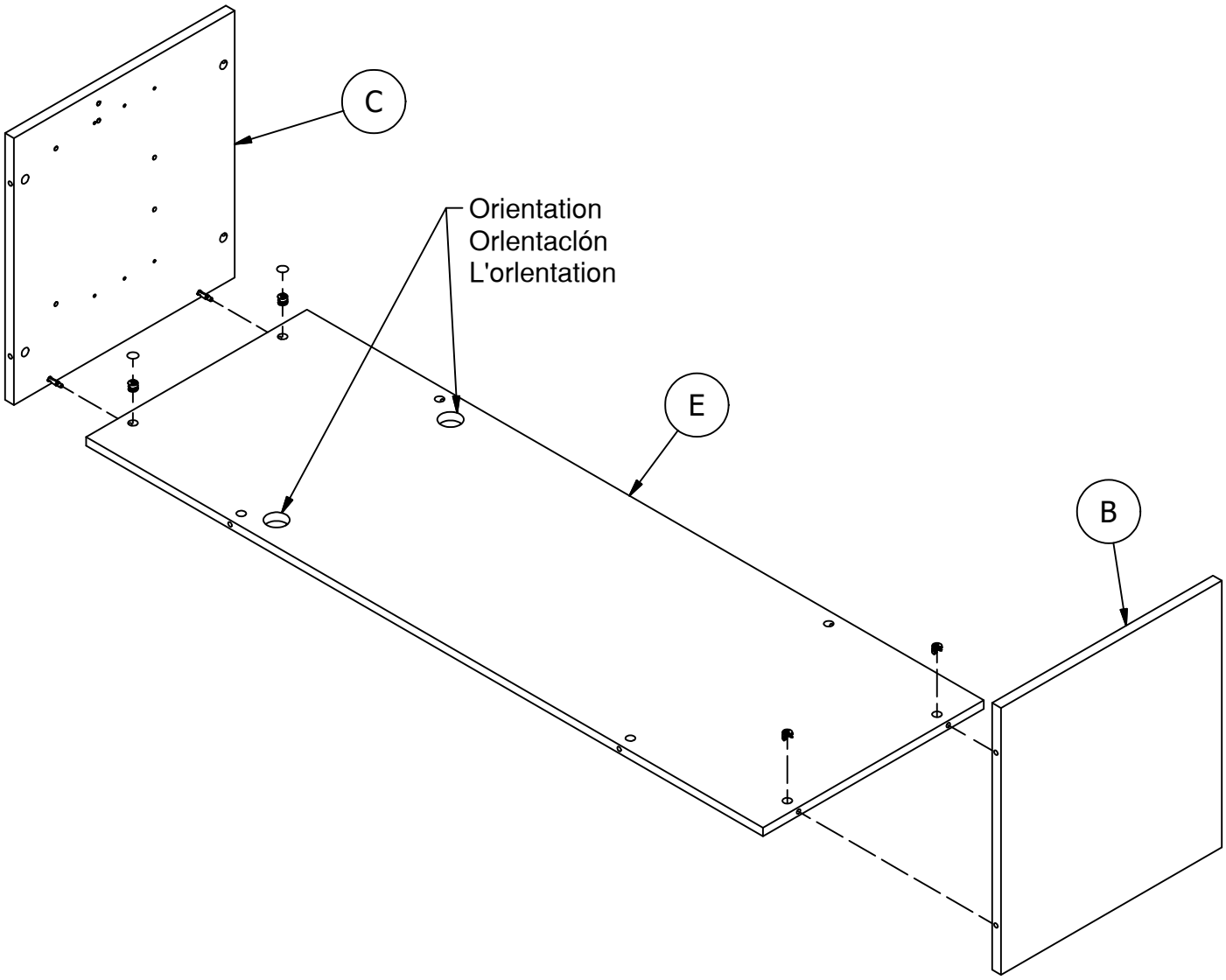

WORKPRO®

Prepare - Préparer - Preparar

Q220669 [4]

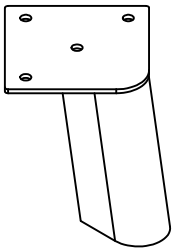

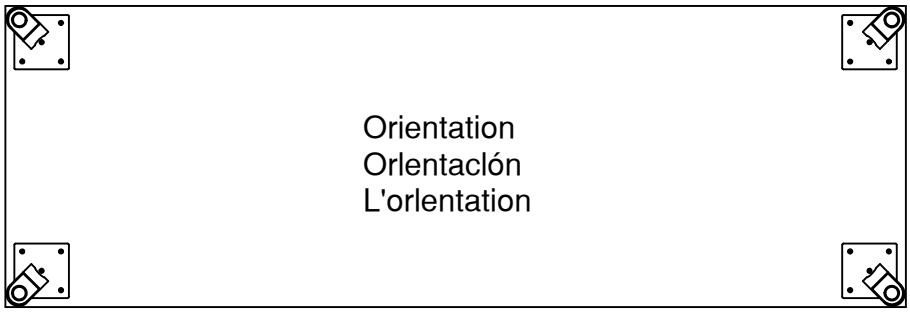

H93526 [16]

6.2 x 13mm

H72988 [8]

KD

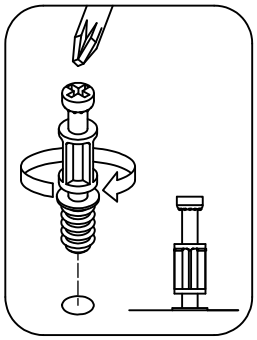

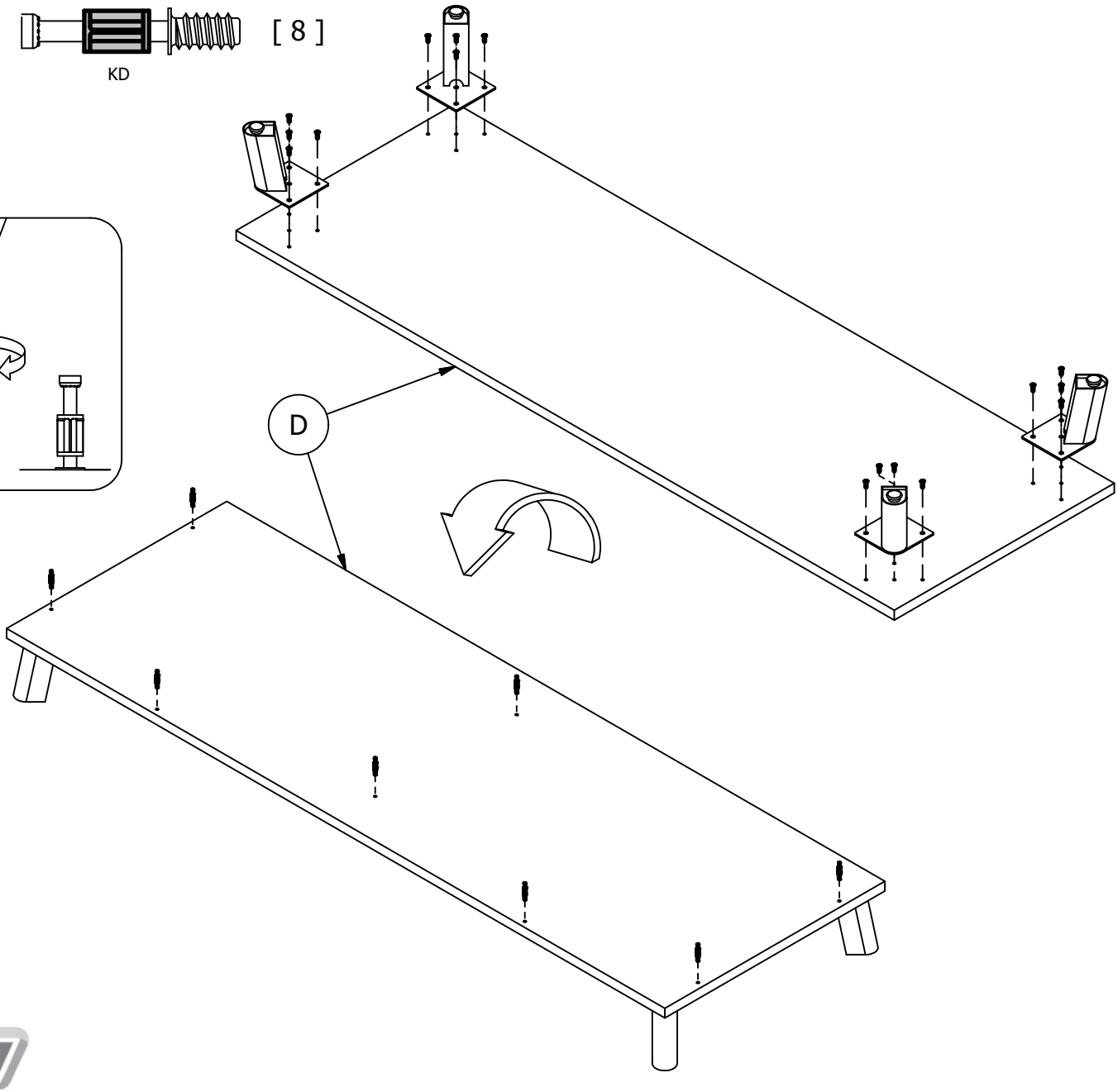

WORKPRO®

Assemble - Assembler - Assemblar

A222723

Team Lift
deux personne c'est mieux
dos personas es major

H181468US [6]

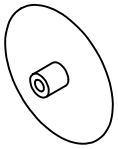 [3]

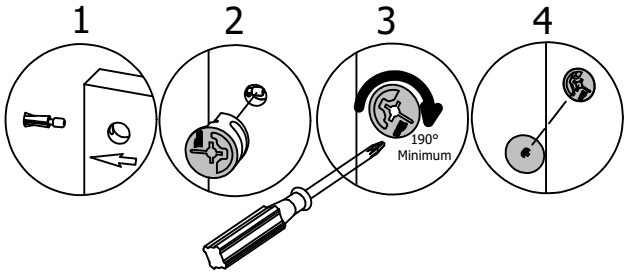

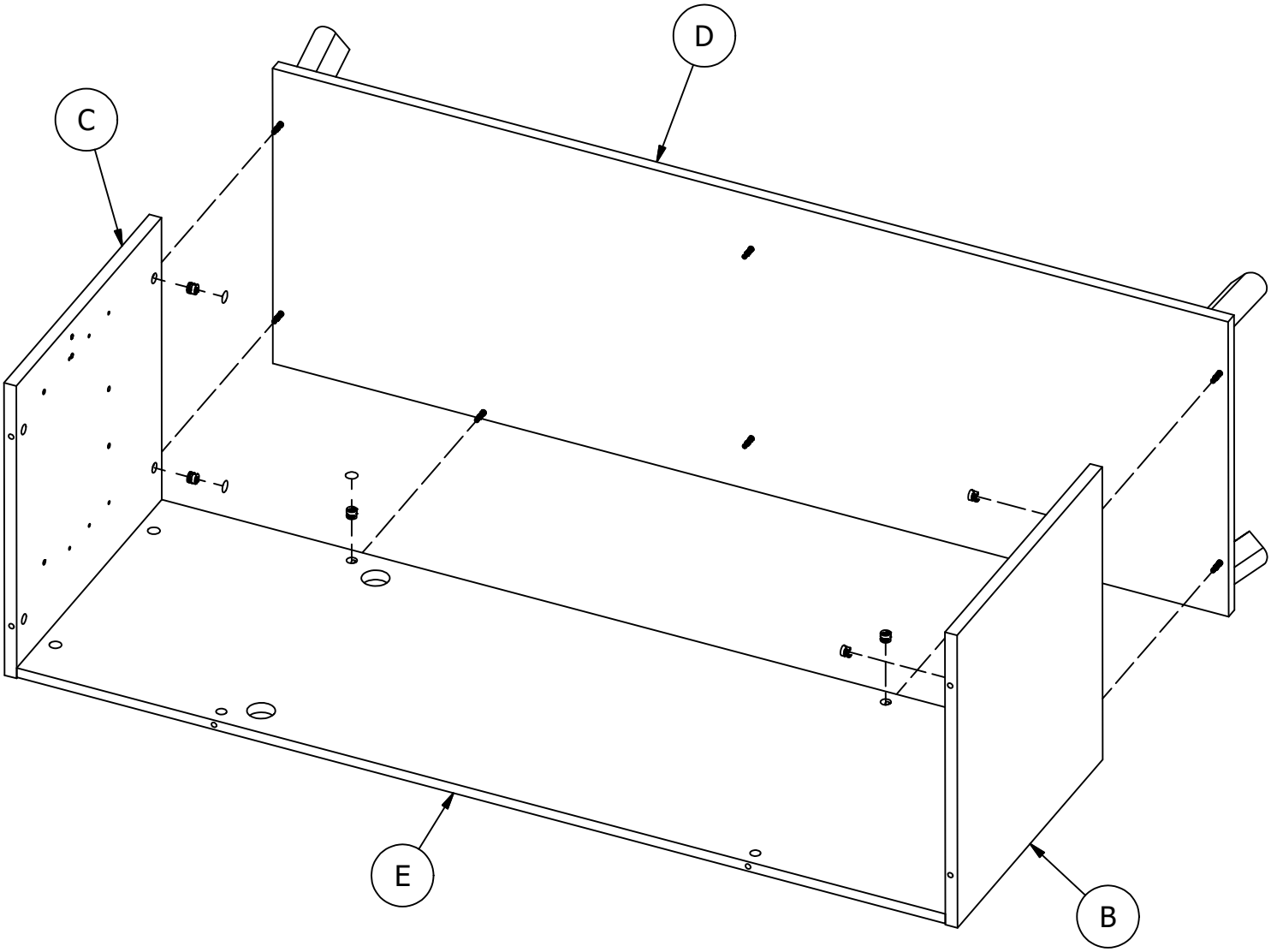

WORKPRO®

Prepare - Préparer - Preparar

H195734 [5]
M6.3 X 13MM

H214977 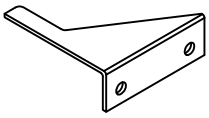 [1]

H192100 [2]
#8 x 1/2"

Q216346 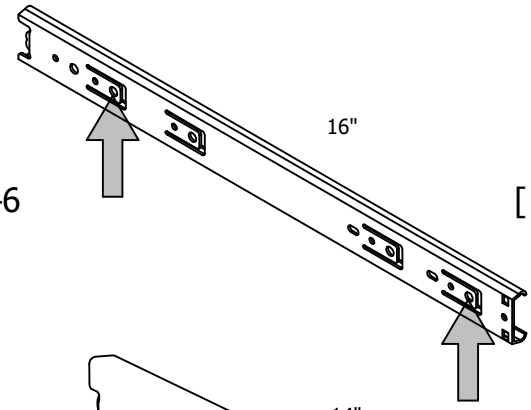

[1]

Q214908 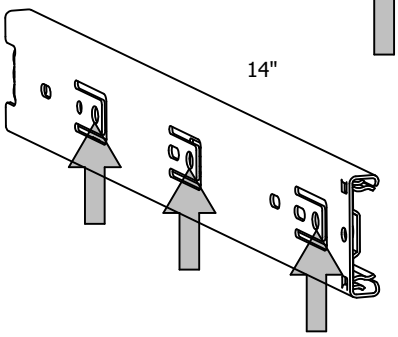

[1]

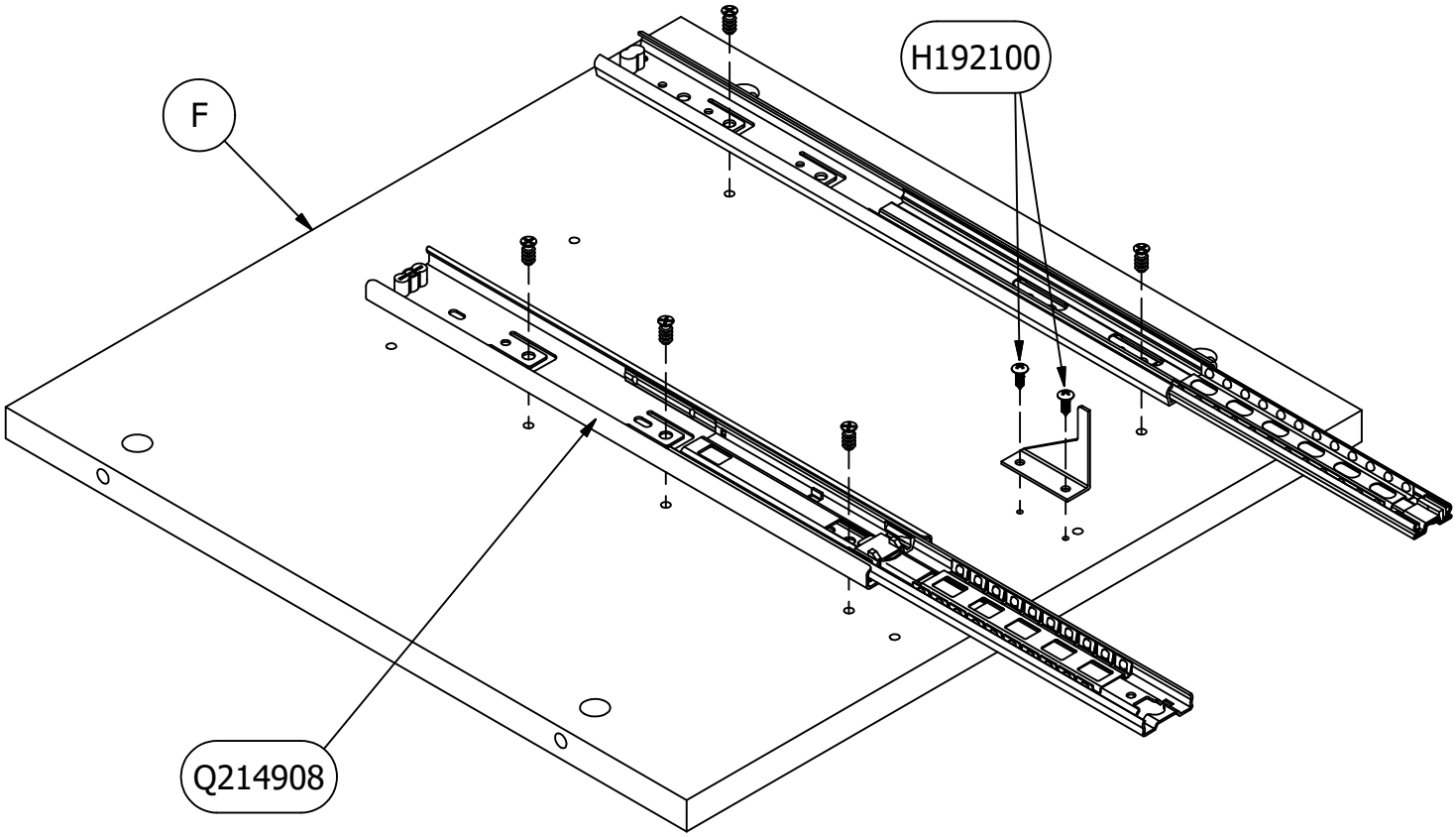

WORKPRO®

Assemble - Assembler - Assemblar

H181468US [2]

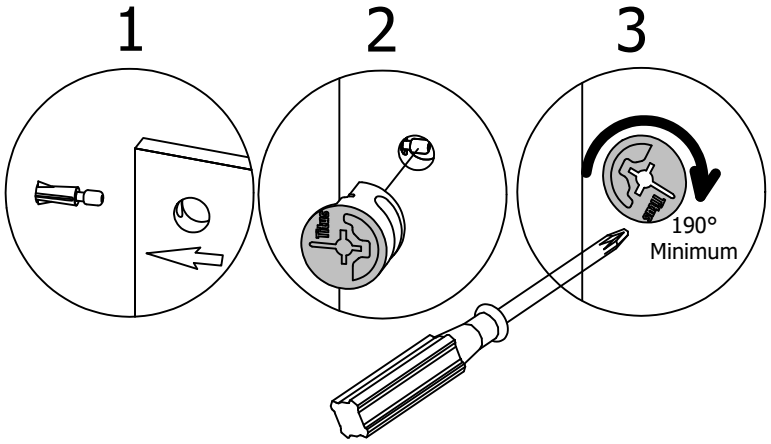

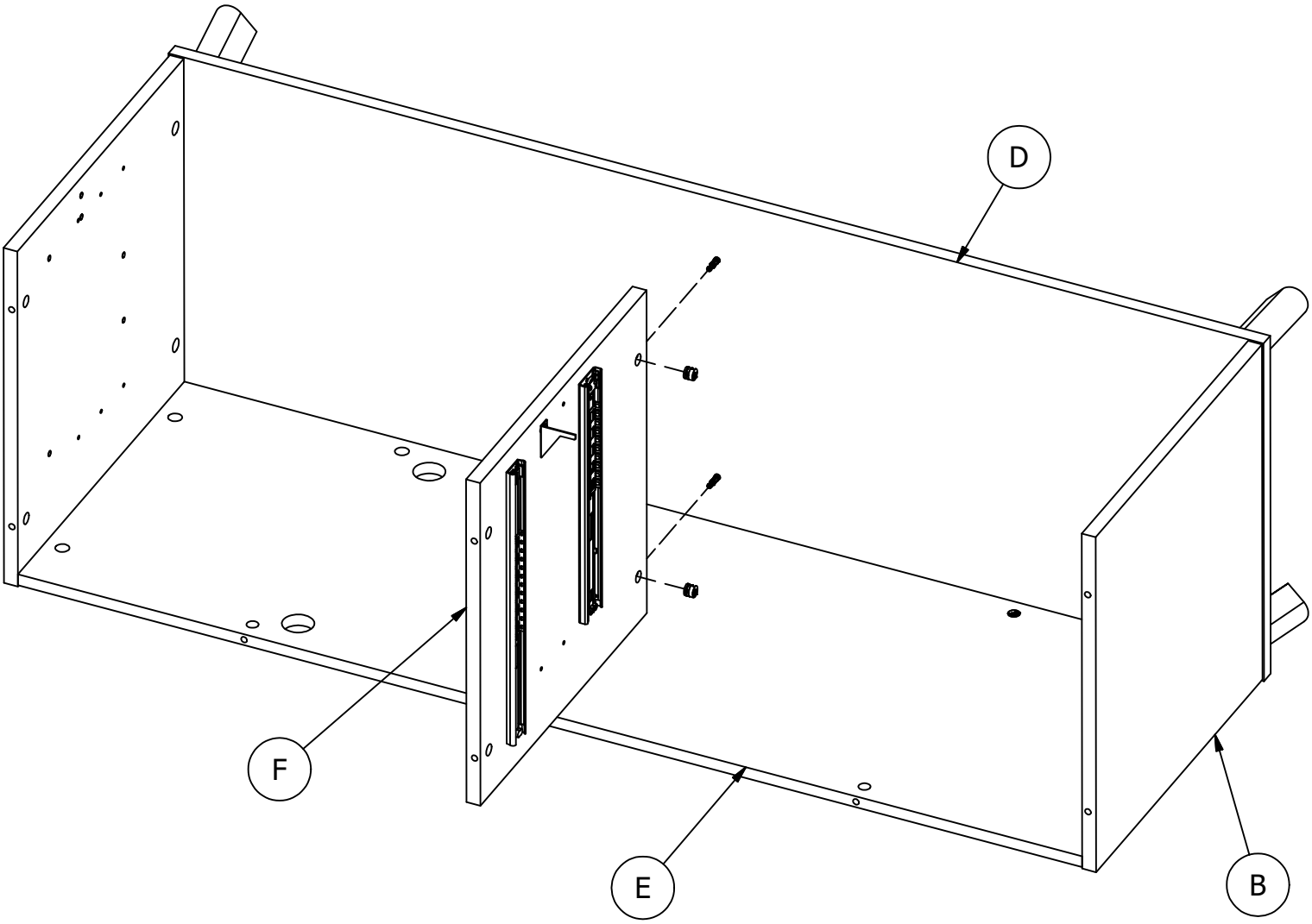

WORKPRO®

Prepare - Préparer - Preparar

H72988 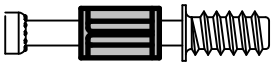 [8]

KD

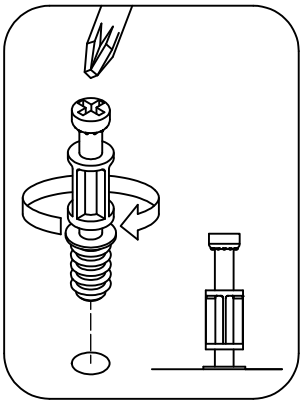

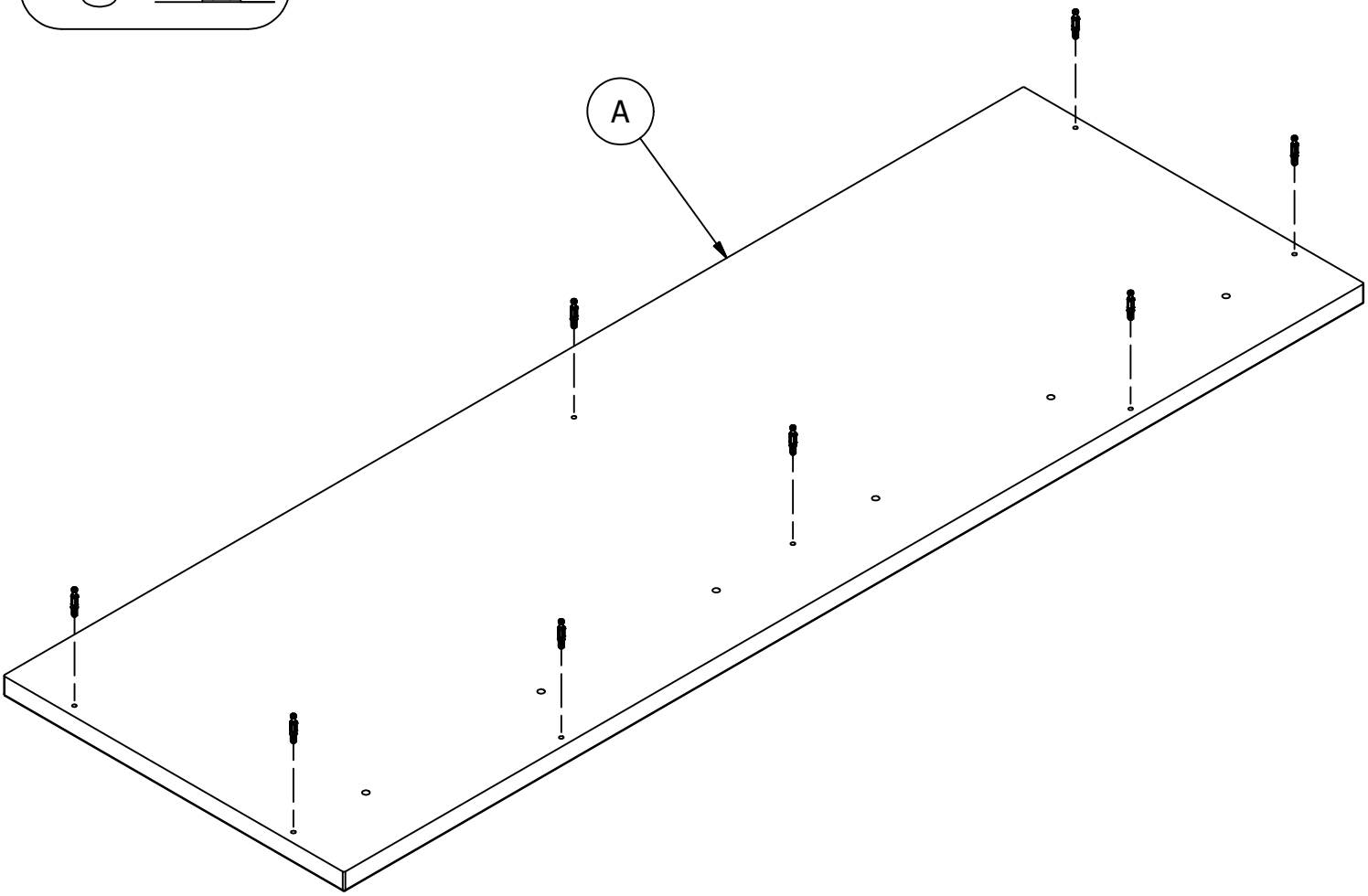

WORKPRO®

Assemble - Assembler - Assemblar

A222723

Team Lift
deux personne c'est mieux
dos personas es major

H181468US [8]

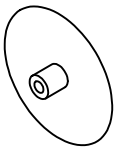 [3]

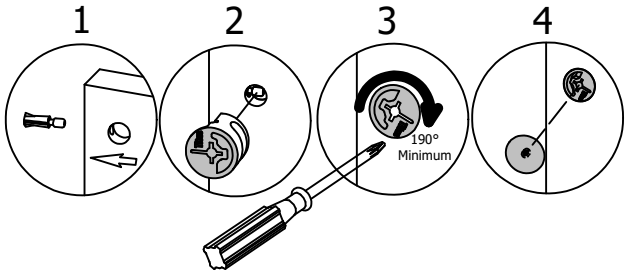

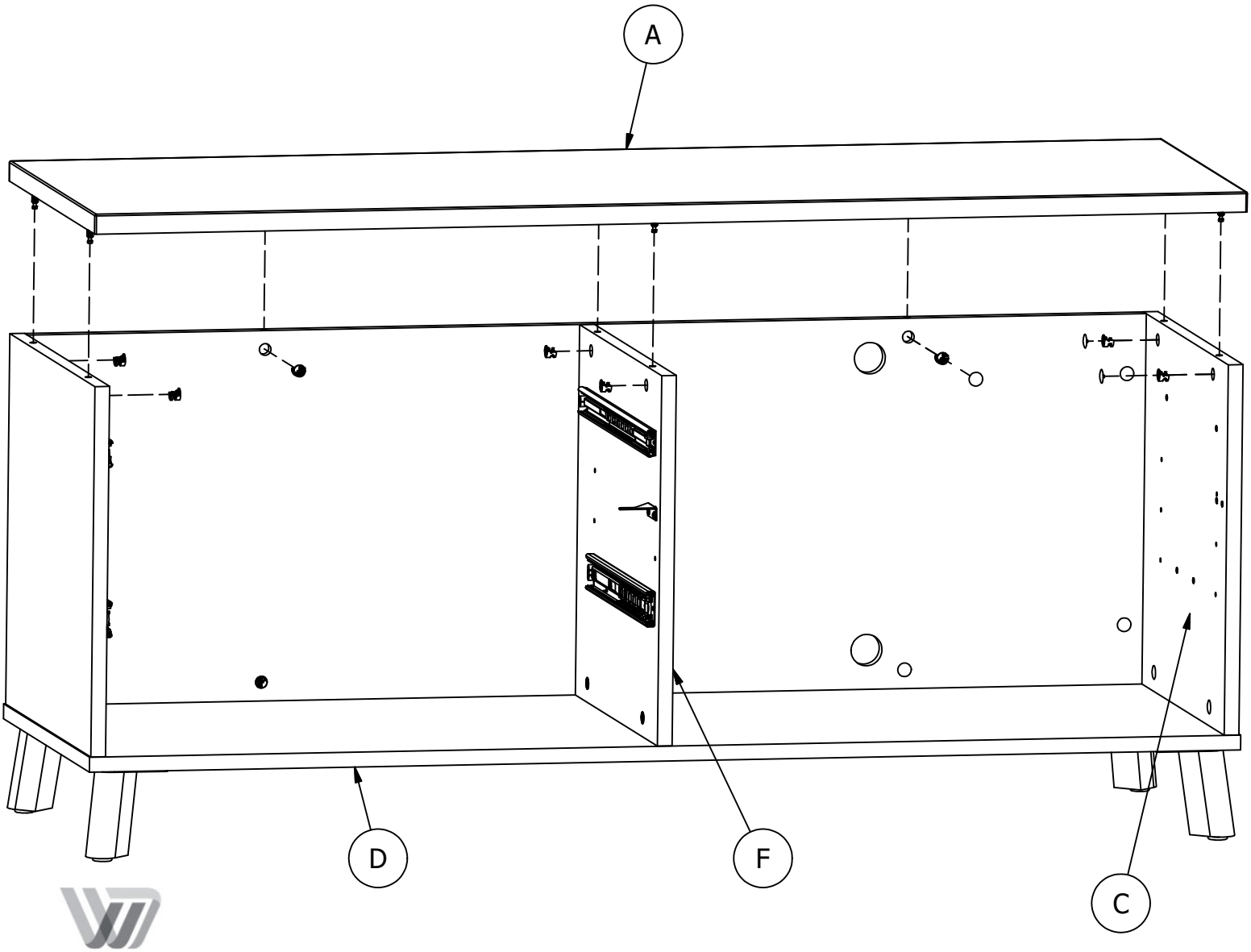

WORKPRO®

Install - Installer - Instalar

Team Lift
deux personne c'est mieux
dos personas es major

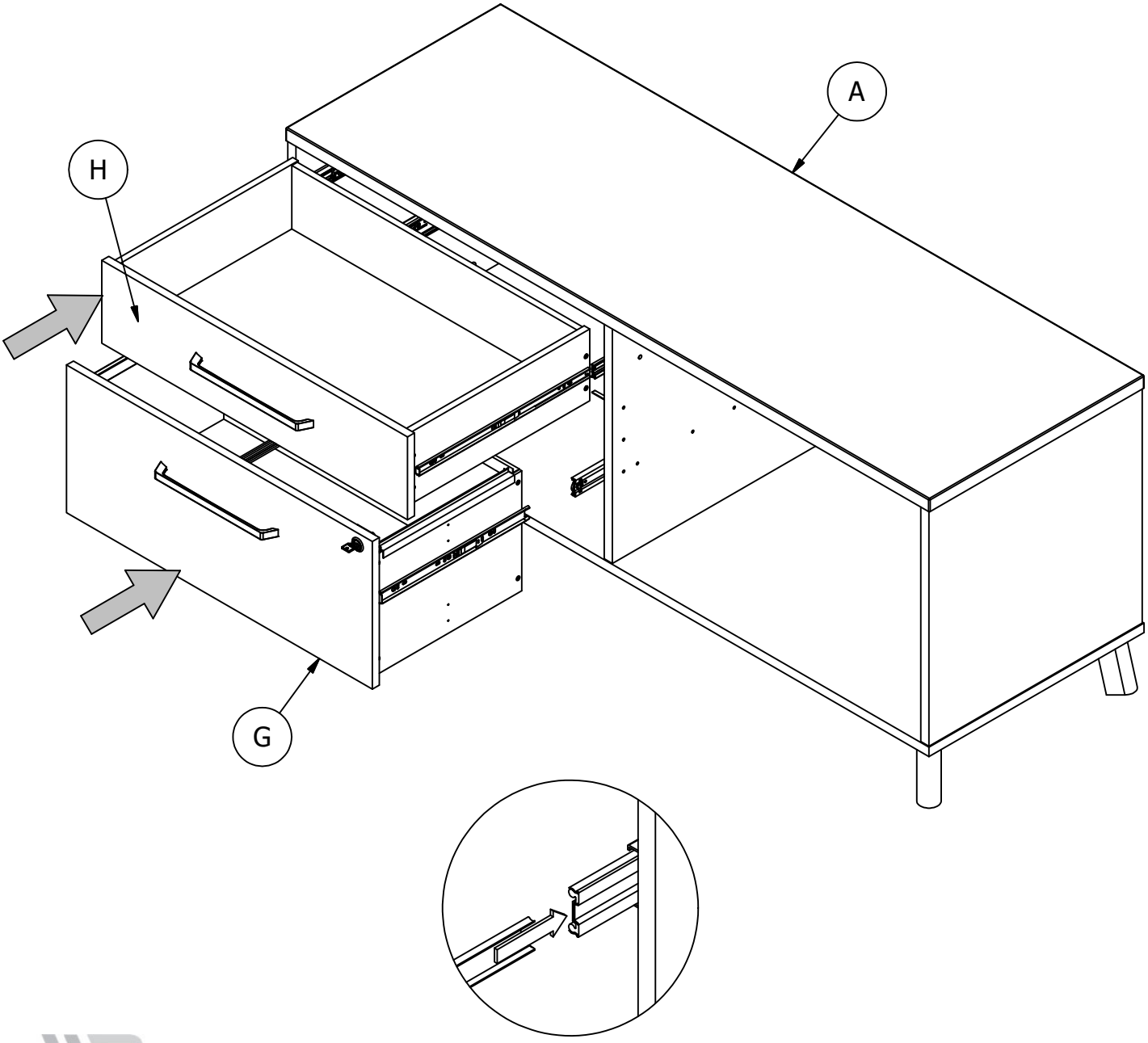

WORKPRO®

Install - Installer - Instalar

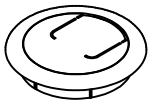
[2]

H23604
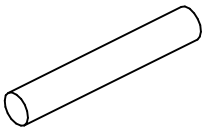
[4]

H126396
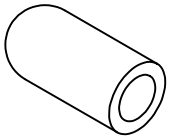
[4]

[5]
5mm

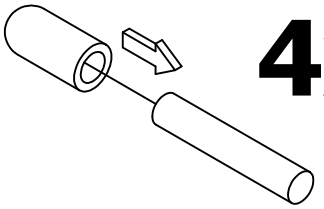
4x

A

I

5mm

5mm

WORKPRO®

Install - Install - Installer

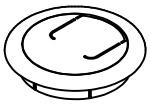

[2]

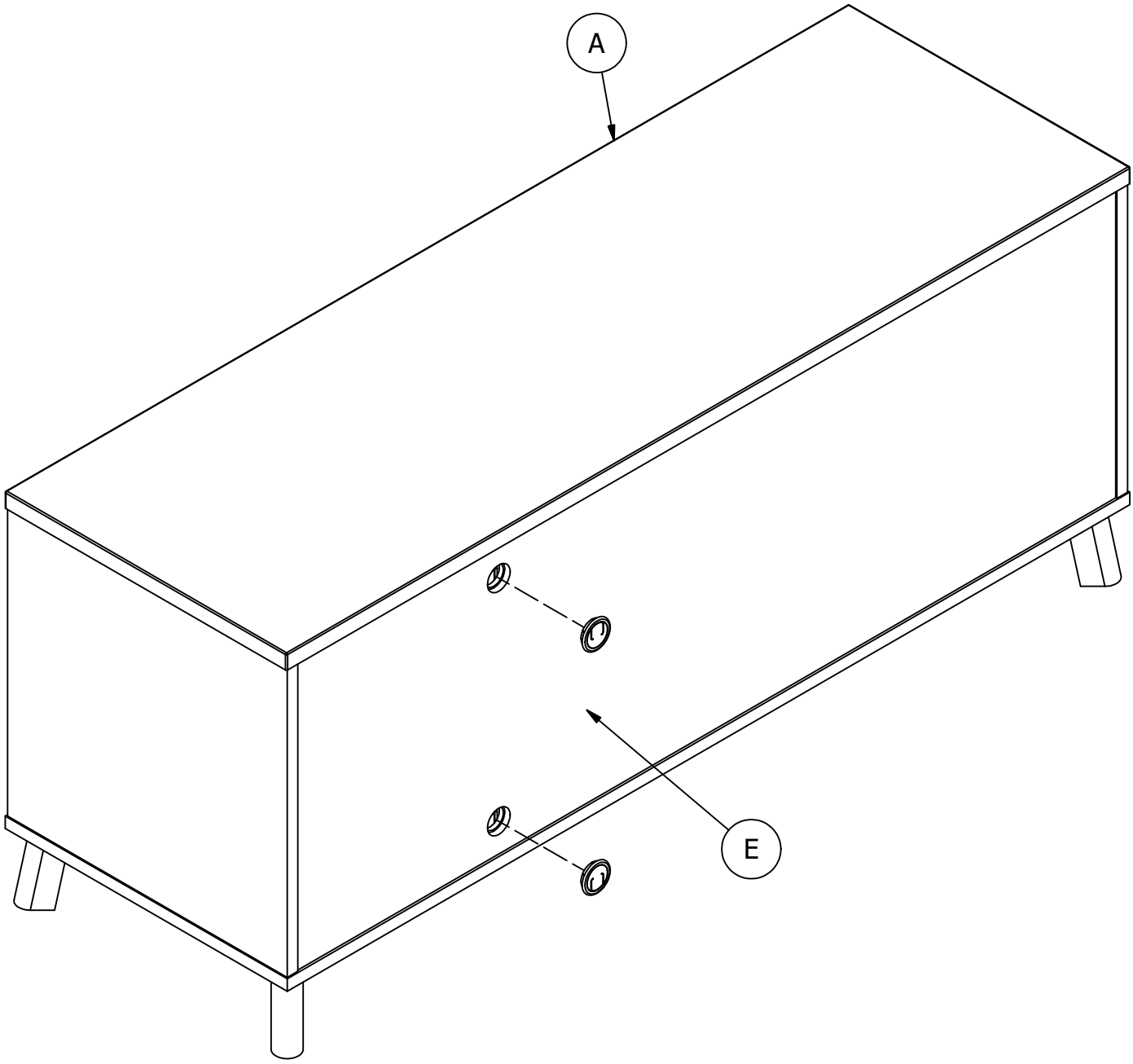

WORKPRO®

Prepare - Préparer - Preparar

H171556 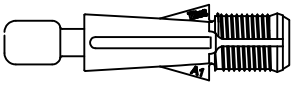 [2]

TL4

[4]

5mm

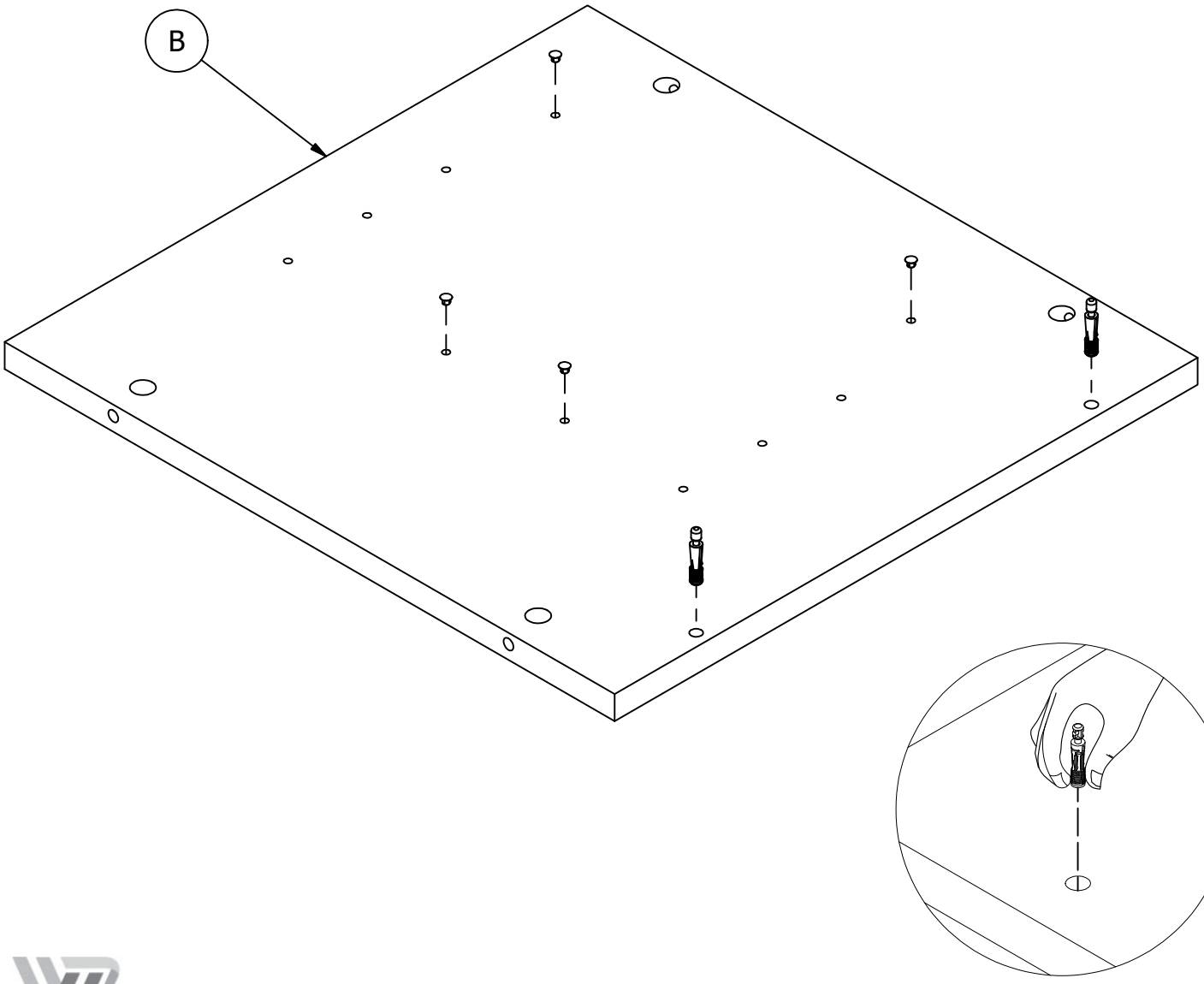

WORKPRO®

Prepare - Préparer - Preparar

H195734 [5]
M6.3 X 13MM

H171556 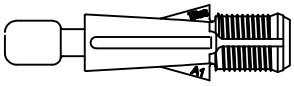 [2]
TL4

Q214908 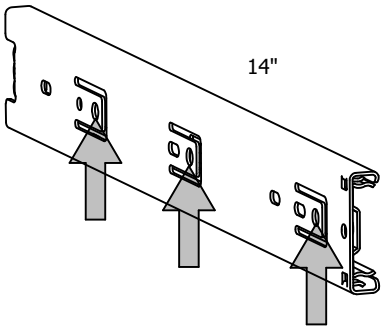

[1]

Q216346 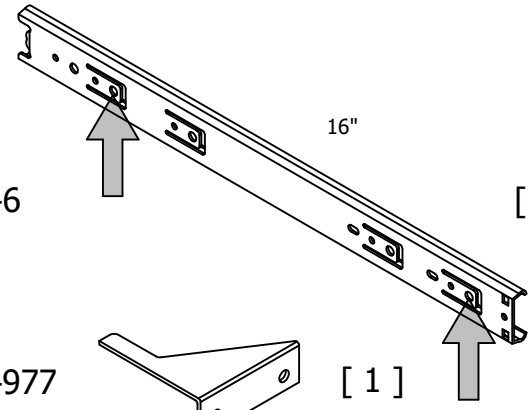

[1]

H214977 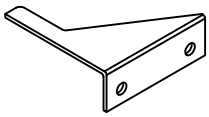 [1]

H192100 [2]
#8 x 1/2"

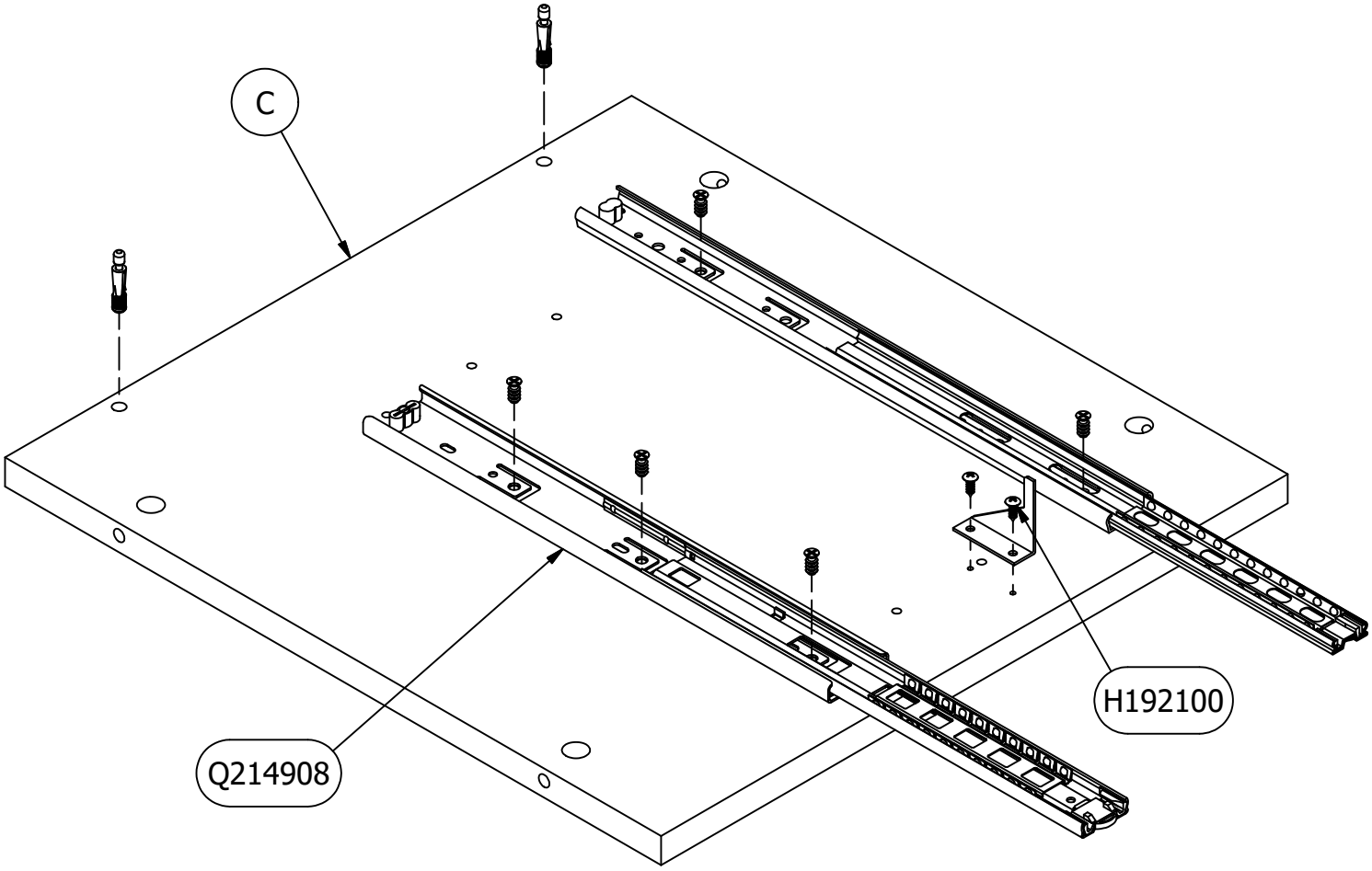

WORKPRO®

Assemble - Assembler - Assemblar

H181468US [4]

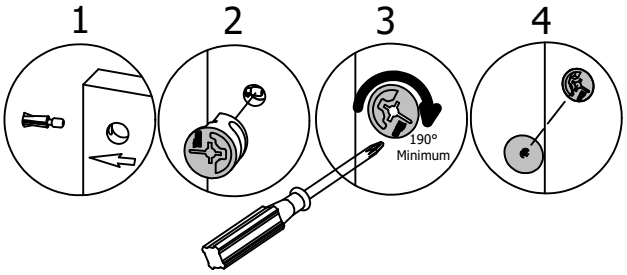

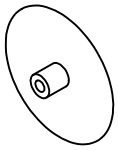 [2]

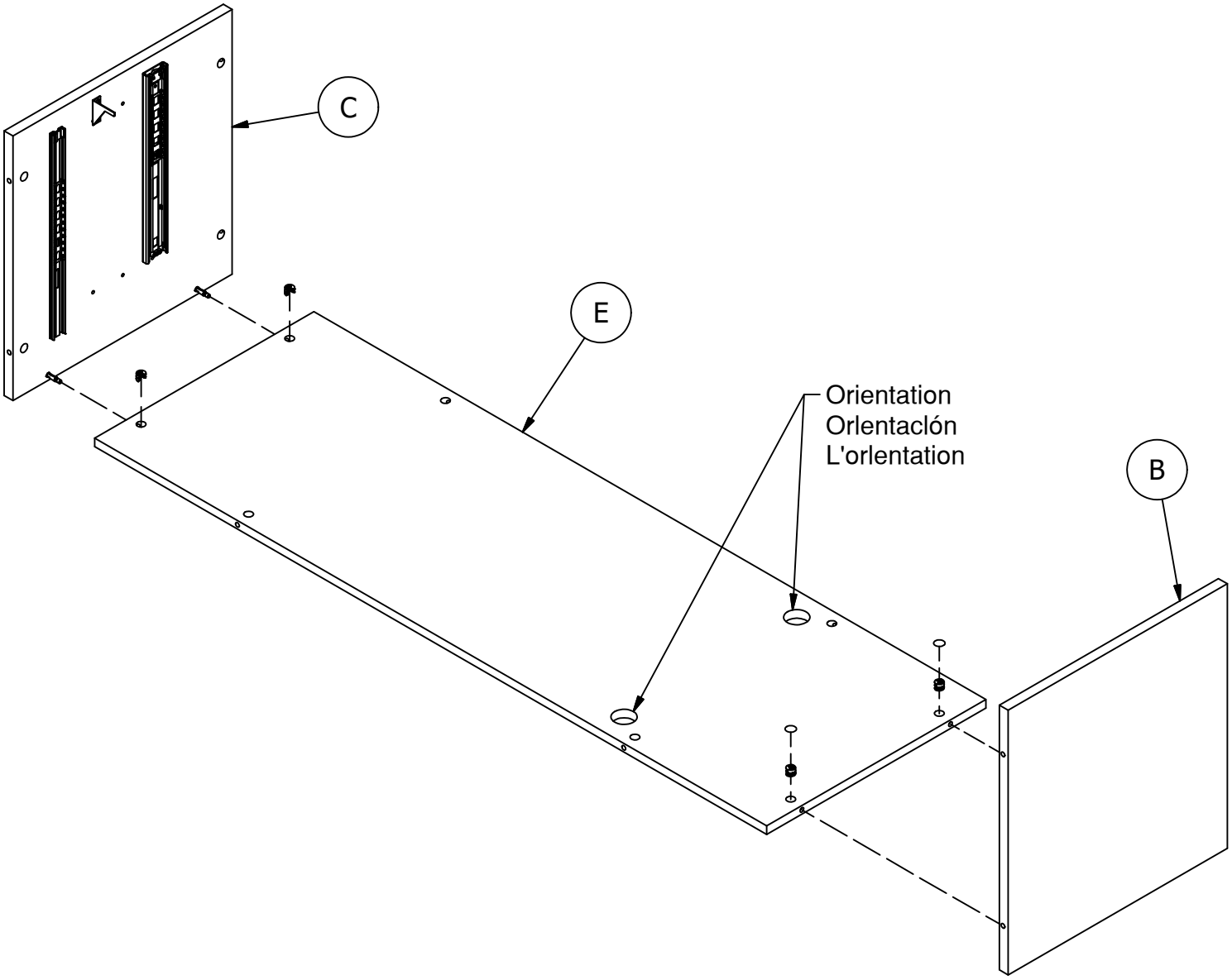

WORKPRO®

Prepare - Préparer - Preparar

Q220669 [4]

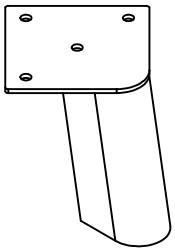

H72988 [8]

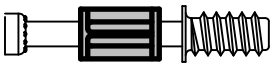

KD

H93526 [16]

6.2 x 13mm

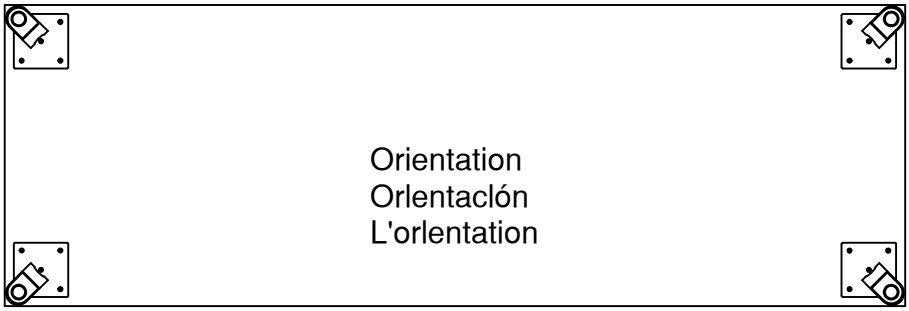

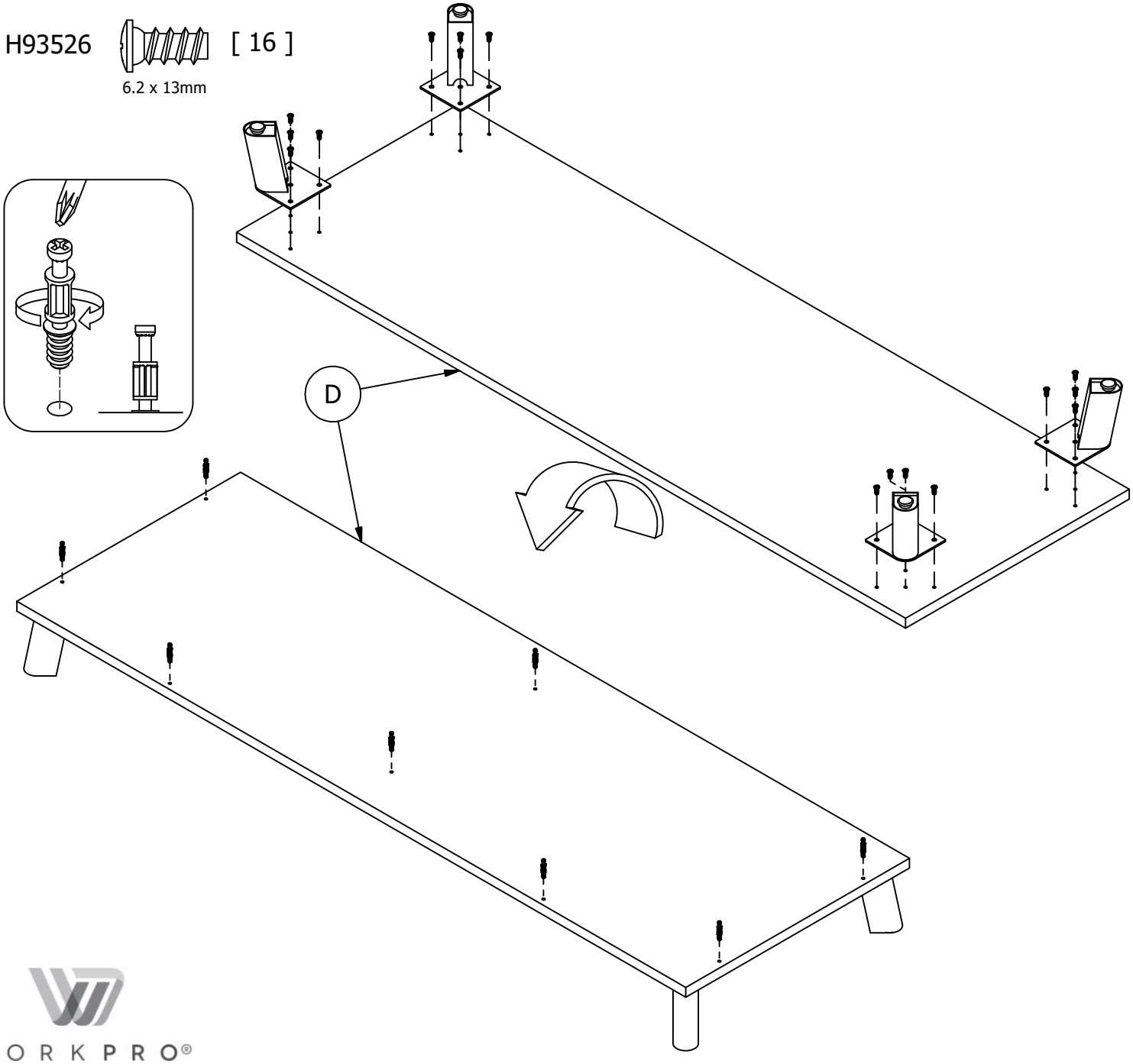

WORKPRO®

Assemble - Assembler - Assemblar

A222723

Team Lift
deux personne c'est mieux
dos personas es major

H181468US [6]

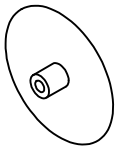 [3]

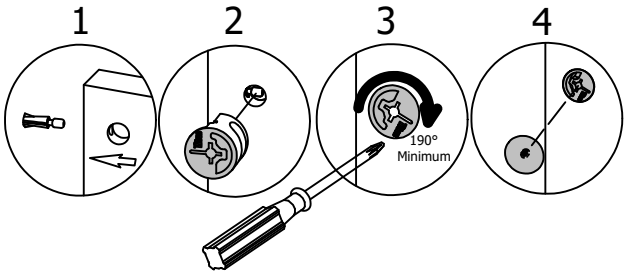

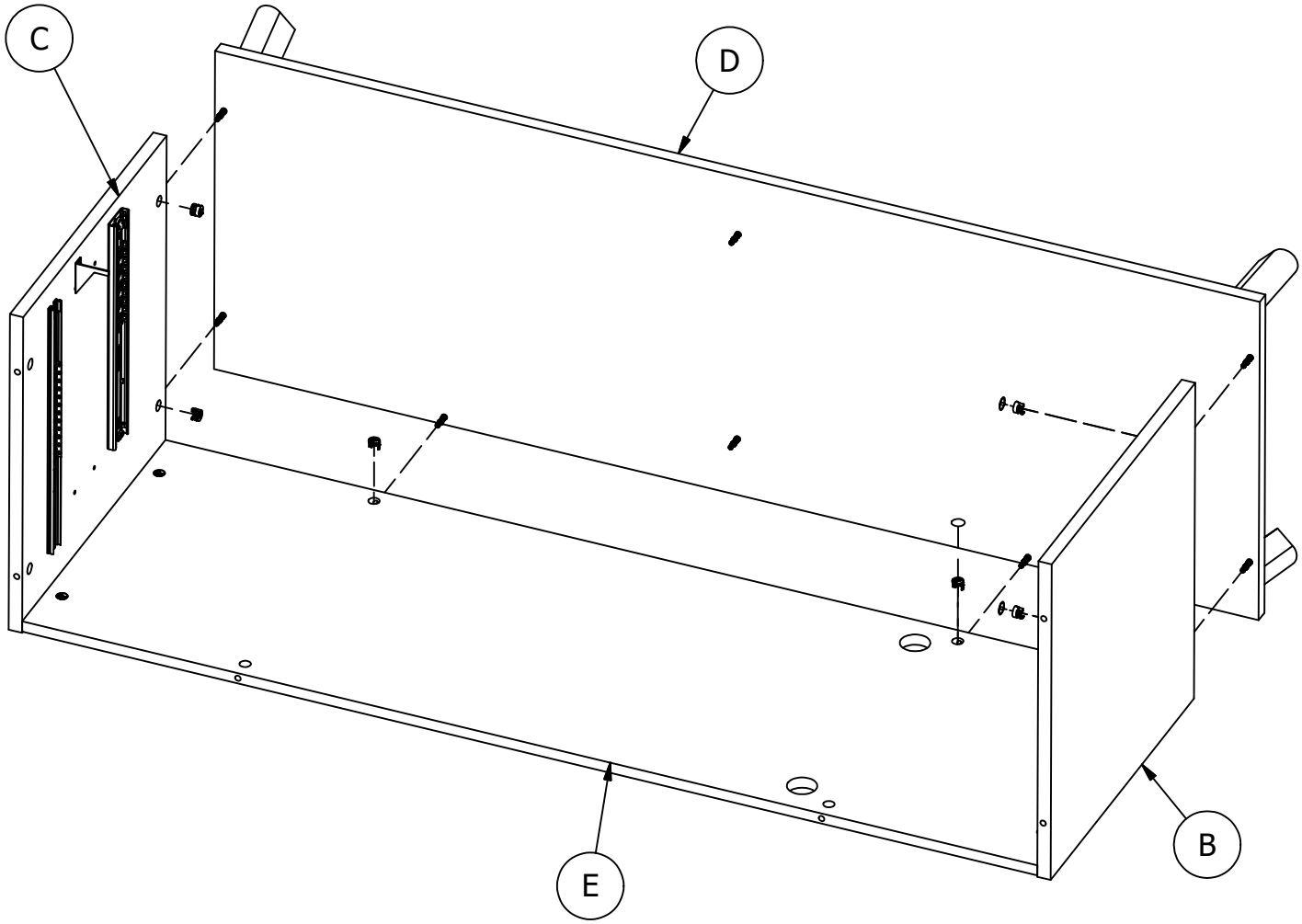

WORKPRO®

Prepare - Préparer - Preparar

H195734 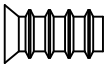 [5]

M6.3 X 13MM

Q216346 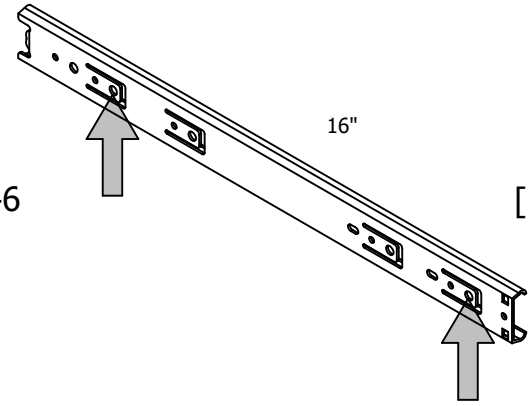 [1]

16"

Q214908 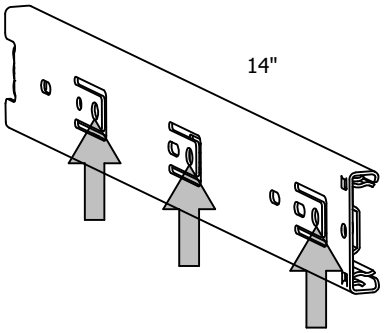 [1]

14"

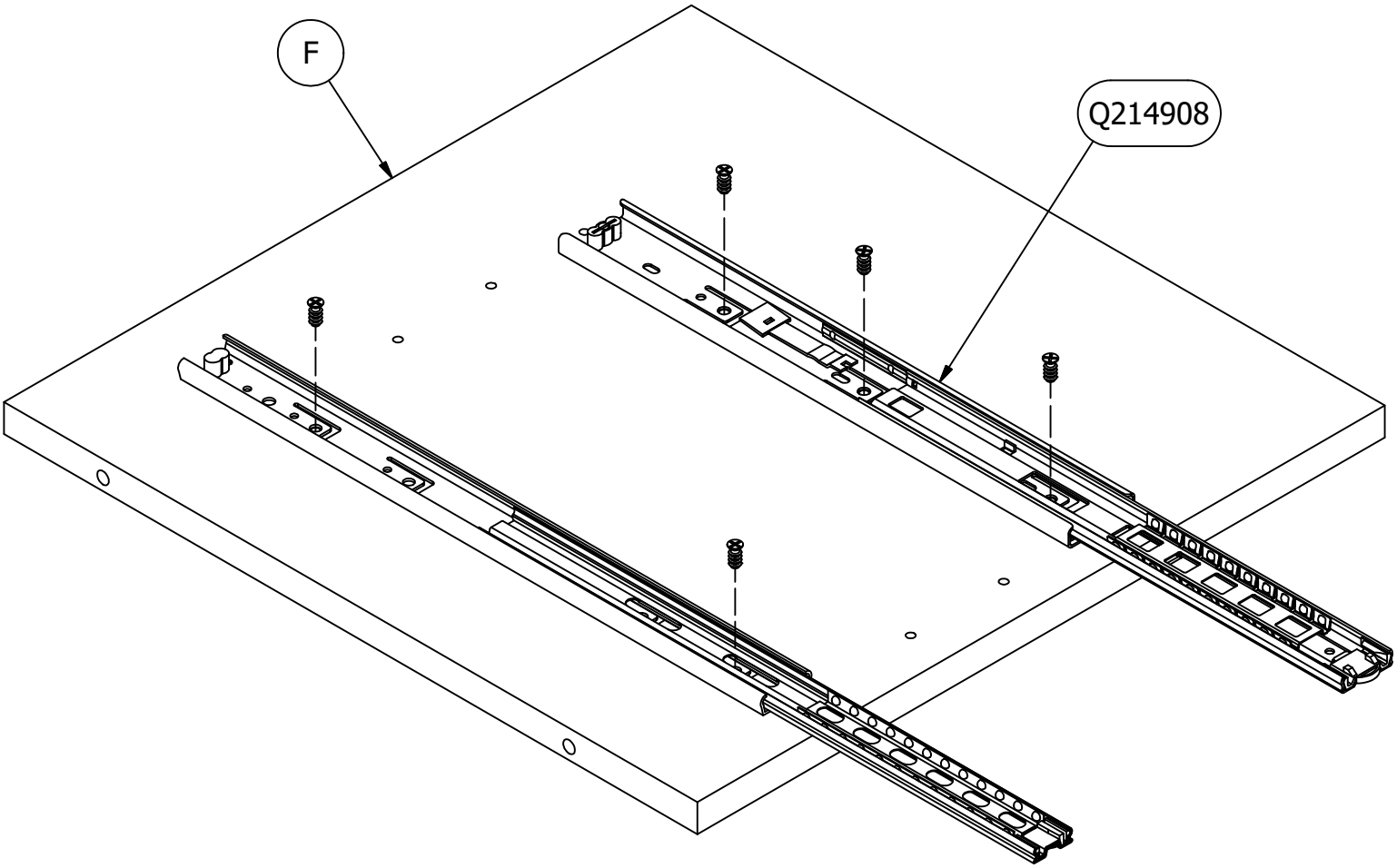

WORKPRO®

Assemble - Assembler - Assemblar

A222723

H181468US [2]

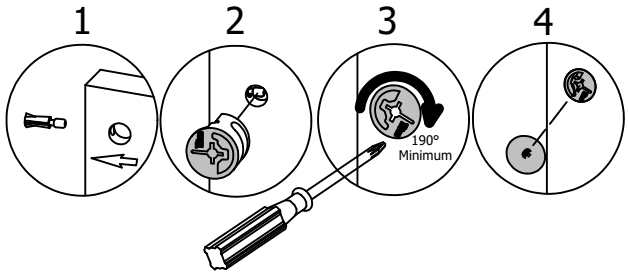

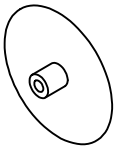 [2]

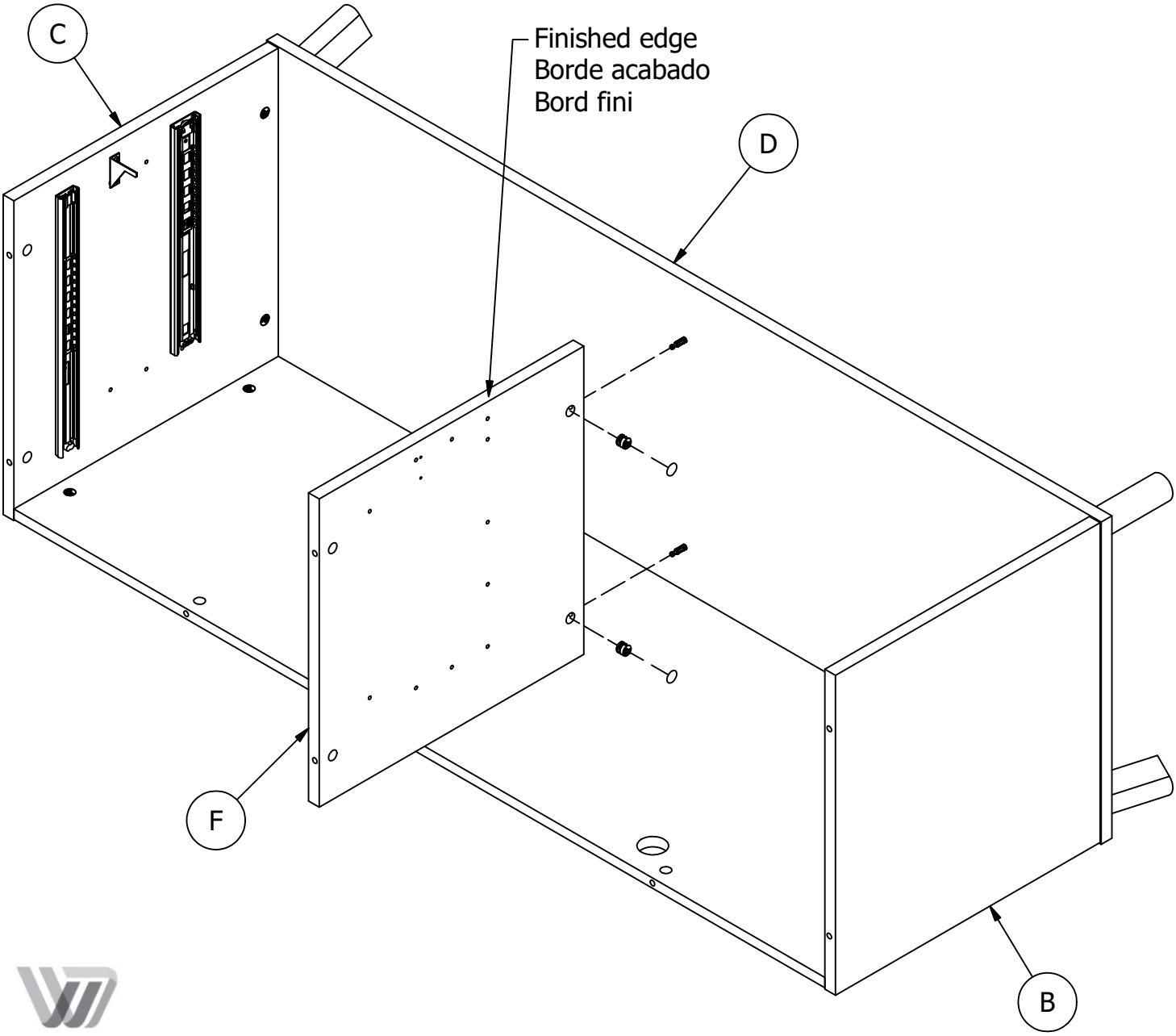

WORKPRO®

Prepare - Préparer - Preparar

H72988 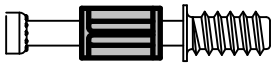 [8]

KD

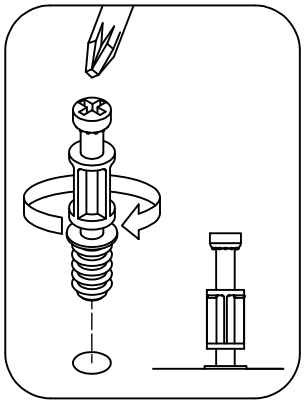

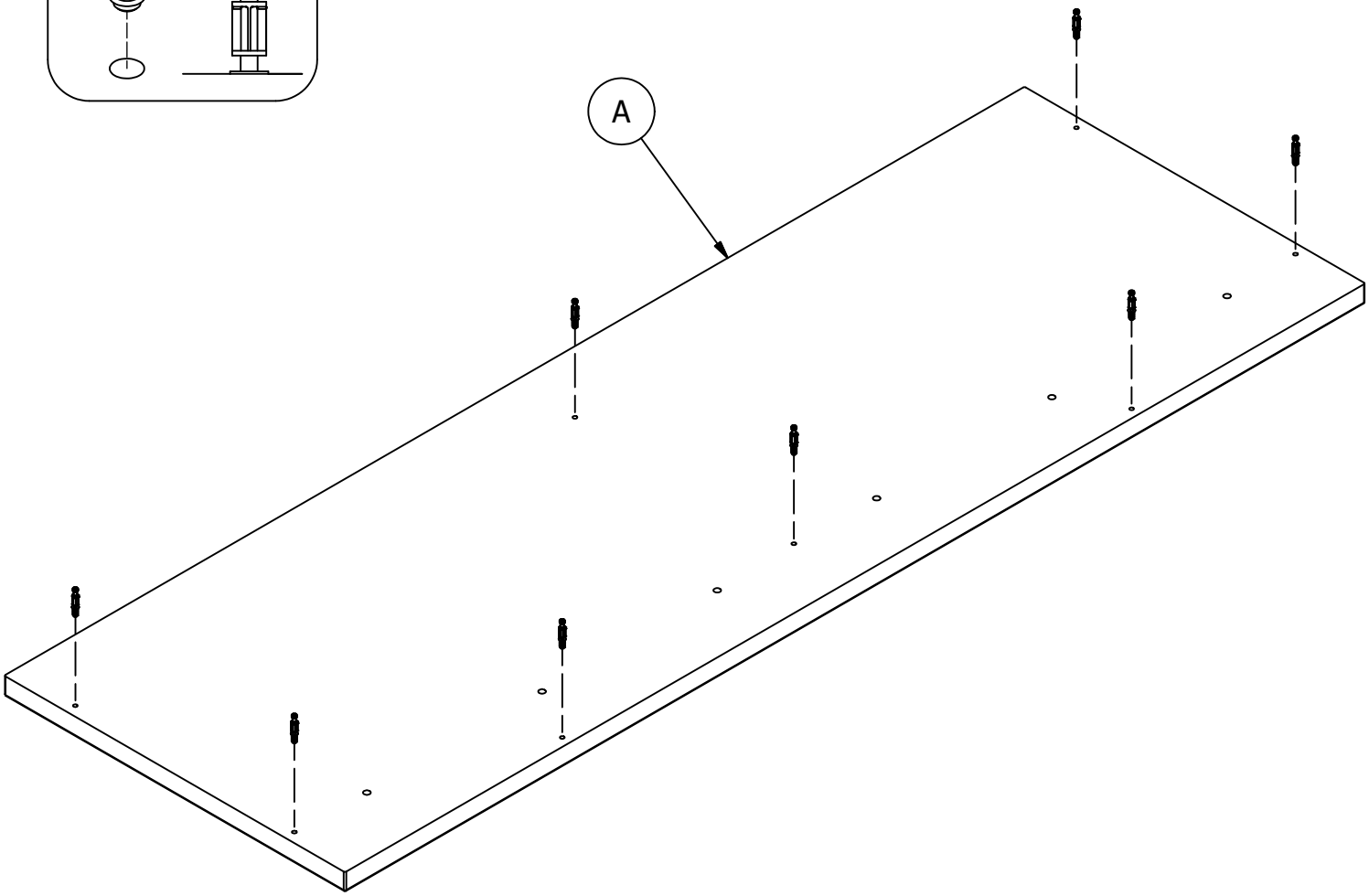

WORKPRO®

Assemble - Assembler - Assemblar

A222723

Team Lift
deux personne c'est mieux
dos personas es major

H181468US

[8]

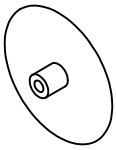

[5]

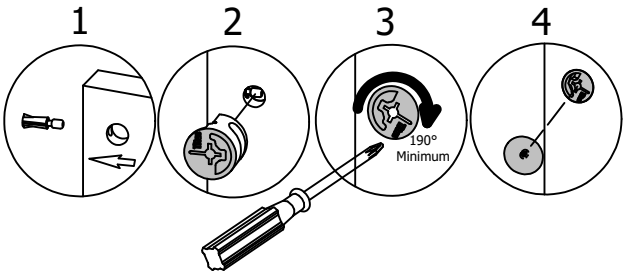

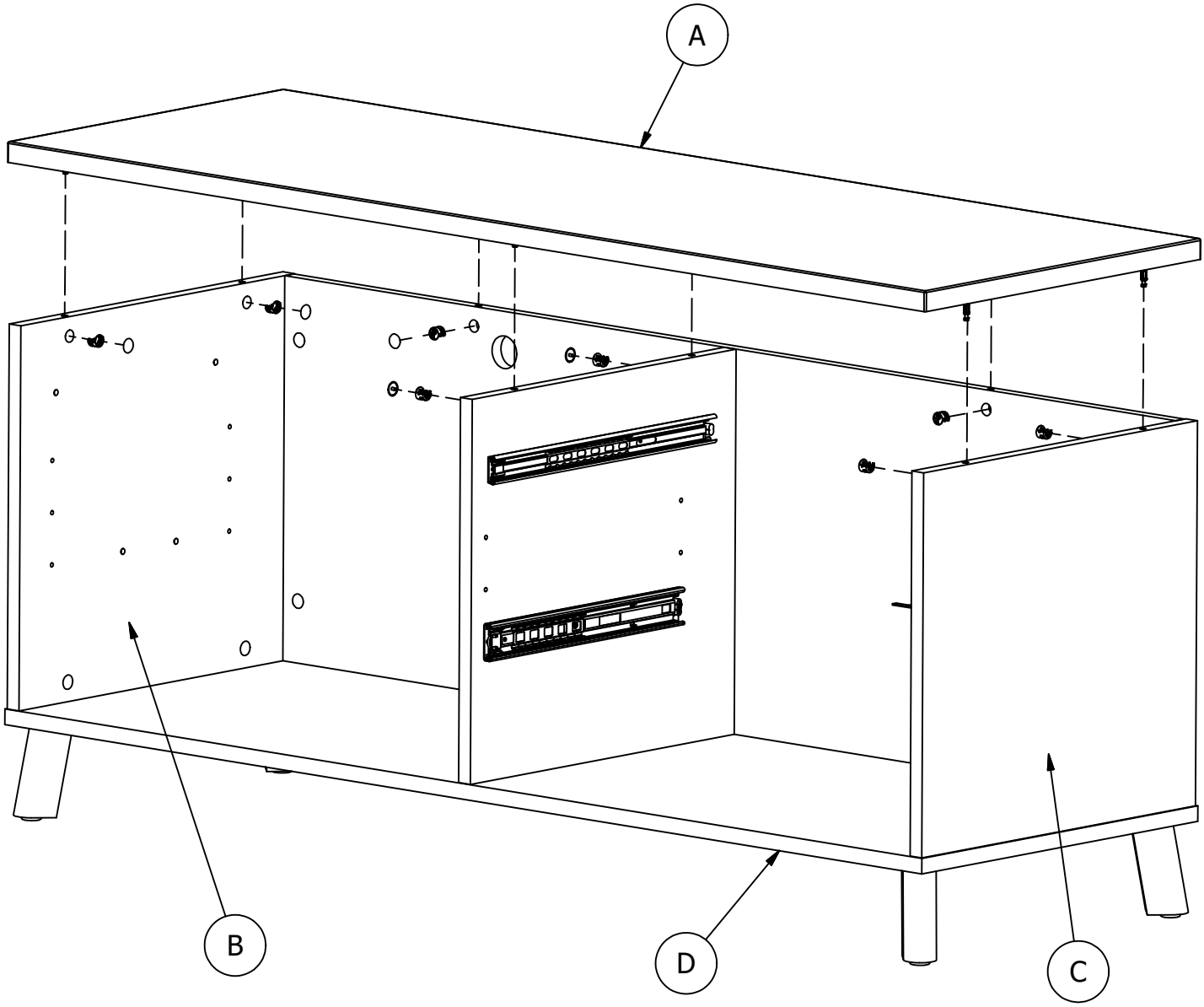

WORKPRO®

Install - Installer - Instalar

A222723

Team Lift
deux personne c'est mieux
dos personas es major

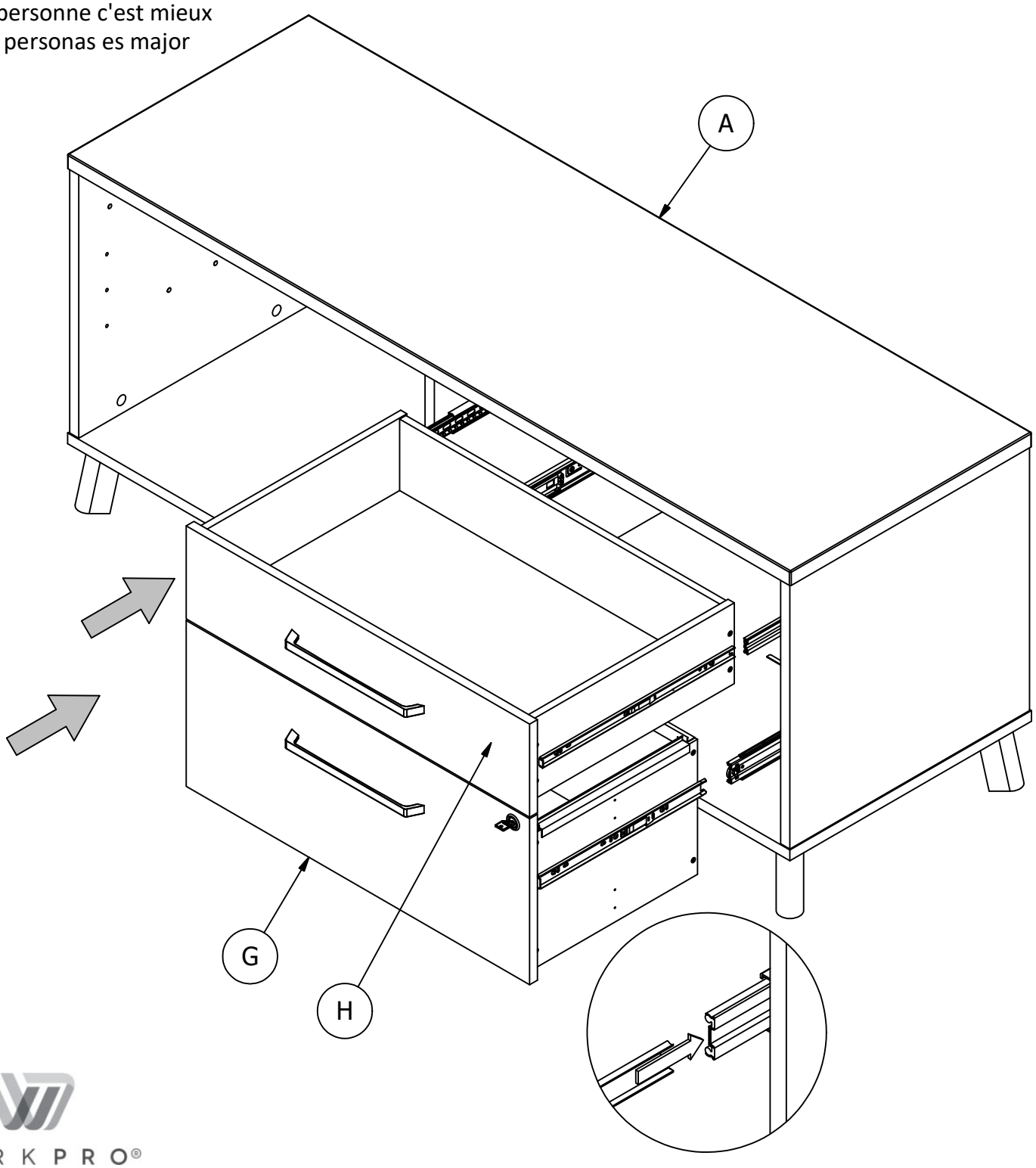

WORKPRO®

Install - Installer - Instalar

A222723

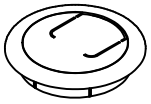

[2]

H23604

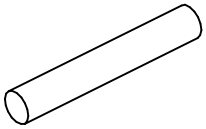

[4]

H126396

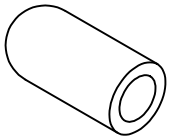

[4]

[2]

3mm

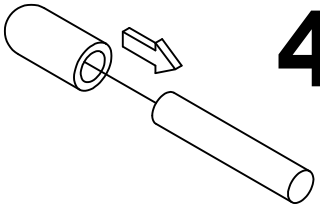

4x

[5]

5mm

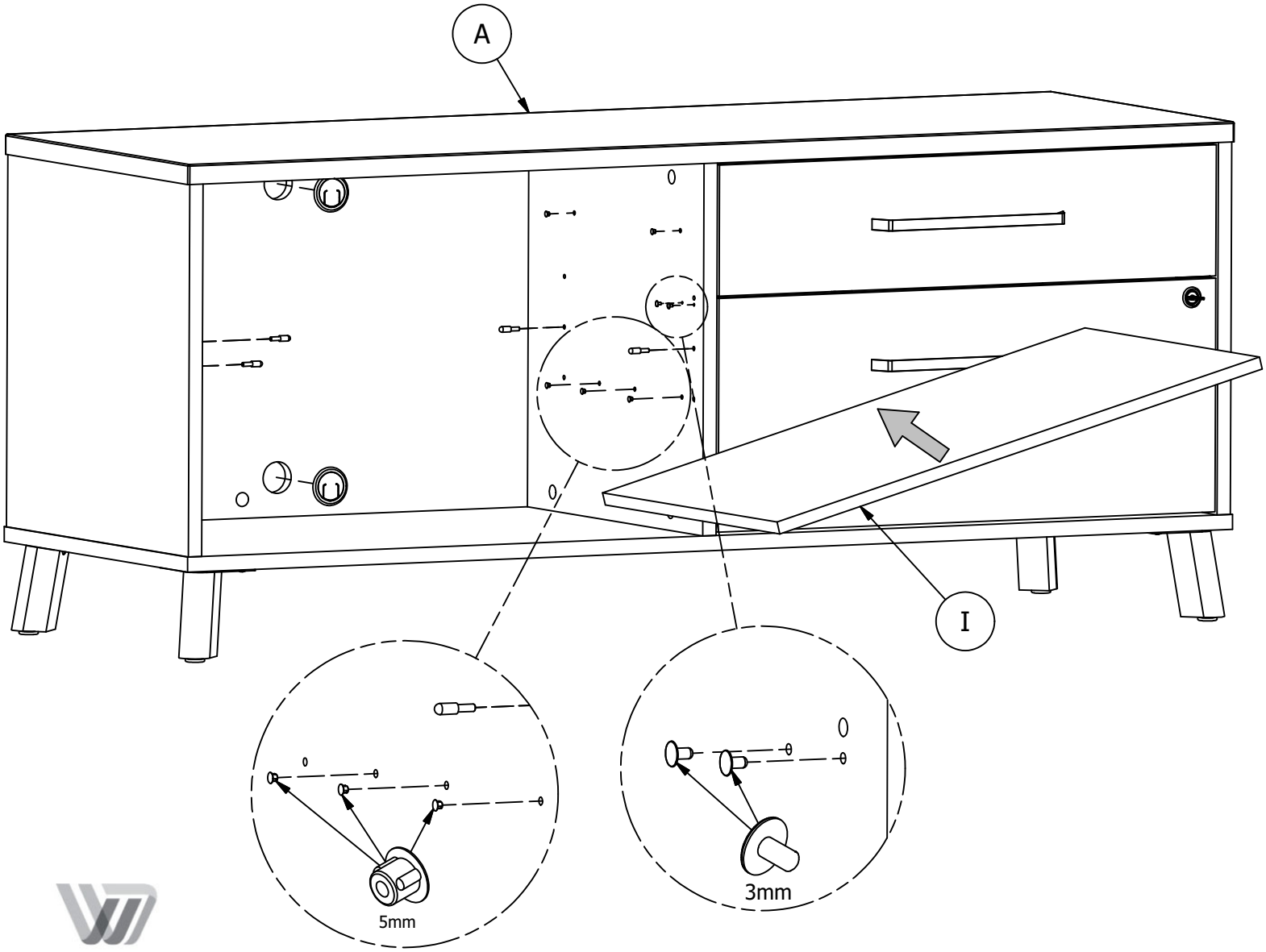

WORKPRO®

Install - Installer - Instalar

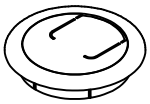

[2]

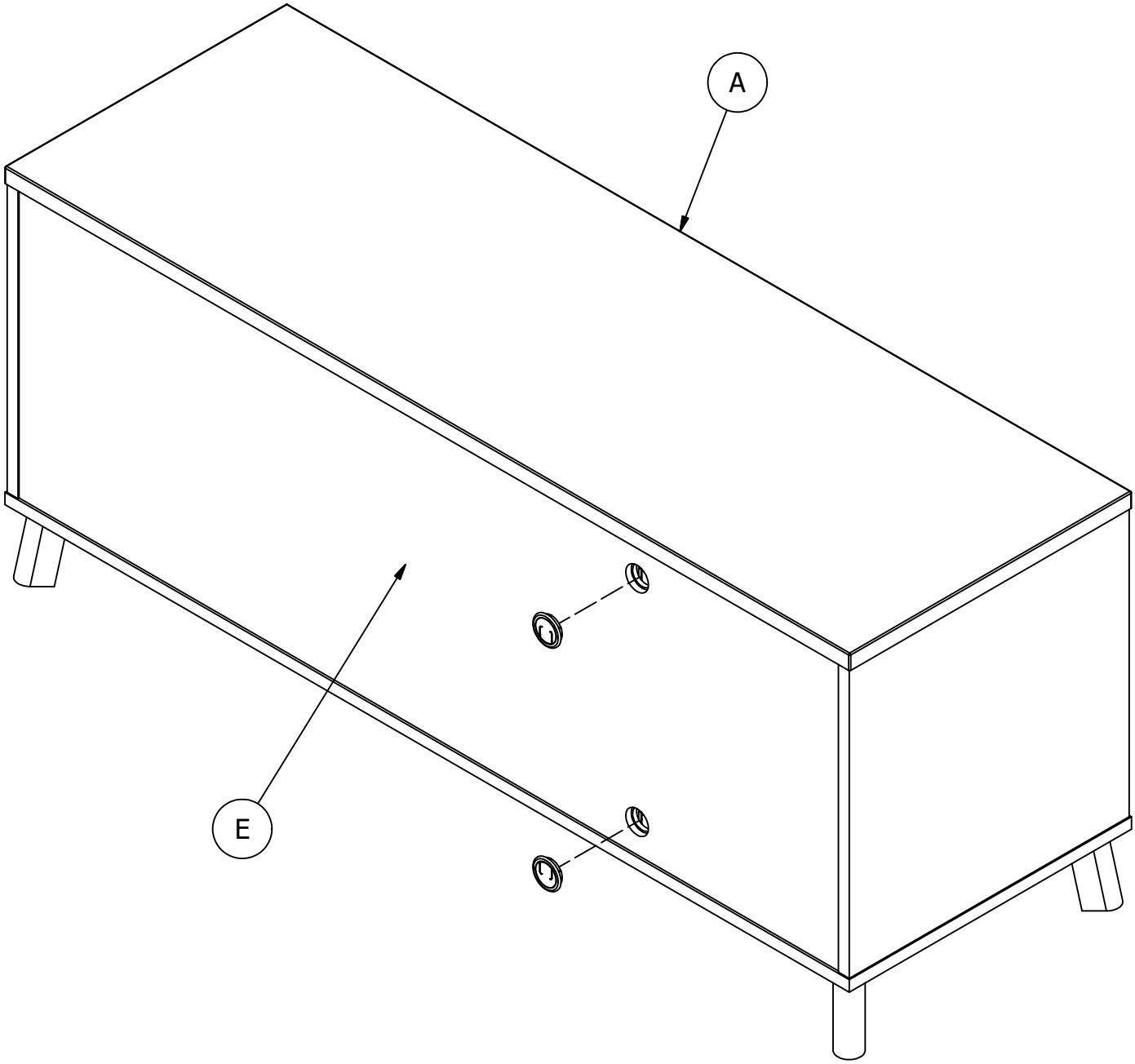

Congratulations! You are all done.
¡Felicidades! Ha finalizado el proceso.
Félicitations! Vous avez terminé.

WORKPRO®

Load - Charge - Carga

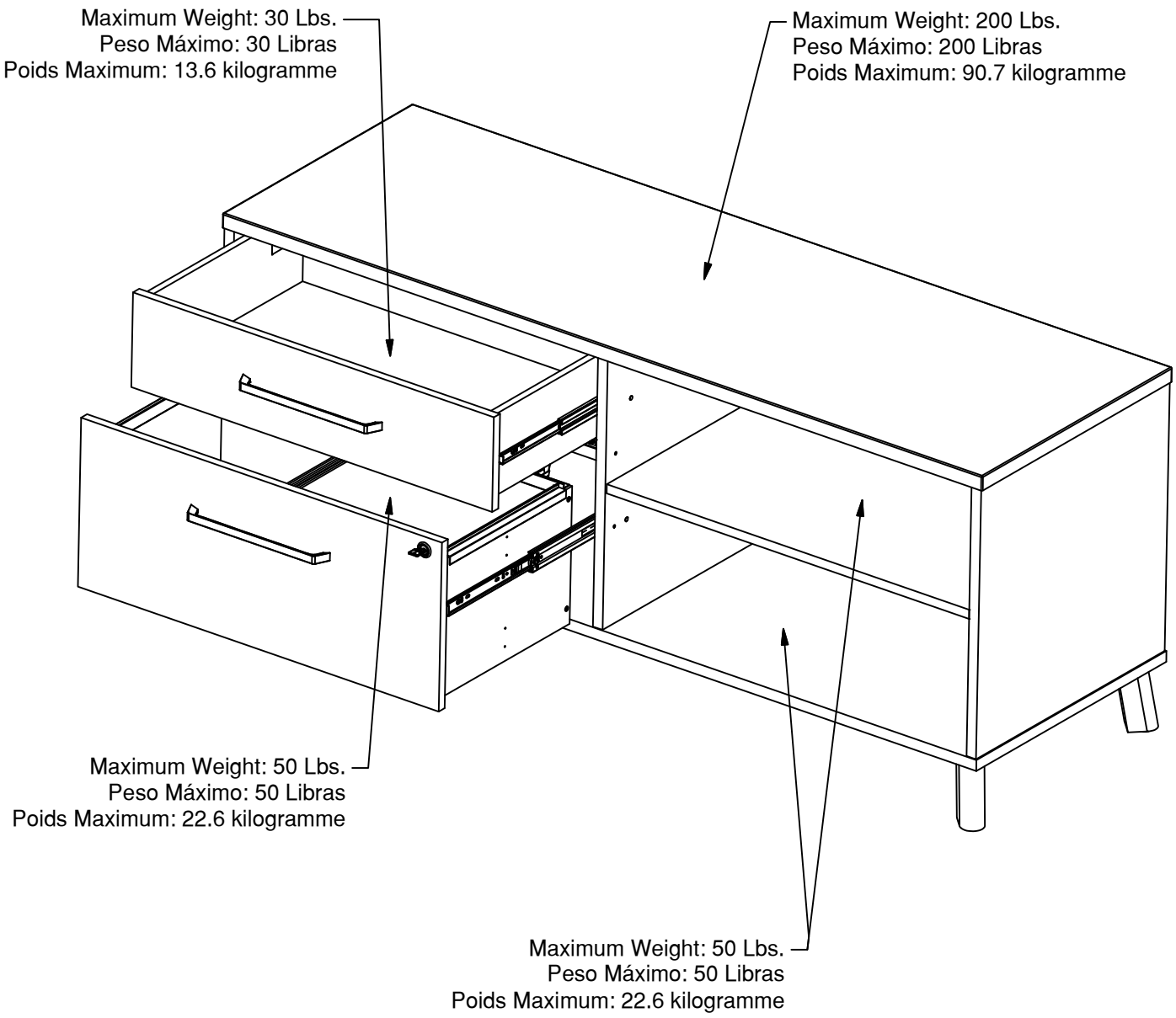

WORKPRO®

MVS160SG		
Code-Código	P #	Qty-Qté-Cant.
A	W222724	1
B	W222725	1
C	W222726	1
D	W222727	1
E	W222728	1
F	W222729	1
G	W222730	1
H	W222731	1
I	W222732	1
J	W107677	2
K	W222734	1
L	W222733	1
M	W195638	2
N	W195675	1
O	W182006	1

H187288 [2]
3mm

H92521 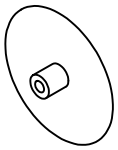 [12]

H92523 [9]
5mm

MVS160MH		
Code-Código	P #	Qty-Qté-Cant.
A	W222735	1
B	W222736	1
C	W222737	1
D	W222738	1
E	W222739	1
F	W222740	1
G	W222741	1
H	W222742	1
I	W222743	1
J	W107677	2
K	W222734	1
L	W222733	1
M	W195638	2
N	W195675	1
O	W182006	1

H187286 [2]
3mm

H83021 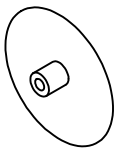 [12]

H112099 [9]
5mm

WORKPRO®

Drawer Removal (if reuired)
Quitado de Gaveta (si es necesario)
retrait du tiroir (si necessaire)

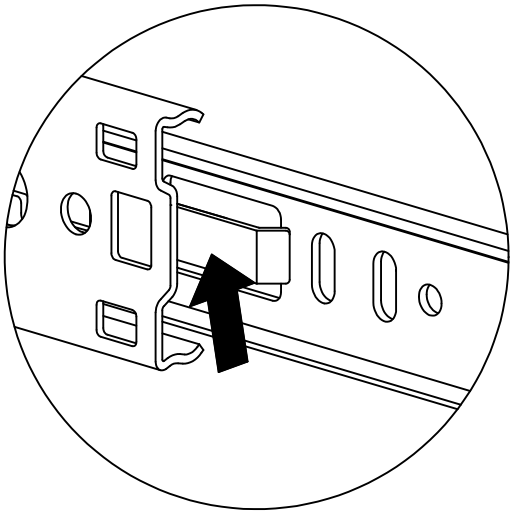

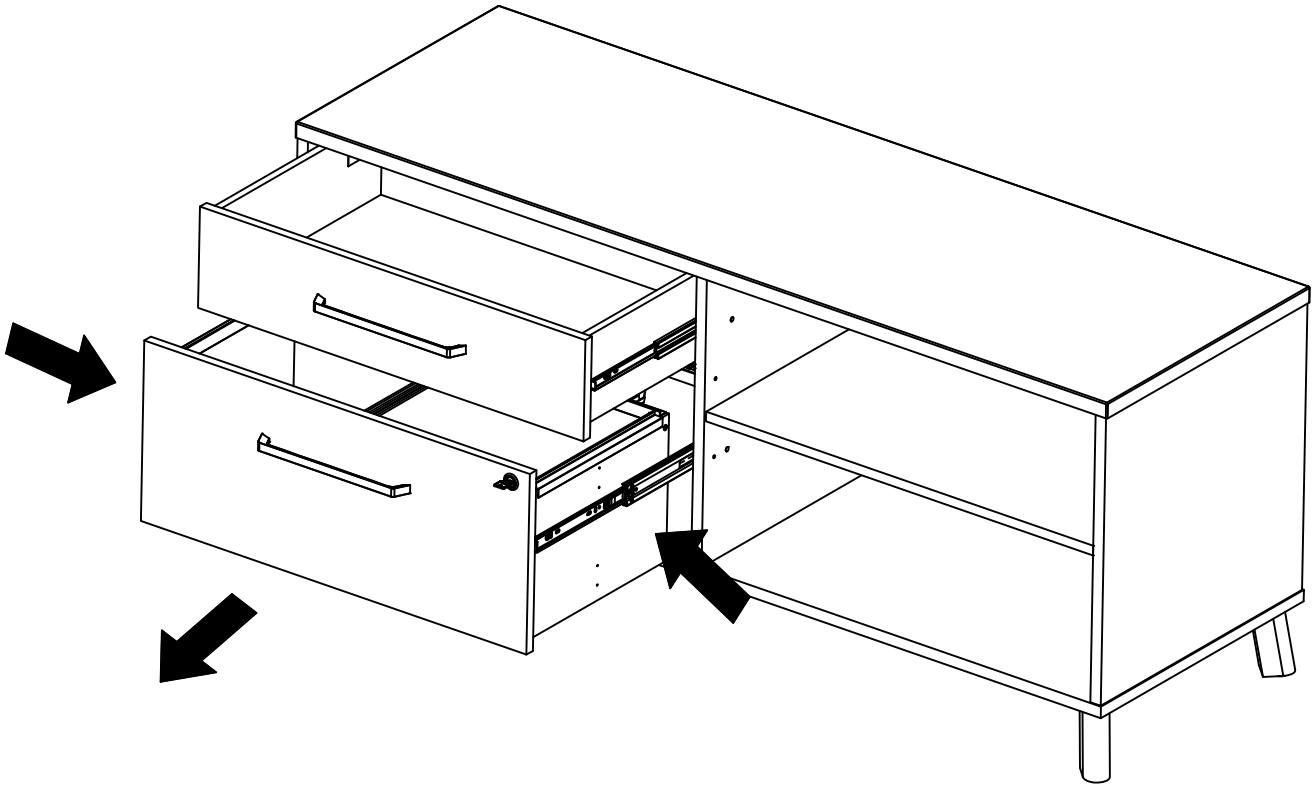

WORKPRO®

WARRANTY INFORMATION/INFORMATIONS POUR LA GARANTIE/INFORMACIÓN DE GARANTÍA

BUSH BUSINESS FURNITURE'S WRITTEN WARRANTY TO YOU

In order to provide you with timely assistance, please thoroughly inspect your furniture for missing or defective parts immediately after opening the carton. To receive replacement or missing parts under this warranty, call our Consumer Service Department TOLL-FREE at 1-800-950-4782. Please have the Model, Part, and Lot Numbers found in the instruction manual available for your reference. You will also need your sales receipt or other proof of purchase. Replacement part(s) will be shipped to you at no charge with Bush Industries assuming all shipping and handling charges.

This Bush Business Furniture product is warranted to the original purchaser at the time of purchase and for a period of ten years thereafter.

We warrant to you, the original purchaser, that our furniture and all its parts and components are free of defects in material or workmanship. "Defects," as used in this warranty, is defined as any imperfection which impairs the use of the furniture product.

Our warranty is expressly limited to the replacement of furniture parts and components. Except for the limitations listed below, for ten years after the date of purchase, Bush will replace parts that are defective in material or workmanship.

Limitations involving materials and components: The materials and components listed below are covered according to the following schedule from the date of sale:

- Five Years – Glides, casters, polymer-based components, panel, upholstery fabrics, foam, laminates, veneer finishes, and other covering materials.
- One Year – Metal mechanism and related components in manual height adjustable products.

This warranty applies under conditions of normal use. Our Bush Business Furniture products are not intended for outdoor use. This warranty does not cover: 1) defects caused by improper assembly or disassembly; 2) defects occurring after purchase due to product modification, intentional damage, accident, misuse, abuse, negligence or exposure to the elements; and 3) labor or assembly costs. 4) batteries are not included.

IMPLIED WARRANTIES, INCLUDING THE WARRANTY OF MERCHANTABILITY, SHALL NOT EXTEND BEYOND THE DURATION OF THE WRITTEN WARRANTY STATED ABOVE, AND IN NO EVENT SHALL BUSH BE LIABLE FOR INCIDENTAL OR CONSEQUENTIAL DAMAGES RESULTING FROM USE OF THE PRODUCT. Some states do not allow a limitation on how long an implied warranty lasts or the exclusion or limitation of incidental or consequential damages, so the above limitation and exclusion may not apply to you.

This warranty gives you specific legal rights. You may also have other rights that may vary from state to state.

VOTRE GARANTIE BUSH BUSINESS FURNITURE

Afin de vous assister rapidement, veuillez inspecter votre mobilier en détail immédiatement après l'ouverture du carton en cas de pièces manquantes ou défectueuses. Pour recevoir une pièce de rechange ou manquante couverte par cette garantie, appelez notre département de service clientèle GRATUITEMENT au 1-800-950-4782. Veuillez tenir à disposition les numéros de modèle, de pièce et de lot qui se trouvent dans le manuel d'instruction pour votre référence. Vous aurez également besoin de votre reçu ou d'une autre preuve d'achat. La (les) pièce(s) de rechange vous sera (seront) envoyée(s) sans frais, Bush Industries se chargeant de tous les frais d'expédition.

Tout le produit Bush Business Furniture est garanti à l'acheteur original à partir de la date d'achat pour une période d'e dix ans. Nous vous garantissons, à vous l'acheteur original, que notre mobilier et toutes ses pièces et composants sont sans défaut de matériau ou de fabrication. Le terme "défauts" utilisé dans cette garantie, est défini comme étant toutes les imperfections qui compromettent l'utilisation du meuble.

Notre garantie est expressément limitée au remplacement des pièces et des composants du mobilier. Sauf les limitations énumérées ci-dessous, pendant dix ans après la date d'achat, Bush remplacera toute pièce défectueuse dans le matériau ou sa fabrication.

Limitations impliquant des matériaux et des composants: Les matériaux et composants énumérés ci-dessous sont couverts conformément au calendrier suivant à compter de la date de vente:

- Cinq ans - Glissements, roulettes, composants à base de polymères, panneaux, tissus d'ameublement, mousse, stratifiés, finitions de placage et autres matériaux de revêtement.
- Un an - Mécanisme métallique et composants associés dans des produits à réglage manuel de la hauteur.

Cette garantie d'applique sous des conditions d'utilisation normale. Nos produits ne sont pas destinés à être utilisés en plein air. Cette garantie ne couvre pas: 1) les défauts causés par un mauvais assem-blage ou démontage, 2) les défauts ayant lieu après l'achat et dus à la modification du produit, des dom-mages intentionnels, des accidents, une mauvaise utilisation, un mauvais traitement, la négligence ou l'exposition aux éléments, et 3) les frais de main d'œuvre ou d'assemblage. 4) les piles ne sont pas incluses.

LES GARANTIES TACITES, Y COMPRIS LA GARANTIE DE QUALITE MARCHANDE, NE S'ETENDRONT PAS AU-DELA DE LA DUREE ECRITE CITEE CI-DESSUS, ET BUSH NE SERA EN AUCUN CAS RESPONSABLE DES DOMMAGES ACCESSOIRES OU INDIRECTS RESULTANT DE L'UTILISATION DU PRODUIT. Certains états ne permettent pas d'appliquer une limite à la durée de la garantie tacite, ni une exclusion ou limitation des dommages accessoires ou indirects; dans ce cas les limitations ou exclusion ci-dessus peuvent ne pas s'appliquer à vous.

Cette garantie vous donne des droits légaux spécifiques. Il se peut que vous ayez également d'autres droits qui peuvent varier d'un état à l'autre.

GARANTIA ESCRITA DE BUSH BUSINESS FURNITURE PARA USTED

Para brindarle asistencia oportuna, por favor, verifique detalladamente que a su mueble no le falte o tenga piezasdefectuosas inmediatamente después de abrir la caja. Pararecibir un reemplazo o la parte faltante bajo esta garantía, llame a nuestro Departamento de Servicio al Consumidor GRATIS al 1-800-950-4782. Sírvase traer los números de modelo, parte y lote que se encuentran en el manual de instrucciones disponible para su referencia. Además, necesitará el recibo de su compra u otra prueba de compra. La(s) pieza(s) de reemplazo le será(n) enviada(s) sin recargo por Bush Industries asumiendo los gastos de envío y manipuleo.

Todo mueble de Bush Business Furniture es garantizado al comprador original al momento de la compra y por un periodo de diez años en adelante.

Le garantizamos a usted, el comprador original, que nuestros muebles sus partes y componentes están libres de defectos en materiales o trabajo. "Defectos", según se usa en esta garantía, se define como una imperfección que perjudica el uso del producto mobiliario.

Nuestra garantía se limita expresamente al reemplazo de partes y componentes mobiliarios. Excepto las limitaciones enumeradas a continuación, durante diez años después de la fecha de compra, Bush reemplazará cualquier parte defectuosa en material o trabajo.

Limitaciones que involucran materiales y componentes: Los materiales y componentes que se enumeran a continuación están cubiertos de acuerdo con el siguiente calendario a partir de la fecha de venta:

- Cinco años: deslizadores, ruedas, componentes a base de polímeros, paneles, telas de tapicería, espuma, laminados, acabados de enchapado y otros materiales de recubrimiento.
- Un año: mecanismo de metal y componentes relacionados en productos de altura manual.

Esta garantía se aplica bajo condiciones de uso normal. Nuestros productos de Bush Business Furniture no son para uso en exteriores. Esta garantía no cubre: 1) defectos causados por un ensamblaje o desensamblaje inadecuado; 2) defectos que ocur-ran después de la compra debido a modificación del producto, daño intencional, accidente, mal uso, abuso, negligencia o exposición a los elementos; y 3)costos de trabajo o ensamblaje. 4) las baterías no están incluidas.

LAS GARANTÍAS IMPLICADAS, INCLUYENDO LA GARANTÍA DE COMERCIABILIDAD, NO SE EXTENDERÁN MÁS ALLÁ DE LA DURACIÓN DE LA GARANTÍA ESCRITA MENCIONADA, Y EN NINGÚN CASO BUSH SERÁ RESPONSABLE POR DAÑOS INCIDENTALES O CONSIGUIENTES COMO RESULTADO DEL USO DEL PRODUCTO. Algunos estados no permiten una limitación sobre el tiempo de duración de la garantía implicada o la exclusión o limitación de daños incidentales o consiguientes, de manera que la limitación y exclusión mencionadas pueden no aplicarse para usted.

Esta garantía le otorga derechos legales específicos. Puede también tener otros derechos que pueden variar según los estados.

10-Year
Manufacturer's
Warranty

Register your product online:

Scan the QR Code or go to https://bushfurniture.com/activate-warranty/

Assembly tips & how to videos:

Scan the QR Code to access our video guides https://bushfurniture.com/help-faq/#assembling

BUSH BUSINESS FURNITURE

Thank you for purchasing this Bush Business Furniture product. We trust that you will be completely satisfied with your product for many years to come. Bush Business Furniture products are backed by a 10-year warranty and crafted with today's styles in mind for the way you work. **Do not return product to store — contact us first at 1-800-950-4782.**

Merci d'avoir acheté ce produit Bush Business Furniture. Nous sommes sûr que vous serez complètement satisfait de votre meuble pendant de nombreuses années. Les produits Bush Business Furniture sont garantis pendant 10 ans et sont conçus dans les styles actuels tout en gardant à l'esprit votre façon de travailler. **Ne renvoyez pas le produit au magasin, contactez-nous d'abord au 1-800-950-4782.**

Gracias por comprar este producto de Bush Business Furniture. Confiamos que usted estará completamente satisfecho con su mueble por muchos años. Los productos de Bush Business Furniture tienen 10 años de garantía y son diseñados con los estilos de hoy en mente para la manera que usted vive. **No devuelva el producto a la tienda, primero comuníquese con nosotros al 1-800-950-4782.**

CONTACT US

Monday – Friday
8:30 a.m. – 7:30 p.m. ET
(Except Holidays)

Bush Consumer Services
One Mason Drive, P.O. Box 460
Jamestown, NY 14701
ConsumerService@Bushindustries.com

1-800-950-4782 USA/CANADA
001-800-950-4782 MEXICO
Se habla español
Outside USA/CANADA/MEXICO
001-716-665-2510 Ext. 4514

A180134

IT'S AS EASY AS 1,2,3

Assembly tips:

1. Read the instructions and become familiar with the parts.
2. Ensure this carton contains all parts, fasteners and hardware.
3. To protect floors, assemble the furniture on the carton.
4. An assistant may be helpful.
5. Use of power tools is not recommended.

Conseils d'assemblage:

1. Lisez les instructions et familiarisez-vous avec les pièces.
2. Assurez-vous que le carton contient toutes les pièces, toutes les pièces de fixation et toute la quincaillerie.
3. Pour protéger vos sols, assemblez le meuble sur le carton.
4. Il peut être utile de vous faire aider.
5. L'utilisation d'outils électriques n'est pas recommandée.

Consejos de Ensamblaje:

1. Lea las instrucciones y familiarícese con las partes.
2. Asegúrese de que esta caja contenga todas las piezas, los sujetadores y el equipo.
3. Para proteger el piso, ensamble el mueble en el carton.
4. Un asìstente puede serle útil.
5. El uso de herramientas eléctricas no se recomienda.

CONSUMER SERVICE

YOU CAN DEPEND ON

Questions? Operators are standing by at our TOLL-FREE help line to assist you with assembly; and, if necessary, to quickly replace damaged/missing parts. Assistance is available 5 days a week. Simply have your store receipt, instruction manual, and part number/description ready when you call our TOLL-FREE help line. It's that easy.

UN SERVICE CLIENTELE SUR LEQUEL VOUS POUVEZ COMPTER
Des questions? Des opérateurs sont prêts sur notre ligne d'assistance GRATUITE pour vous aider à l'assemblage et, si nécessaire, remplacer rapidement les pièces endommagées/manquantes. L'assistance est disponible 5 jours par semaine. Ayez simplement votre reçu de magasin, votre manuel d'instruction et le numéro de pièces/description à votre disposition lorsque vous appelez notre ligne d'assistance GRATUITE. C'est aussi simple que ça.

SERVICIO AL CONSUMIDOR CON EL QUE PUEDE CONTAR
¿Preguntas? Los operadores están listos para ayudarlo con el ensamblaje a través de una línea de ayuda GRATUITA, y en caso de ser necesario, reemplazar de inmediato las piezas dañadas o faltantes. La asistencia está disponible los 5 días de la semana. Solamente tenga listos su recibo de compra, manual de indicaciones y número/descripción de la pieza al momento de llamarnos a la línea de ayuda GRATUITA. Es así de sencillo.

www.bushfurniture.com

THIS PAGE INTENTIONALLY LEFT BLANK

WORKPRO®

60W Return
Retour 60L
Retorno 60An

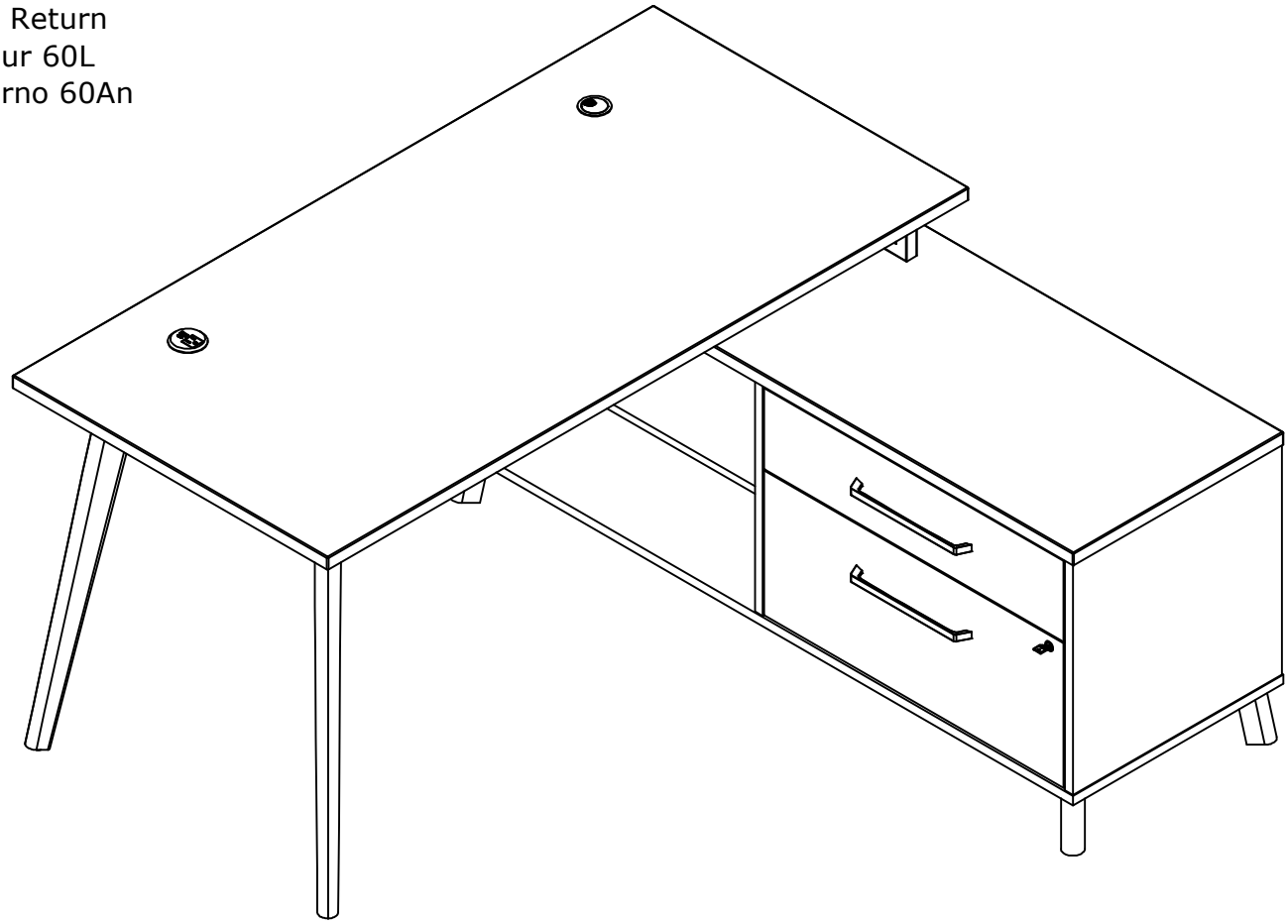

For customer support, call 1-800-950-4782
Pour le soutien à la clientèle, appelez le 1-800-950-4782
Liame para asistencia al cliente 1-800-950-4782

Assembly instructions and warranty information
Instructions d'assemblage et information sur la garantie
Instrucciones para el ensamblaje e información sobre la garantía

Date manufactured / Date de fabrication / Fecha de fabricación:

Lot # / Numéro de lot / Número de lote:

A222987

MVR160

CONGRATS ON YOUR NEW PURCHASE!

FÉLICITATIONS POUR VOTRE NOUVEL ACHAT !

We are thrilled to welcome you to the Bush Business Furniture family. To ensure you get the most out of your new product, please follow the steps below.

Nous sommes ravis de vous accueillir dans la famille Bush Business Furniture. Pour vous permettre de profiter au mieux de votre nouveau produit, veuillez suivre les étapes ci-dessous.

1

Activate Your Warranty
Activez votre garantie

Register your product for warranty coverage by scanning the QR code or visiting bushbusinessfurniture.com/warranty. This ensures you receive the best support and service.

Enregistrez votre produit pour être couvert par la garantie en scannant le code QR ou en visitant le bushbusinessfurniture.com/warranty. Vous pourrez ainsi bénéficier d'une assistance et d'un service de qualité.

Scan for Warranty Activation
Balayer pour activer la garantie
https://bushbusiness.zendesk.com/hc/en-ca/requests/new?ticket_form_id=23496338049300

2

How Did We Do?
Comment avez-vous aimé votre expérience ?

We value your feedback. Please take a moment to complete our survey by scanning the QR code. Your input helps us improve our products and services.

Votre avis nous intéresse. Nous vous invitons à prendre un moment pour répondre à notre sondage en scannant le code QR. Vos commentaires nous aident à améliorer nos produits et nos services.

Scan for NPS Survey
Balayer pour répondre au sondage
https://www.surveymonkey.com/r/THJP863

3

Assembly Tips
Conseils d'assemblage

To make assembly easier, follow our detailed instructions and refer to the video guides available on our website. Scan the QR code for assembly tips and tricks.

Pour faciliter l'assemblage, suivez nos instructions détaillées et consultez les guides vidéo disponibles sur notre site Web. Scannez le code QR pour obtenir des trucs et conseils d'assemblage.

Scan for Assembly Tips
Balayer pour les conseils d'assemblage
https://bushbusiness.zendesk.com/hc/en-ca/articles/31743712647572-Videos

4

Review & Renew
Des avis pour l'avenir

Share your experience with others by leaving a review. As a thank you, we'll plant trees on your behalf, contributing to a greener planet. Scan the QR code to review.

Partagez votre expérience en laissant un avis. Pour vous remercier, nous planterons un arbre en votre nom pour un avenir plus vert. Scannez le code QR pour laisser un avis.

Scan to Leave a Review
Balayer pour laisser un avis
https://esolutionsfurniture.com/review-and-renew/

OUR TEAM IS HERE TO HELP.
NOTRE ÉQUIPE EST LÀ POUR VOUS AIDER.

If you have any questions or need assistance, our dedicated support team is ready to help. Visit our website for customer support or call our toll-free number.

Si vous avez des questions ou si vous avez besoin d'aide, notre équipe de soutien dévouée est prête à vous aider. Visitez notre site Web pour contacter notre service à la clientèle ou appelez notre numéro de téléphone sans frais.

Visit our website:
Visitez notre site Web :
bushbusinessfurniture.com/support

Call our toll-free number:
Appelez notre numéro sans frais :
1-800-950-4782

PLEASE READ WARNINGS

Improper use can cause safety hazards, or damage to your furniture and household items.

Warning	Do	Don't	Why it's important
Serious injury may occur.	• Assemble following all instructions using all indicated parts and hardware provided.	• Do not move unit when loaded. • Do not load with a television or other heavy equipment. • Do not exceed the maximum load limits stated in the instructions.	Improper assembly, use or loading can lead to product instability, tipover, or collapse.
Serious injury or death may occur.	• Keep all liquids away from electical components.		Electric shock may occur.

Advertencia	Hacer	No	Por qué es importante
Pueden producirse lesiones graves.	• Realice el montaje siguiendo todas las instrucciones y utilizando todas las piezas indicadas y los herrajes suministrados.	• No mueva la unidad cuando esté cargada. • No cargue el mueble con un televisor u otro equipo pesado. • No exceda los límites máximos de carga establecidos en las instrucciones.	El montaje, uso o carga inadecuados pueden provocar inestabilidad, vuelco o colapso del producto.
Pueden producirse lesiones graves o la muerte.	• Mantenga todos los líquidos lejos de los componentes eléctricos.		Pueden producirse descargas eléctricas.

PLEASE READ WARNINGS

Improper use can cause safety hazards, or damage to your furniture and household items.

Avertissement	À faire	À ne pas faire	Pourquoi c'est important
Peut entraîner des blessures graves.	• Assembler en suivant toutes les instructions et en utilisant toutes les pièces et la quincaillerie incluses.	• Ne pas déplacer le meuble lorsqu'il est chargé. • Ne pas charger le meuble avec un téléviseur ou tout autre équipement lourd. • Ne dépassez pas les limites de charge maximale indiquées dans les instructions.	Un assemblage, une utilisation ou un chargement incorrects peuvent entraîner l'instabilité, le basculement ou l'effondrement du produit.
Peut entraîner des blessures graves ou la mort.	• Tenir tout liquide loin des composants électriques.		Risque de décharge électrique.

Parts - Pièces - Piezas

A222987

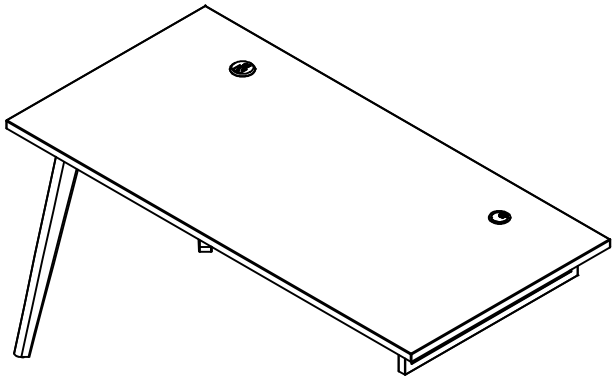

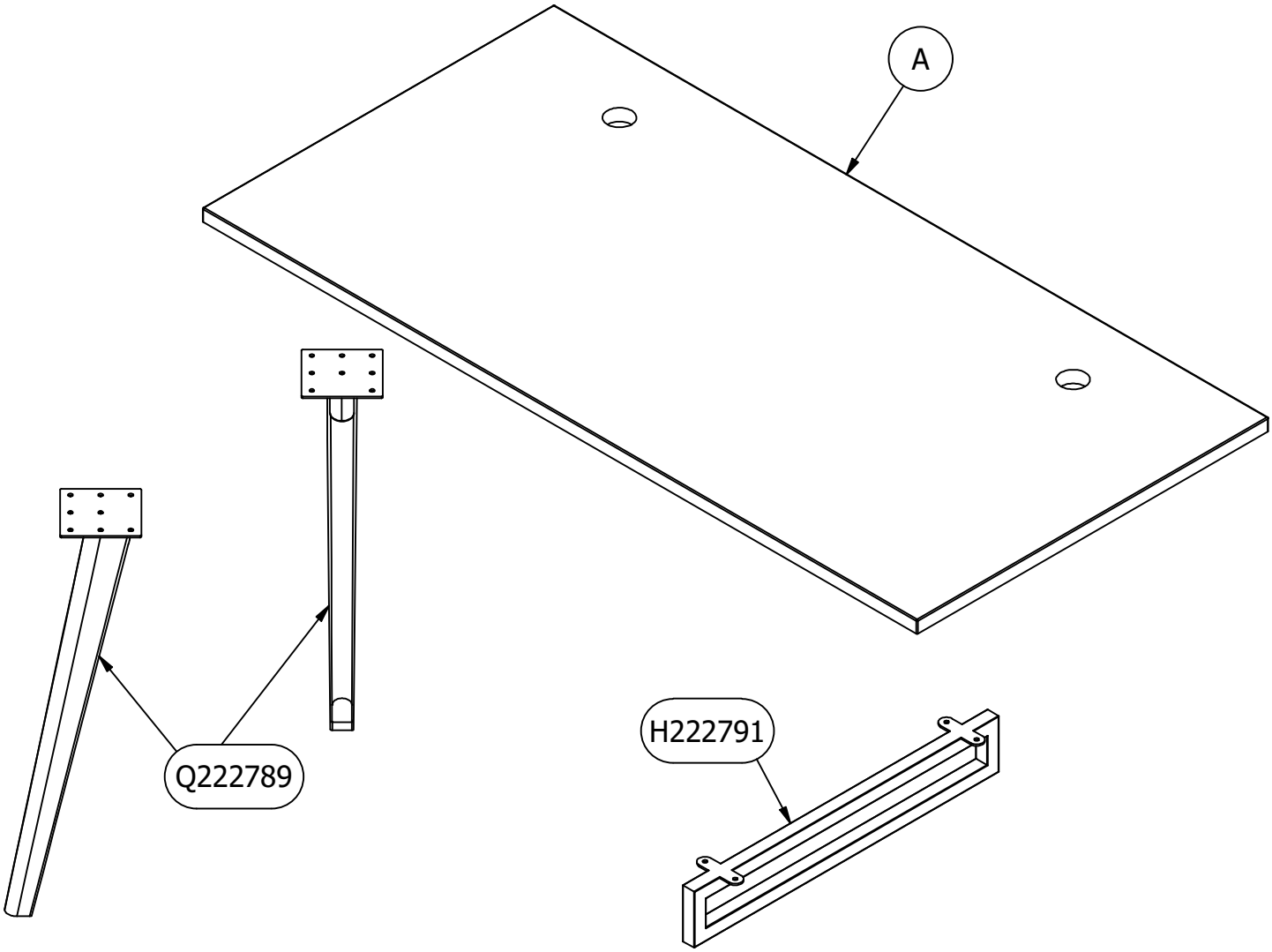

WORKPRO®

Fasteners - Fixations - Sujetadores

A222987

H214507 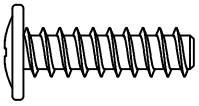 [18]

M6.35 x 22.5mm

H220673 [3]

M6 x 40mm

WORKPRO®

Hardware - Quincaillerie - Quincaillas

A222987

H220672 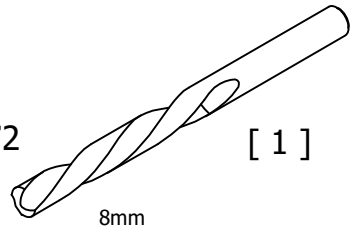

[1]

H222982 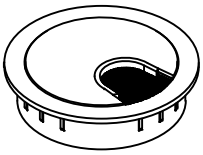 [2]

AC99898BL-03 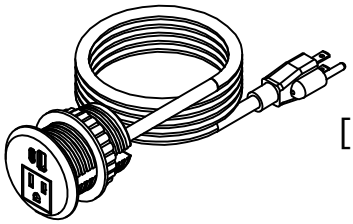 [1]

WORKPRO®

Option - Opción - Option

A222987

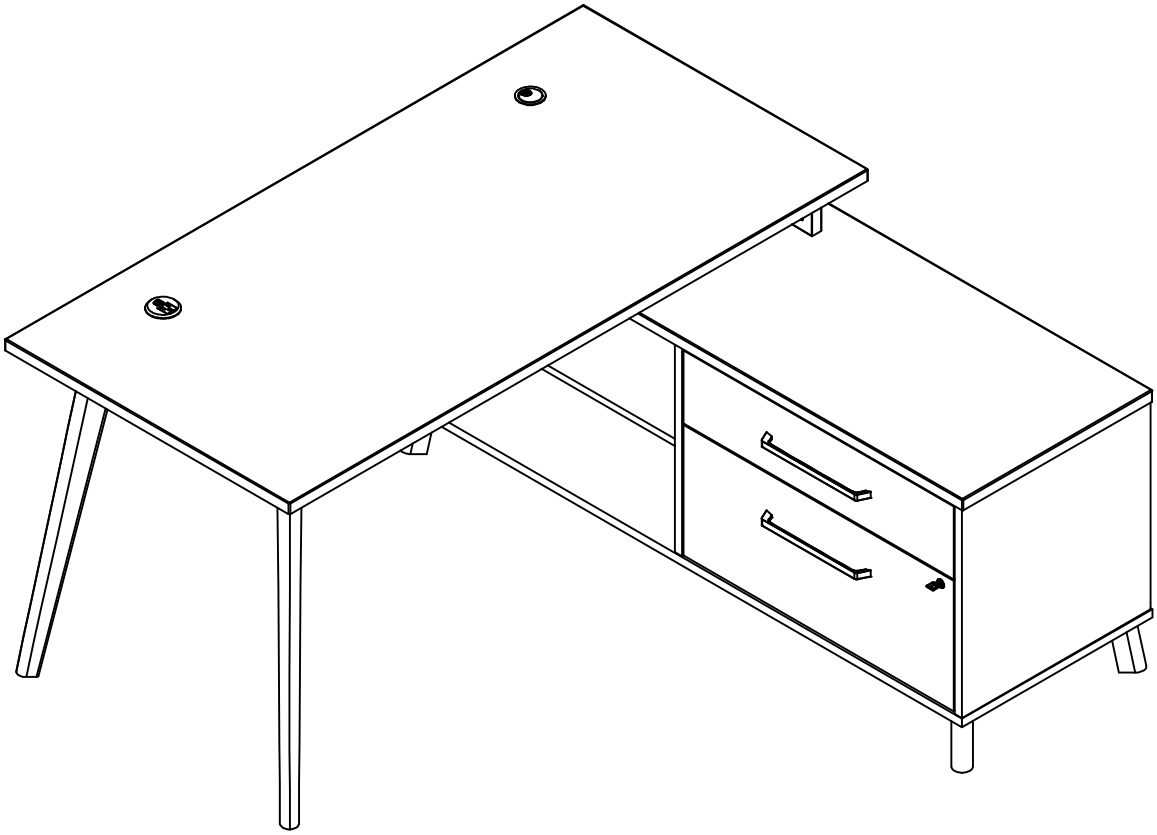

Go to Step 2.
Proceda al paso.
Allez à l'étape.

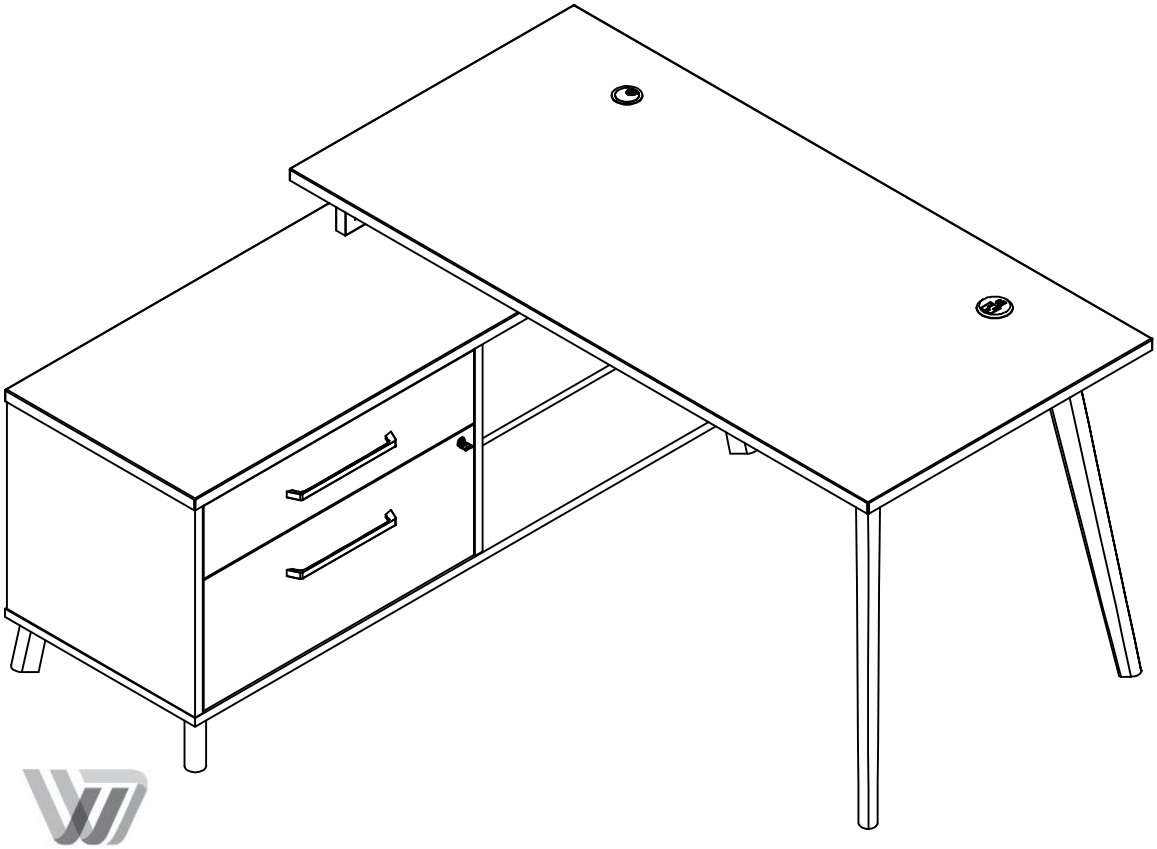

Go to Step 7.
Proceda al paso 7.
Allez à l'étape 7.

WORKPRO®

STEP-ÉTAPE-PASO 2

Prepare - Préparer - Preparar

A222987

Team Lift
deux personne c'est mieux
dos personas es major

H214507 [14]

M6.35 x 22.5mm

Orientation
Orlentaclón
L'orlentation

A

[7]

M6.35 x 22.5mm

Q222789

A

WORKPRO®

Prepare - Préparer - Preparar

A222987

H214507 [4]

M6.35 x 22.5mm

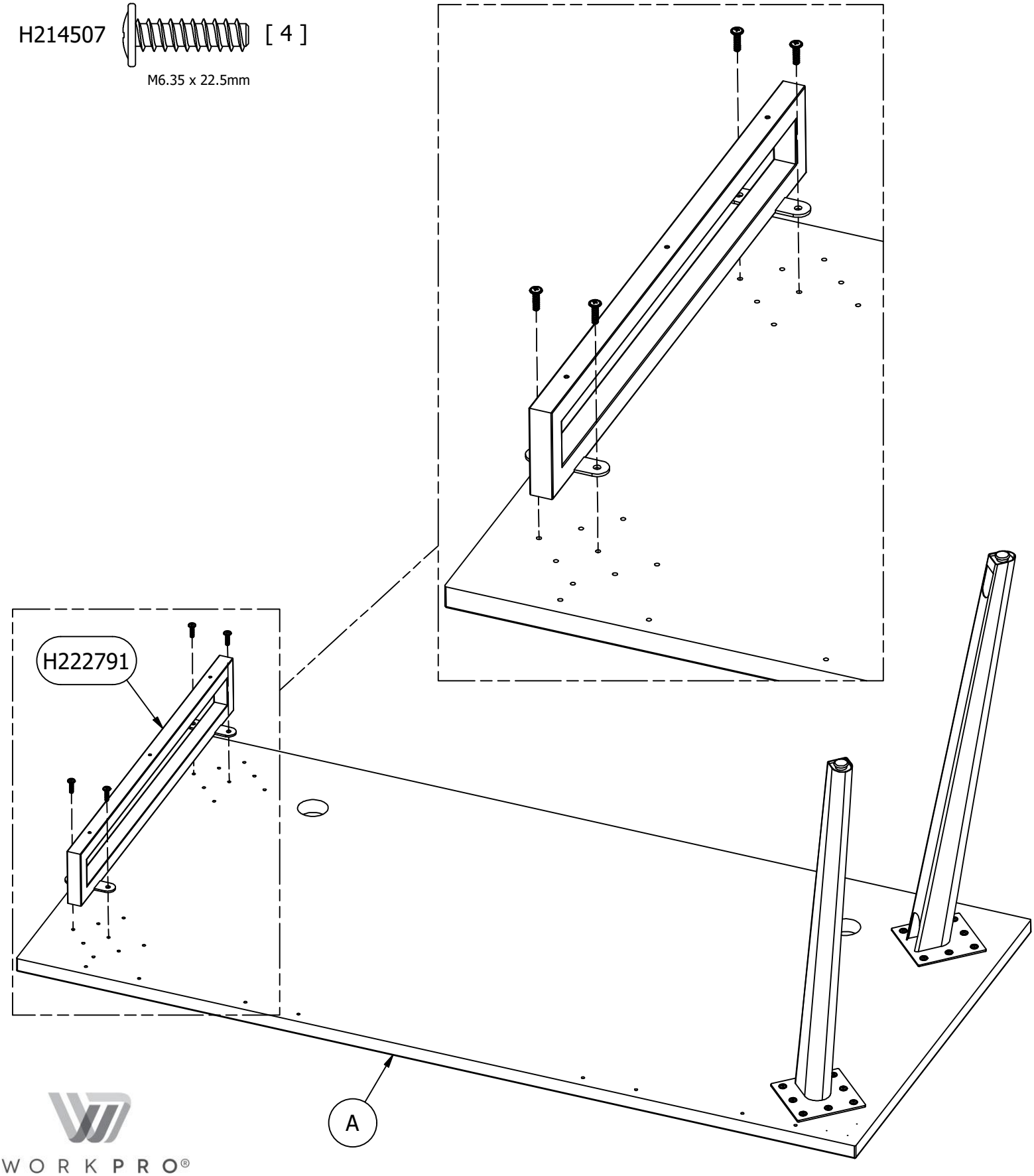

WORKPRO®

Prepare - Préparer - Preparar

Attention
Atención
Attention

Assemble (MVS160xx) before proceeding.
Montar (MVS160xx) antes de proceder.
Assembler (MVS160xx) avant de procéder.

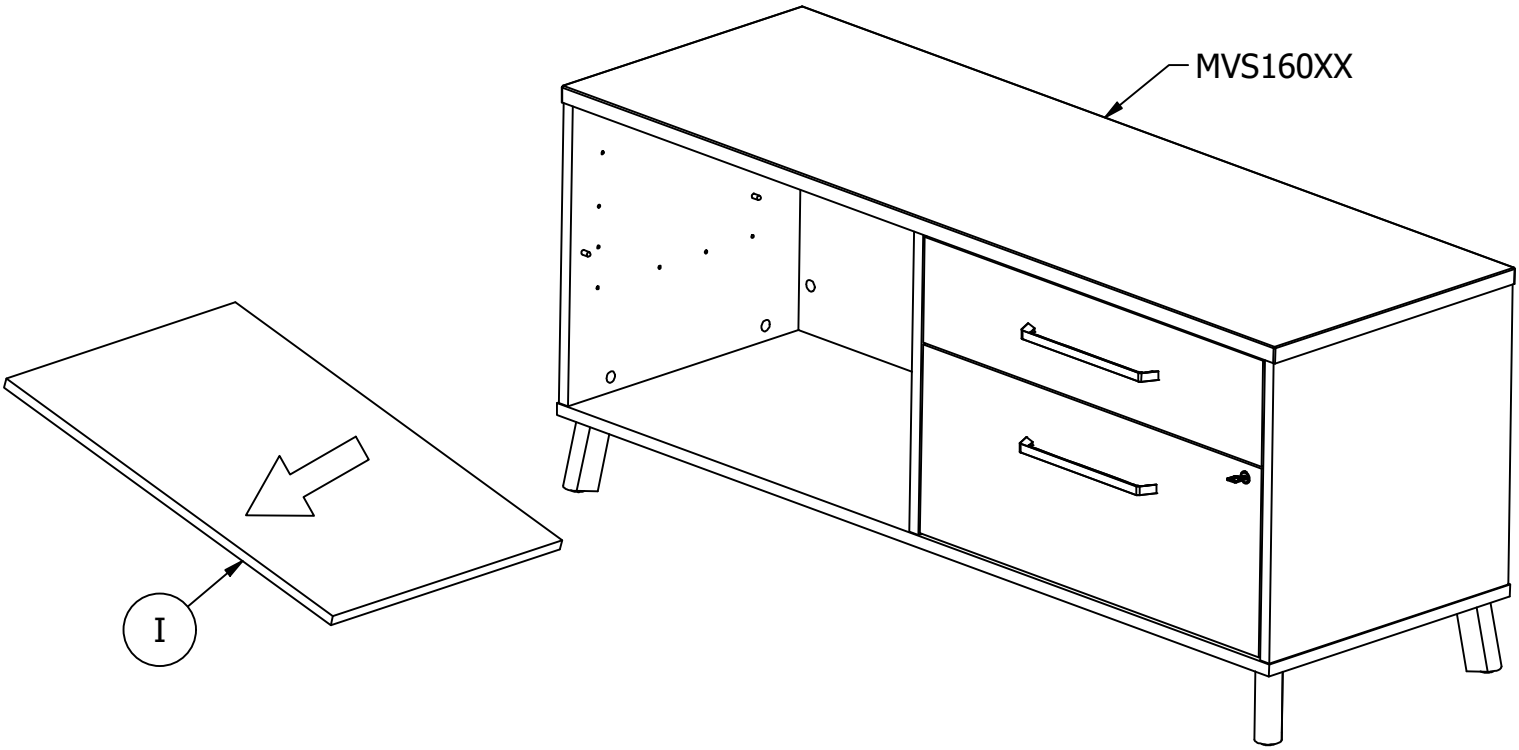

WORKPRO®

Prepare - Préparer - Preparar

A222987

Team Lift
deux personne c'est mieux
dos personas es major

H220672

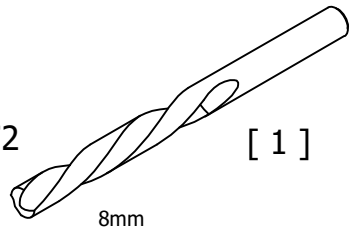

8mm

[1]

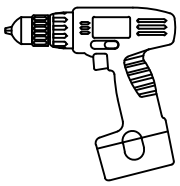

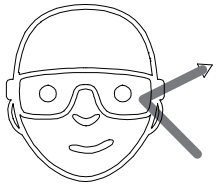

Safety glasses
Gafas de seguridad
Lunettes de protection

Drill through 3x with 8mm drill bit provided.
Perfore 3 veces con la broca de 8 mm proporcionada.
Percer 3 fois avec la mèche de 8 mm fournie.

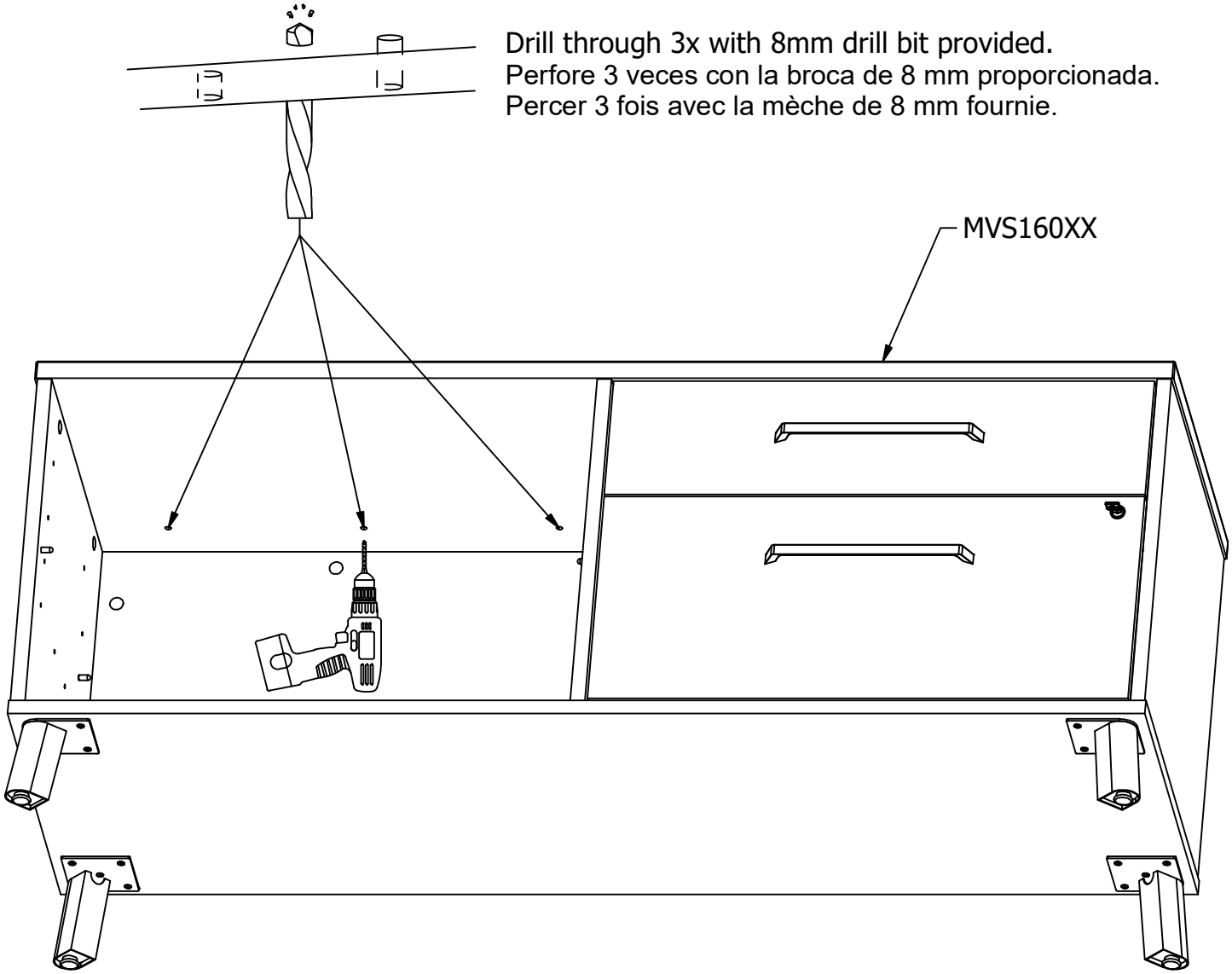

WORKPRO®

Assemble - Assembler - Assemblar

A222987

H220673 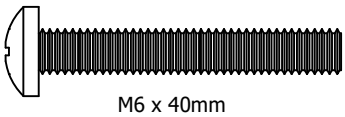 [3]

M6 x 40mm

Team Lift
deux personne c'est mieux
dos personas es major

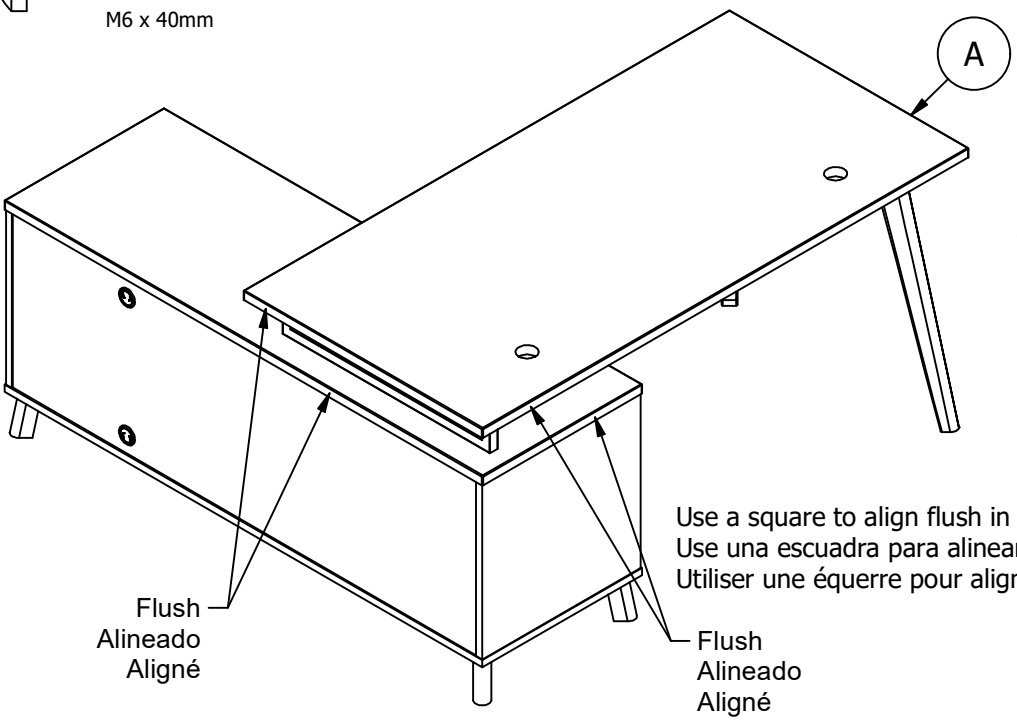

Use a square to align flush in 2 places.
Use una escuadra para alinear al ras en 2 lugares.
Utiliser une équerre pour aligner à 2 endroits.

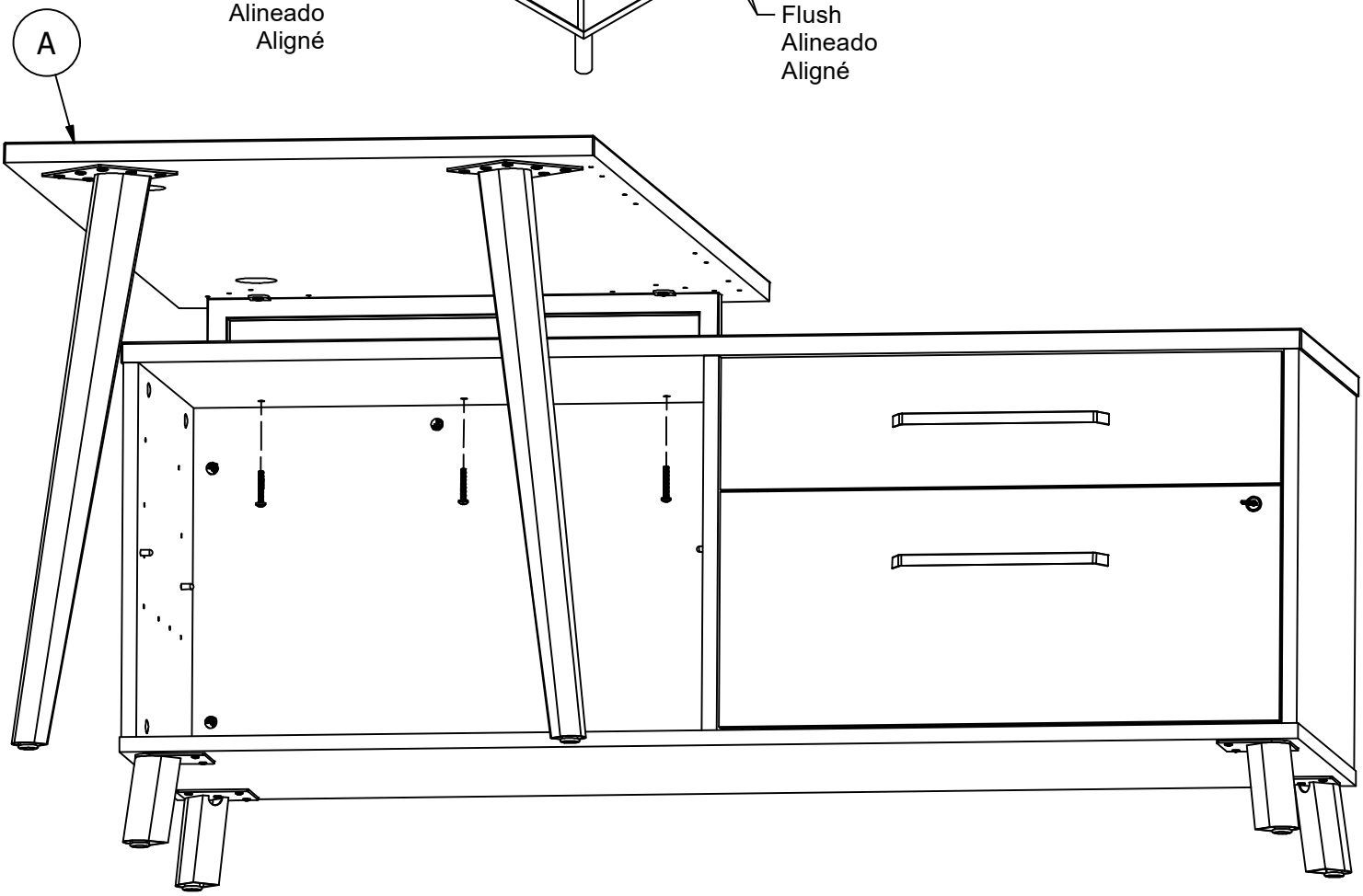

Go to Step 12.
Proceda al paso 12.
Allez à l'étape 12.

WORKPRO®

Prepare - Préparer - Preparar

A222987

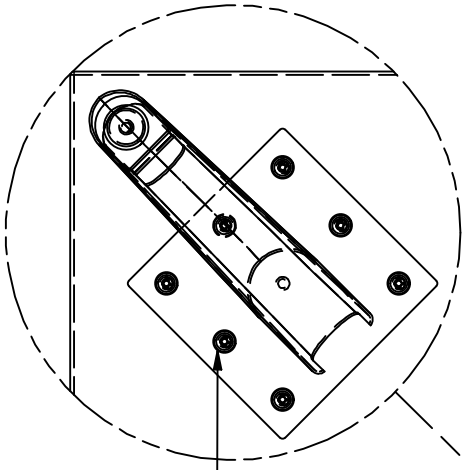

H214507 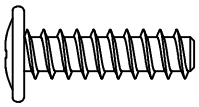 [14]

M6.35 x 22.5mm

Team Lift
deux personne c'est mieux
dos personas es major

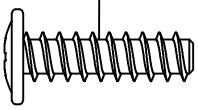

[7]

M6.35 x 22.5mm

Orientation
Orlentaclón
L'orlentation

A

Q222789

A

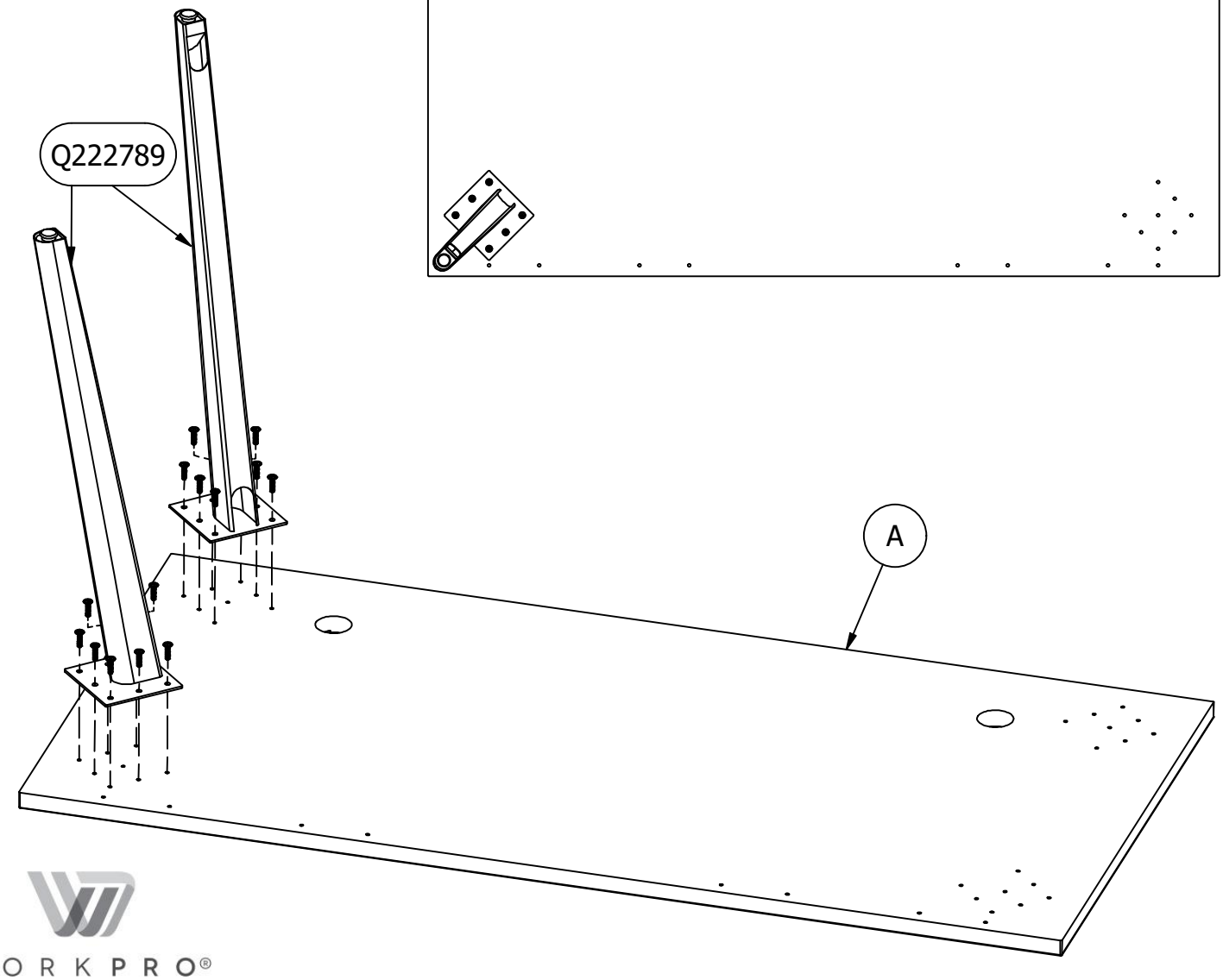

WORKPRO®

Prepare - Préparer - Preparar

H214507 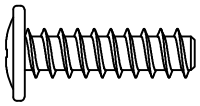 [4]

M6.35 x 22.5mm

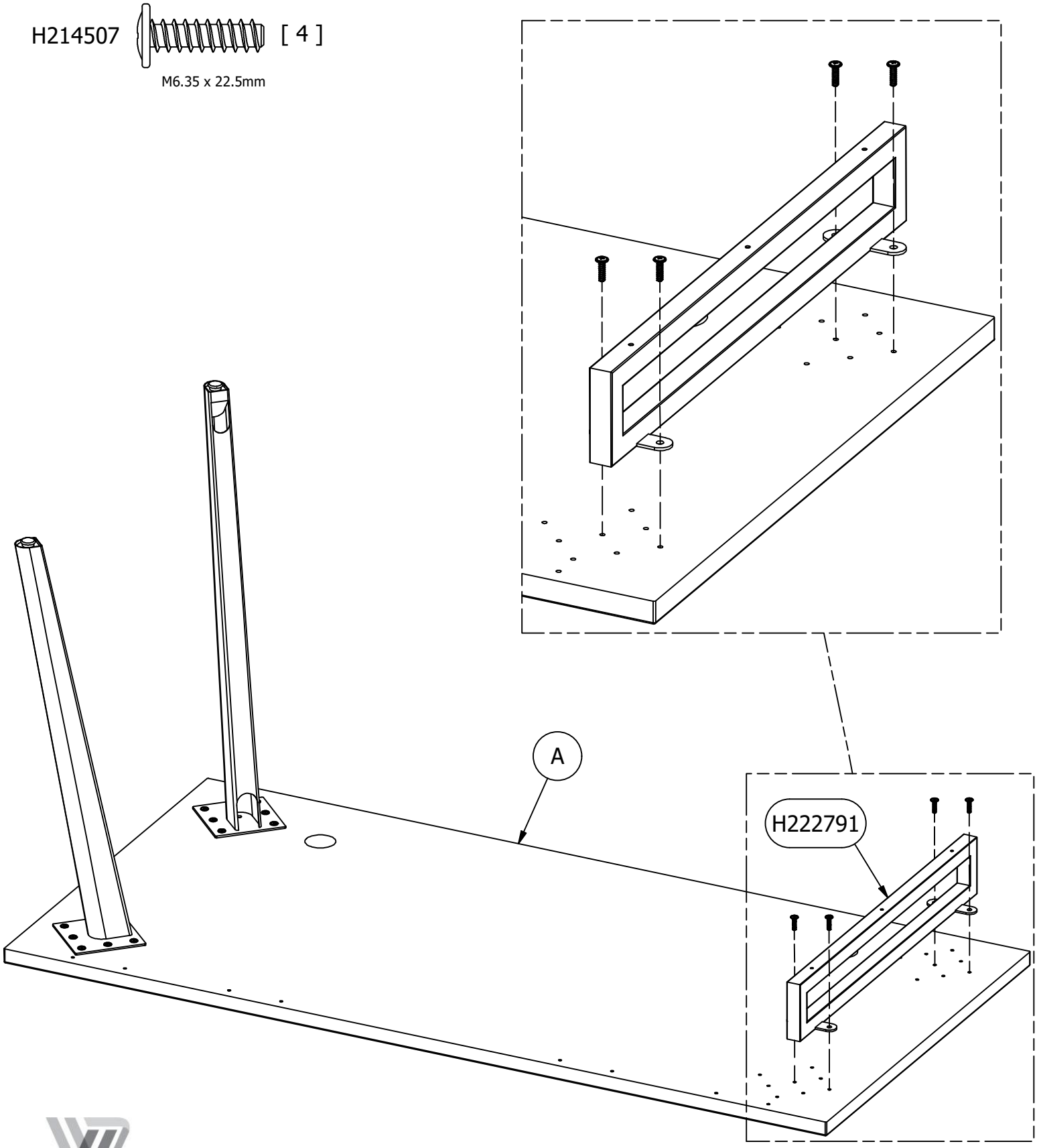

WORKPRO®

Prepare - Préparer - Preparar

Attention
Atención
Attention

Assemble (MVS160xx) before proceeding.
Montar (MVS160xx) antes de proceder.
Assembler (MVS160xx) avant de procéder.

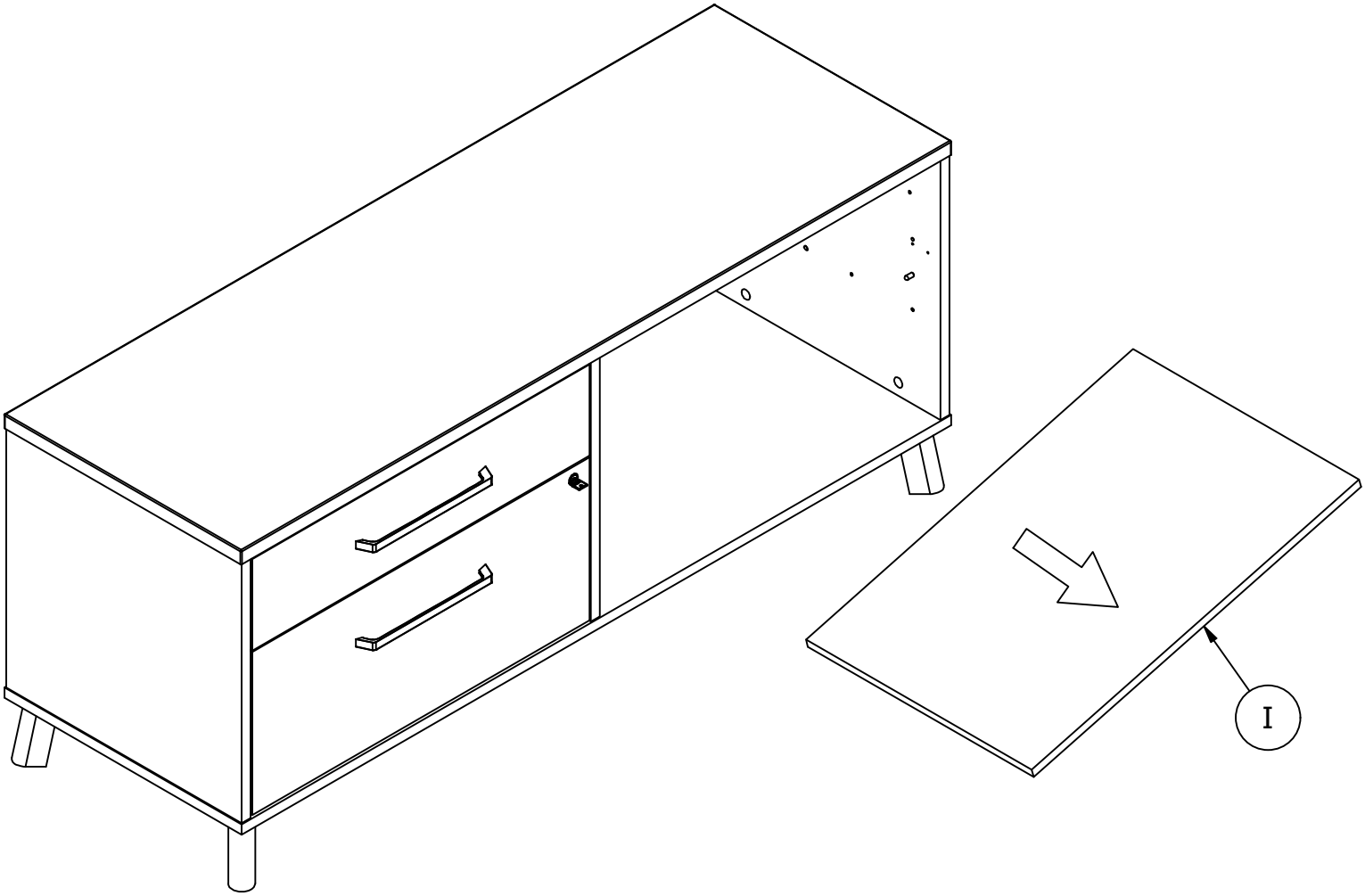

WORKPRO®

Prepare - Préparer - Preparar

Team Lift
deux personne c'est mieux
dos personas es major

H220672

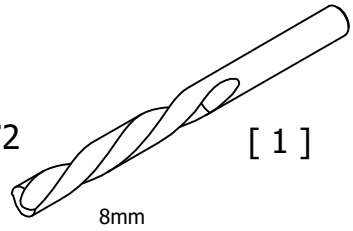

[1]

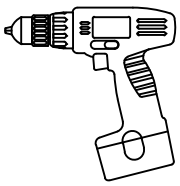

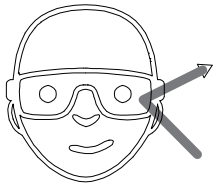

Safety glasses
Gafas de seguridad
Lunettes de protection

Drill through 3x with 8mm drill bit provided.
Perfore 3 veces con la broca de 8 mm proporcionada.
Percer 3 fois avec la mèche de 8 mm fournie.

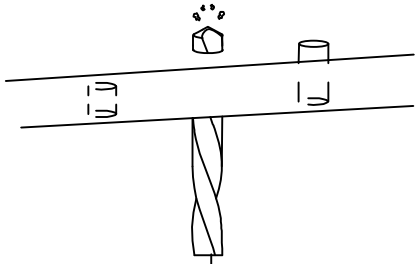

MVS160XX

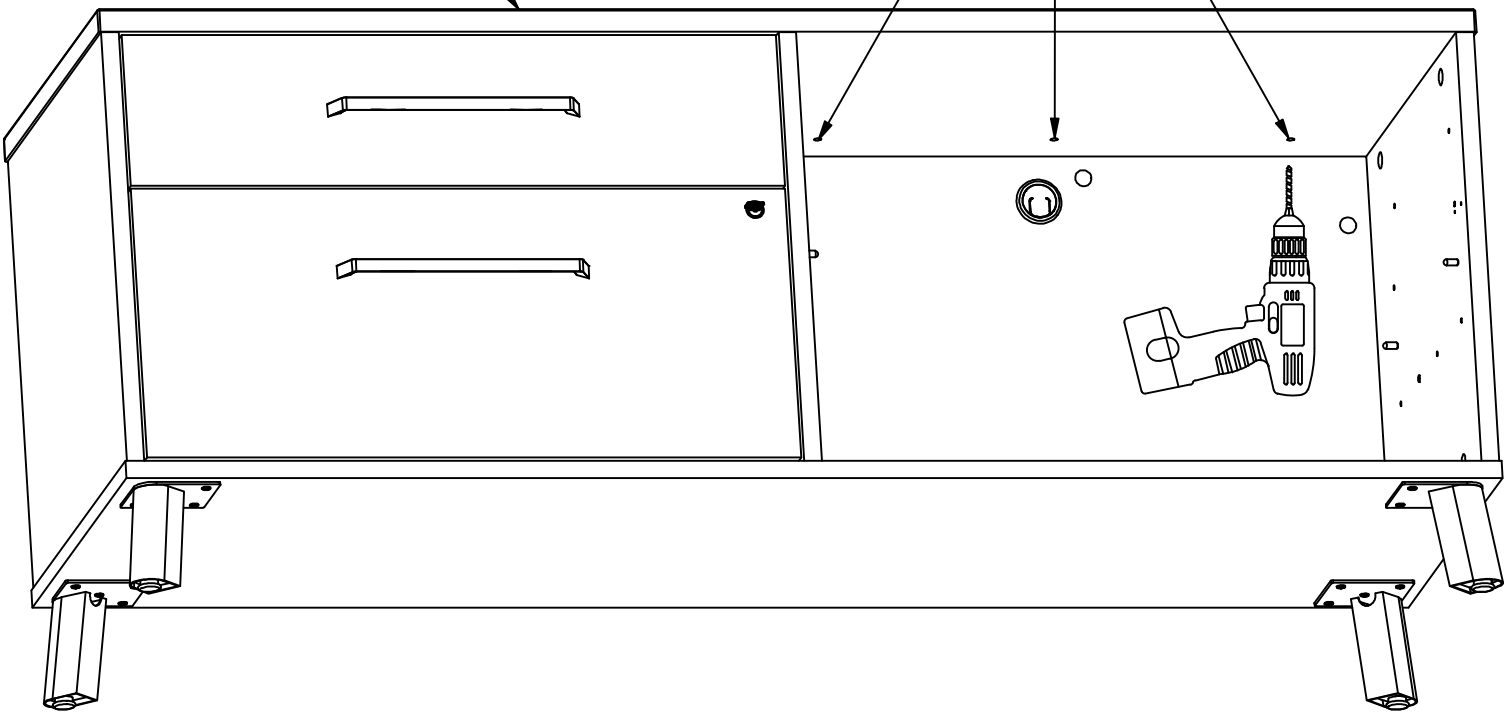

WORKPRO®

Assemble - Assembler - Assemblar

A222987

H220673 [3]

M6 x 40mm

Team Lift
deux personne c'est mieux
dos personas es major

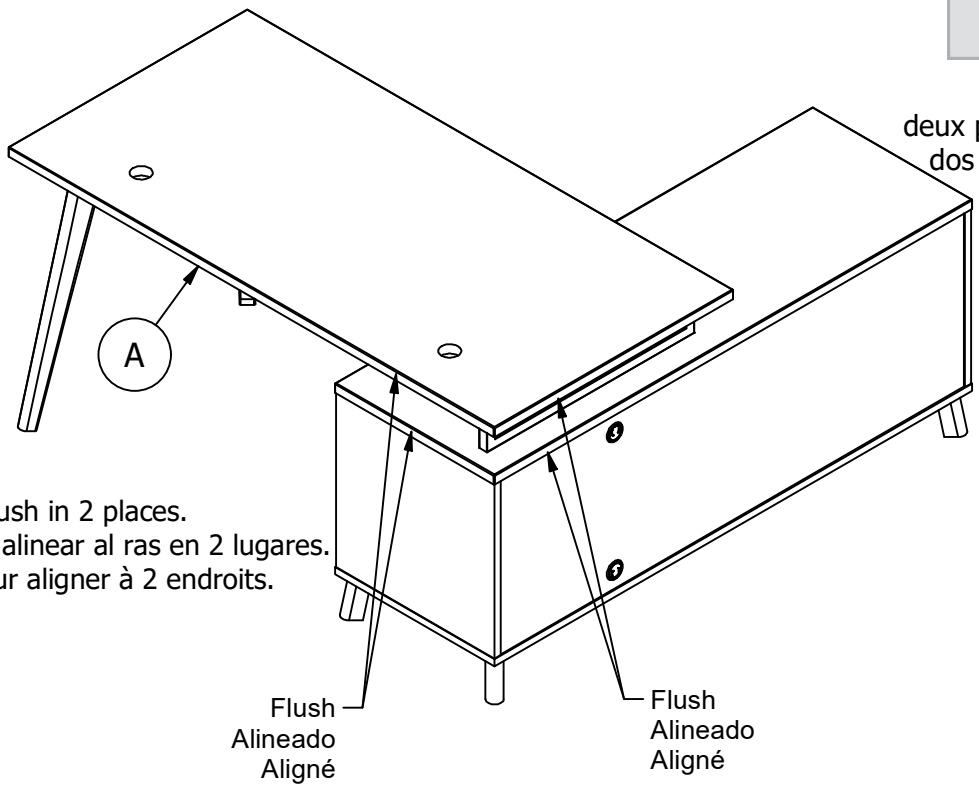

Use a square to align flush in 2 places.
Use una escuadra para alinear al ras en 2 lugares.
Utiliser une équerre pour aligner à 2 endroits.

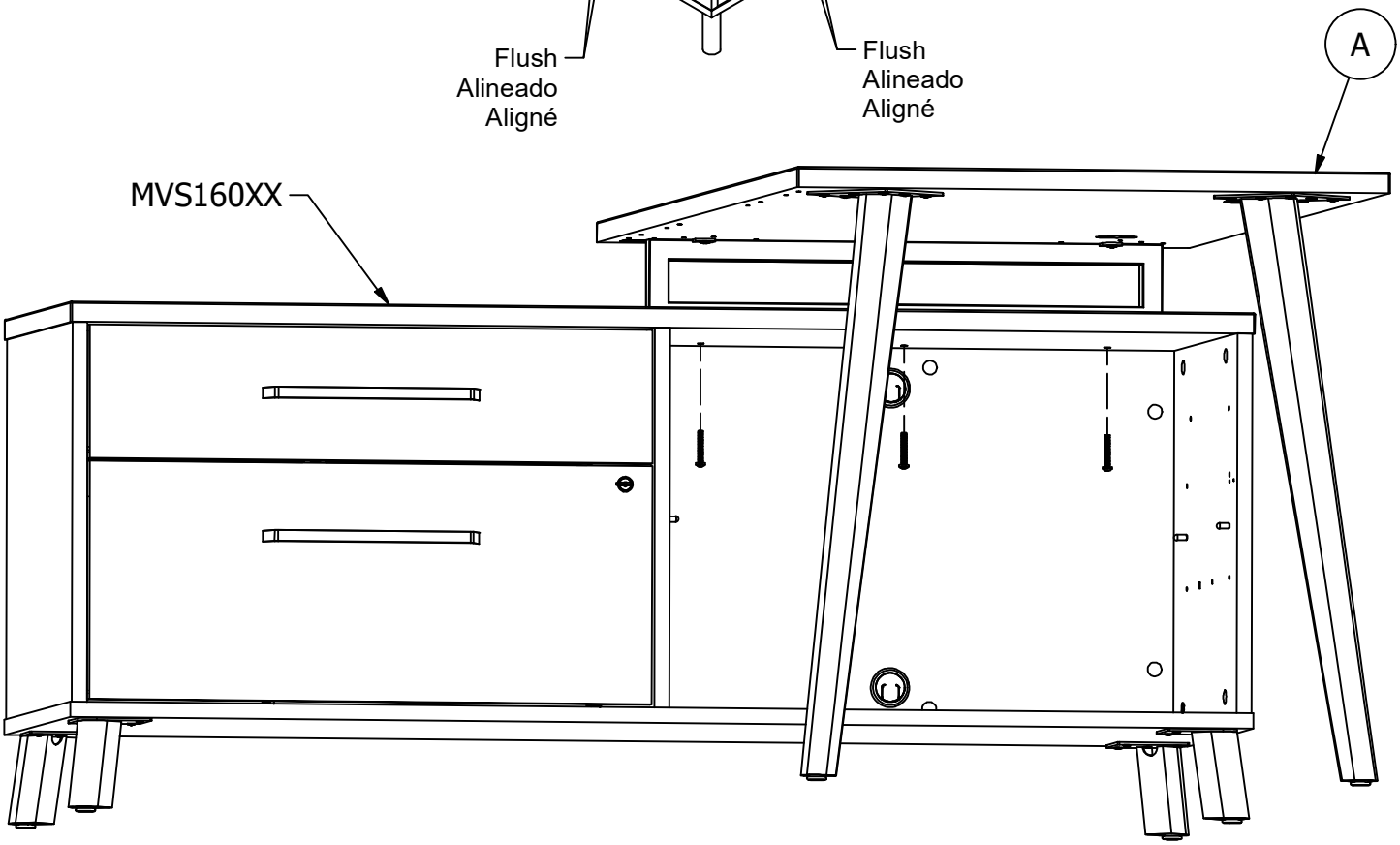

WORKPRO®

Assemble - Assembler - Assemblar

A222987

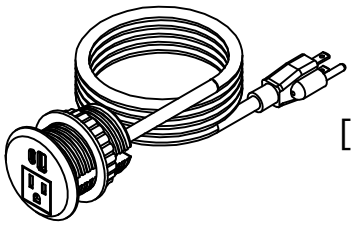

[1]

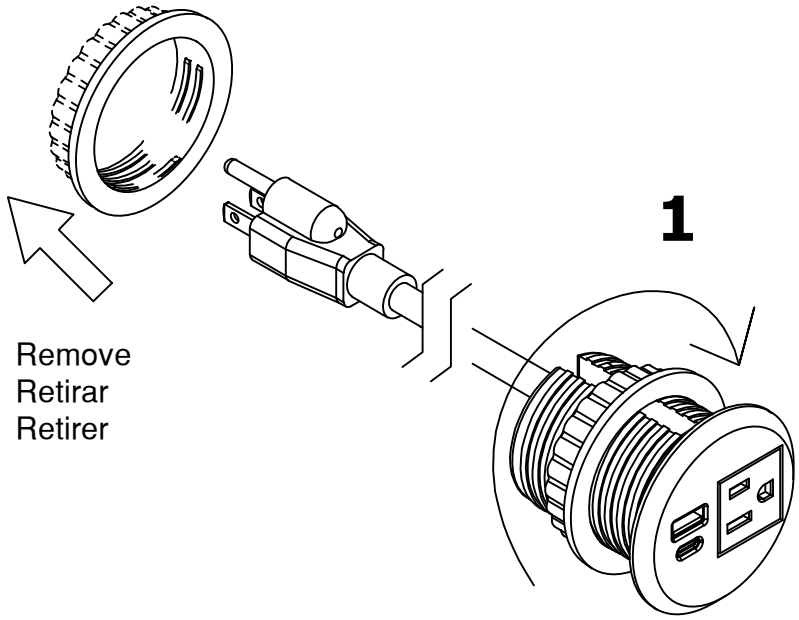

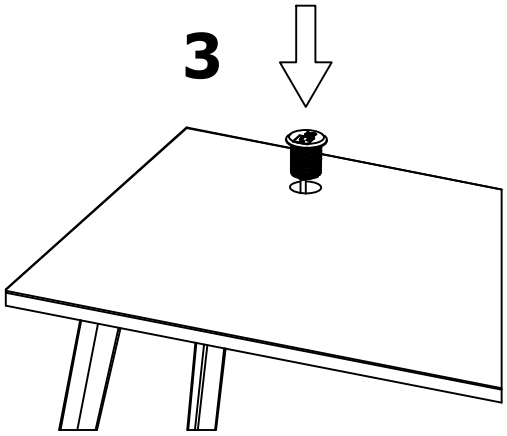

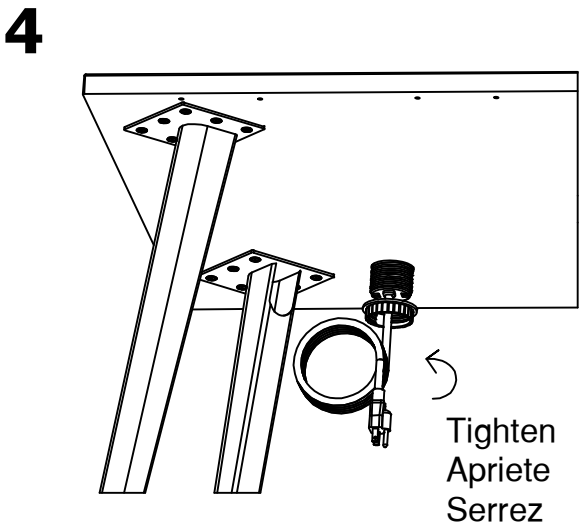

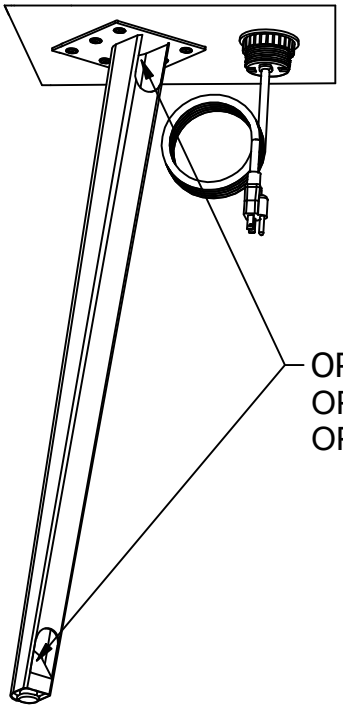

OPTIONAL: ROUTE CORD THROUGH LEG
OPCIONAL: PASAR EL CABLE A TRAVÉS DE LA PATA
OPTIONNEL : PASSER LE CÂBLE DANS LA PATTE

WORKPRO®

Assemble - Assembler - Assemblar

OPTIONAL: ROUTE CORD THROUGH LEG
OPCIONAL: PASAR EL CABLE A TRAVÉS DE LA PATA
OPTIONNEL : PASSER LE CÂBLE DANS LA PATTE

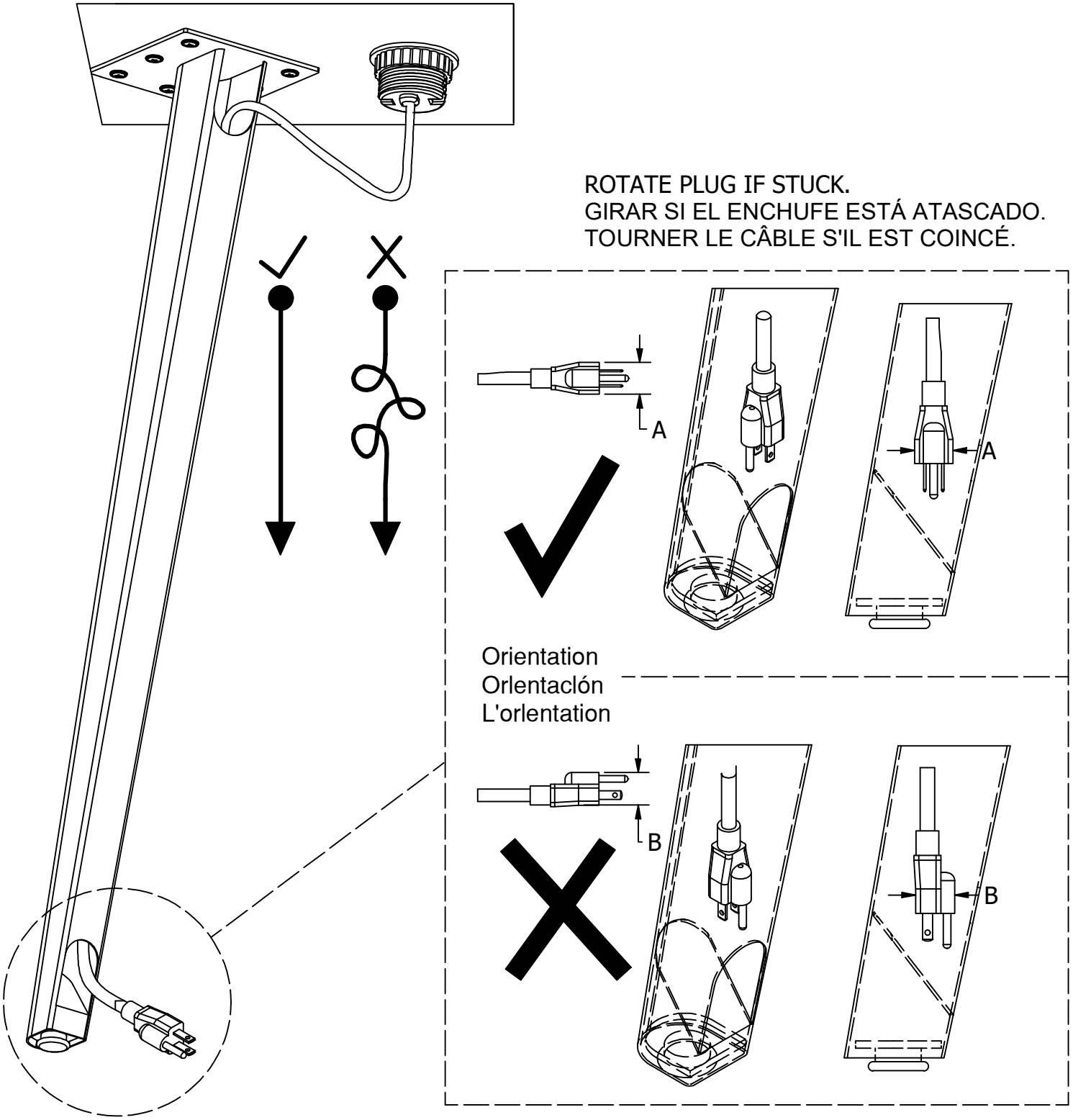

WORKPRO®

Assemble - Assembler - Assemblar

A222987

H222982 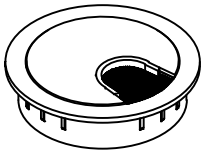 [2]

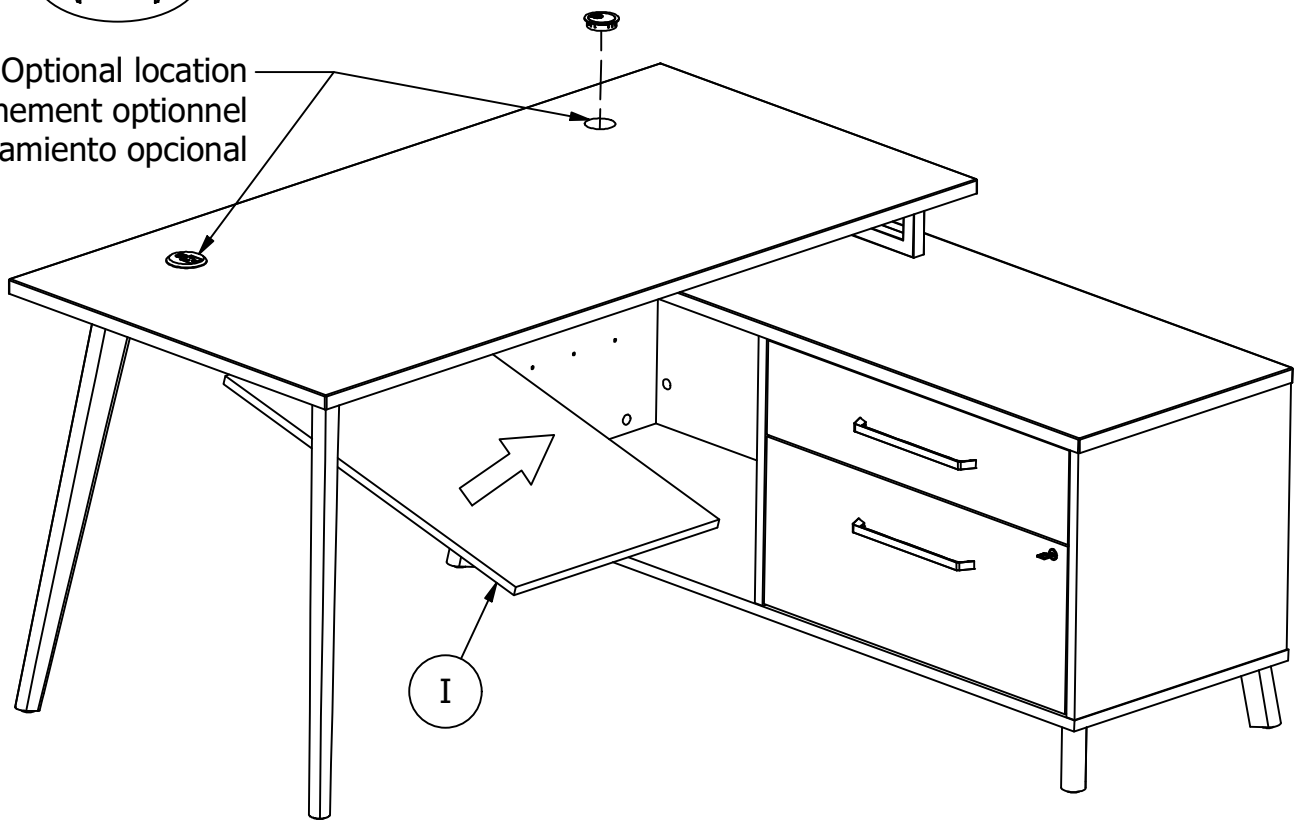

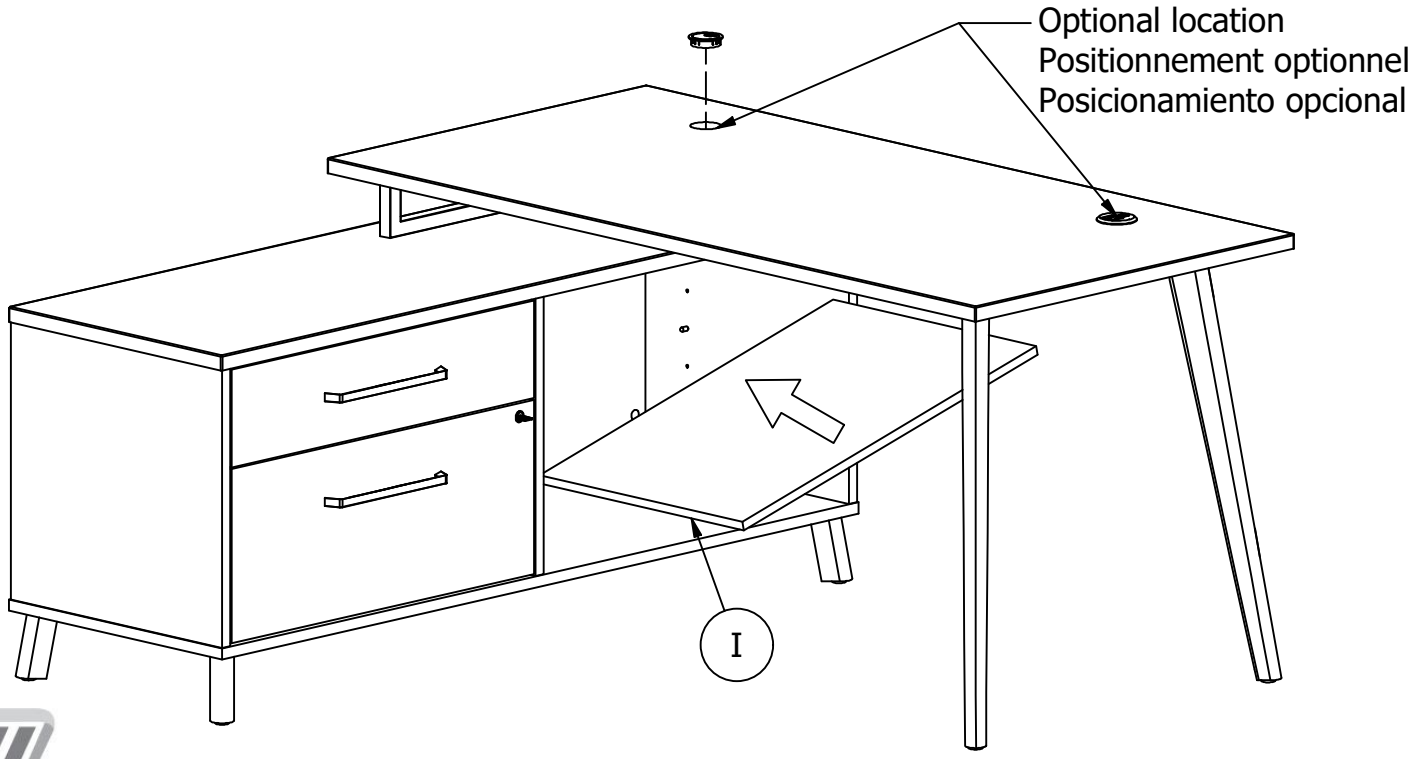

WORKPRO®

Load - Charge - Carga

A222987

Gently clean surfaces with a damp sponge eraser.
Limpie suavemente las superficies con una esponja húmeda.
Nettoyer délicatement les surfaces à l'aide d'une éponge humide.

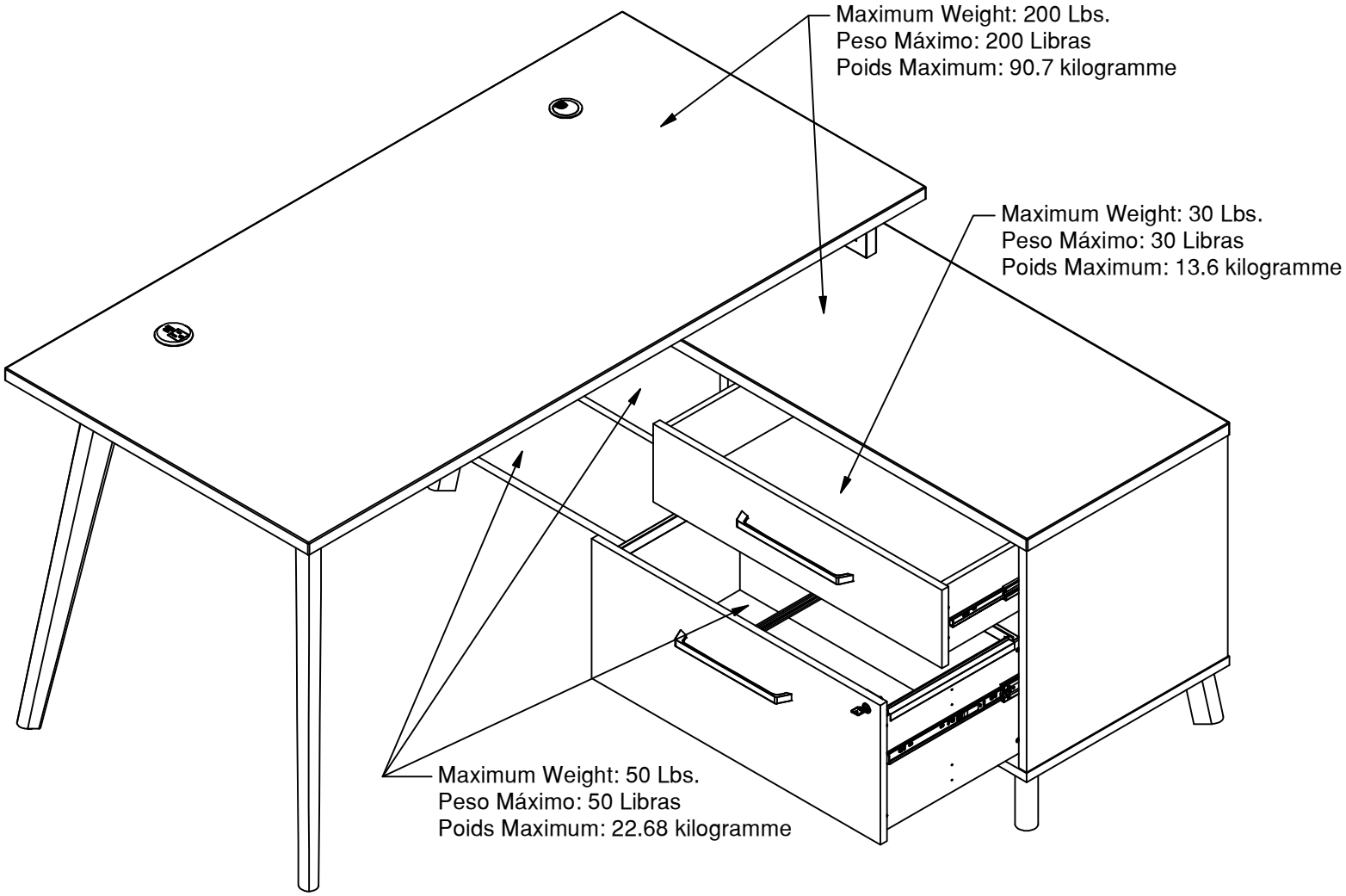

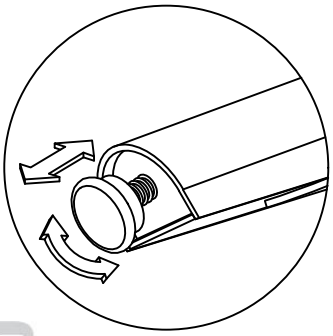

Congratulations! You are all done.
¡Felicidades! Ha finalizado el proceso.
Félicitations! Vous avez terminé.

WORKPRO®

MVR160SG		
LABEL CODE	QTY	PART NUMBER
A	1	W222969

MVR160MH		
LABEL CODE	QTY	PART NUMBER
A	1	W222970

WORKPRO®

WARRANTY INFORMATION/INFORMATIONS POUR LA GARANTIE/INFORMACIÓN DE GARANTÍA

BUSH BUSINESS FURNITURE'S WRITTEN WARRANTY TO YOU

In order to provide you with timely assistance, please thoroughly inspect your furniture for missing or defective parts immediately after opening the carton. To receive replacement or missing parts under this warranty, call our Consumer Service Department TOLL-FREE at 1-800-950-4782. Please have the Model, Part, and Lot Numbers found in the instruction manual available for your reference. You will also need your sales receipt or other proof of purchase. Replacement part(s) will be shipped to you at no charge with Bush Industries assuming all shipping and handling charges.

This Bush Business Furniture product is warranted to the original purchaser at the time of purchase and for a period of ten years thereafter.

We warrant to you, the original purchaser, that our furniture and all its parts and components are free of defects in material or workmanship. "Defects," as used in this warranty, is defined as any imperfection which impairs the use of the furniture product.

Our warranty is expressly limited to the replacement of furniture parts and components. Except for the limitations listed below, for ten years after the date of purchase, Bush will replace parts that are defective in material or workmanship.

Limitations involving materials and components: The materials and components listed below are covered according to the following schedule from the date of sale:

- Five Years – Glides, casters, polymer-based components, panel, upholstery fabrics, foam, laminates, veneer finishes, and other covering materials.
- One Year – Metal mechanism and related components in manual height adjustable products.

This warranty applies under conditions of normal use. Our Bush Business Furniture products are not intended for outdoor use. This warranty does not cover: 1) defects caused by improper assembly or disassembly; 2) defects occurring after purchase due to product modification, intentional damage, accident, misuse, abuse, negligence or exposure to the elements; and 3) labor or assembly costs. 4) batteries are not included.

IMPLIED WARRANTIES, INCLUDING THE WARRANTY OF MERCHANTABILITY, SHALL NOT EXTEND BEYOND THE DURATION OF THE WRITTEN WARRANTY STATED ABOVE, AND IN NO EVENT SHALL BUSH BE LIABLE FOR INCIDENTAL OR CONSEQUENTIAL DAMAGES RESULTING FROM USE OF THE PRODUCT. Some states do not allow a limitation on how long an implied warranty lasts or the exclusion or limitation of incidental or consequential damages, so the above limitation and exclusion may not apply to you.

This warranty gives you specific legal rights. You may also have other rights that may vary from state to state.

VOTRE GARANTIE BUSH BUSINESS FURNITURE

Afin de vous assister rapidement, veuillez inspecter votre mobilier en détail immédiatement après l'ouverture du carton en cas de pièces manquantes ou défectueuses. Pour recevoir une pièce de rechange ou manquante couverte par cette garantie, appelez notre département de service clientèle GRATUITEMENT au 1-800-950-4782. Veuillez tenir à disposition les numéros de modèle, de pièce et de lot qui se trouvent dans le manuel d'instruction pour votre référence. Vous aurez également besoin de votre reçu ou d'une autre preuve d'achat. La (les) pièce(s) de rechange vous sera (seront) envoyée(s) sans frais, Bush Industries se chargeant de tous les frais d'expédition.

Tout le produit Bush Business Furniture est garanti à l'acheteur original à partir de la date d'achat pour une période d'e dix ans. Nous vous garantissons, à vous l'acheteur original, que notre mobilier et toutes ses pièces et composants sont sans défaut de matériau ou de fabrication. Le terme "défauts" utilisé dans cette garantie, est défini comme étant toutes les imperfections qui compromettent l'utilisation du meuble.

Notre garantie est expressément limitée au remplacement des pièces et des composants du mobilier. Sauf les limitations énumérées ci-dessous, pendant dix ans après la date d'achat, Bush remplacera toute pièce défectueuse dans le matériau ou sa fabrication.

Limitations impliquant des matériaux et des composants: Les matériaux et composants énumérés ci-dessous sont couverts conformément au calendrier suivant à compter de la date de vente:

- Cinq ans - Glissements, roulettes, composants à base de polymères, panneaux, tissus d'ameublement, mousse, stratifiés, finitions de placage et autres matériaux de revêtement.
- Un an - Mécanisme métallique et composants associés dans des produits à réglage manuel de la hauteur.

Cette garantie d'applique sous des conditions d'utilisation normale. Nos produits ne sont pas destinés à être utilisés en plein air. Cette garantie ne couvre pas: 1) les défauts causés par un mauvais assem-blage ou démontage, 2) les défauts ayant lieu après l'achat et dus à la modification du produit, des dom-mages intentionnels, des accidents, une mauvaise utilisation, un mauvais traitement, la négligence ou l'exposition aux éléments, et 3) les frais de main d'œuvre ou d'assemblage. 4) les piles ne sont pas incluses.

LES GARANTIES TACITES, Y COMPRIS LA GARANTIE DE QUALITE MARCHANDE, NE S'ETENDRONT PAS AU-DELA DE LA DUREE ECRITE CITEE CI-DESSUS, ET BUSH NE SERA EN AUCUN CAS RESPONSABLE DES DOMMAGES ACCESSOIRES OU INDIRECTS RESULTANT DE L'UTILISATION DU PRODUIT. Certains états ne permettent pas d'appliquer une limite à la durée de la garantie tacite, ni une exclusion ou limitation des dommages accessoires ou indirects; dans ce cas les limitations ou exclusion ci-dessus peuvent ne pas s'appliquer à vous.

Cette garantie vous donne des droits légaux spécifiques. Il se peut que vous ayez également d'autres droits qui peuvent varier d'un état à l'autre.

GARANTIA ESCRITA DE BUSH BUSINESS FURNITURE PARA USTED

Para brindarle asistencia oportuna, por favor, verifique detalladamente que a su mueble no le falte o tenga piezasdefectuosas inmediatamente después de abrir la caja. Pararecibir un reemplazo o la parte faltante bajo esta garantía, llame a nuestro Departamento de Servicio al Consumidor GRATIS al 1-800-950-4782. Sírvase traer los números de modelo, parte y lote que se encuentran en el manual de instrucciones disponible para su referencia. Además, necesitará el recibo de su compra u otra prueba de compra. La(s) pieza(s) de reemplazo le será(n) enviada(s) sin recargo por Bush Industries asumiendo los gastos de envío y manipuleo.

Todo mueble de Bush Business Furniture es garantizado al comprador original al momento de la compra y por un periodo de diez años en adelante.

Le garantizamos a usted, el comprador original, que nuestros muebles sus partes y componentes están libres de defectos en materiales o trabajo. "Defectos", según se usa en esta garantía, se define como una imperfección que perjudica el uso del producto mobiliario.

Nuestra garantía se limita expresamente al reemplazo de partes y componentes mobiliarios. Excepto las limitaciones enumeradas a continuación, durante diez años después de la fecha de compra, Bush reemplazará cualquier parte defectuosa en material o trabajo.

Limitaciones que involucran materiales y componentes: Los materiales y componentes que se enumeran a continuación están cubiertos de acuerdo con el siguiente calendario a partir de la fecha de venta:

- Cinco años: deslizadores, ruedas, componentes a base de polímeros, paneles, telas de tapicería, espuma, laminados, acabados de enchapado y otros materiales de recubrimiento.
- Un año: mecanismo de metal y componentes relacionados en productos de altura manual.

Esta garantía se aplica bajo condiciones de uso normal. Nuestros productos de Bush Business Furniture no son para uso en exteriores. Esta garantía no cubre: 1) defectos causados por un ensamblaje o desensamblaje inadecuado; 2) defectos que ocur-ran después de la compra debido a modificación del producto, daño intencional, accidente, mal uso, abuso, negligencia o exposición a los elementos; y 3)costos de trabajo o ensamblaje. 4) las baterías no están incluidas.

LAS GARANTÍAS IMPLICADAS, INCLUYENDO LA GARANTÍA DE COMERCIABILIDAD, NO SE EXTENDERÁN MÁS ALLÁ DE LA DURACIÓN DE LA GARANTÍA ESCRITA MENCIONADA, Y EN NINGÚN CASO BUSH SERÁ RESPONSABLE POR DAÑOS INCIDENTALES O CONSIGUIENTES COMO RESULTADO DEL USO DEL PRODUCTO. Algunos estados no permiten una limitación sobre el tiempo de duración de la garantía implicada o la exclusión o limitación de daños incidentales o consiguientes, de manera que la limitación y exclusión mencionadas pueden no aplicarse para usted.

Esta garantía le otorga derechos legales específicos. Puede también tener otros derechos que pueden variar según los estados.

10-Year
Manufacturer's
Warranty

Register your product online:

Scan the QR Code or go to https://bushfurniture.com/activate-warranty/

Assembly tips & how to videos:

Scan the QR Code to access our video guides https://bushfurniture.com/help-faq/#assembling

BUSH BUSINESS FURNITURE

Thank you for purchasing this Bush Business Furniture product. We trust that you will be completely satisfied with your product for many years to come. Bush Business Furniture products are backed by a 10-year warranty and crafted with today's styles in mind for the way you work. **Do not return product to store — contact us first at 1-800-950-4782.**

Merci d'avoir acheté ce produit Bush Business Furniture. Nous sommes sûr que vous serez complètement satisfait de votre meuble pendant de nombreuses années. Les produits Bush Business Furniture sont garantis pendant 10 ans et sont conçus dans les styles actuels tout en gardant à l'esprit votre façon de travailler. **Ne renvoyez pas le produit au magasin, contactez-nous d'abord au 1-800-950-4782.**

Gracias por comprar este producto de Bush Business Furniture. Confiamos que usted estará completamente satisfecho con su mueble por muchos años. Los productos de Bush Business Furniture tienen 10 años de garantía y son diseñados con los estilos de hoy en mente para la manera que usted vive. **No devuelva el producto a la tienda, primero comuníquese con nosotros al 1-800-950-4782.**

CONTACT US

Monday – Friday
8:30 a.m. – 7:30 p.m. ET
(Except Holidays)

Bush Consumer Services
One Mason Drive, P.O. Box 460
Jamestown, NY 14701
ConsumerService@Bushindustries.com

1-800-950-4782 USA/CANADA
001-800-950-4782 MEXICO
Se habla español
Outside USA/CANADA/MEXICO
001-716-665-2510 Ext. 4514

A180134

IT'S AS EASY AS 1,2,3

Assembly tips:

1. Read the instructions and become familiar with the parts.
2. Ensure this carton contains all parts, fasteners and hardware.
3. To protect floors, assemble the furniture on the carton.
4. An assistant may be helpful.
5. Use of power tools is not recommended.

Conseils d'assemblage:

1. Lisez les instructions et familiarisez-vous avec les pièces.
2. Assurez-vous que le carton contient toutes les pièces, toutes les pièces de fixation et toute la quincaillerie.
3. Pour protéger vos sols, assemblez le meuble sur le carton.
4. Il peut être utile de vous faire aider.
5. L'utilisation d'outils électriques n'est pas recommandée.

Consejos de Ensamblaje:

1. Lea las instrucciones y familiarícese con las partes.
2. Asegúrese de que esta caja contenga todas las piezas, los sujetadores y el equipo.
3. Para proteger el piso, ensamble el mueble en el carton.
4. Un asìstente puede serle útil.
5. El uso de herramientas eléctricas no se recomienda.

CONSUMER SERVICE

YOU CAN DEPEND ON

Questions? Operators are standing by at our TOLL-FREE help line to assist you with assembly; and, if necessary, to quickly replace damaged/missing parts. Assistance is available 5 days a week. Simply have your store receipt, instruction manual, and part number/description ready when you call our TOLL-FREE help line. It's that easy.

UN SERVICE CLIENTELE SUR LEQUEL VOUS POUVEZ COMPTER
Des questions? Des opérateurs sont prêts sur notre ligne d'assistance GRATUITE pour vous aider à l'assemblage et, si nécessaire, remplacer rapidement les pièces endommagées/manquantes. L'assistance est disponible 5 jours par semaine. Ayez simplement votre reçu de magasin, votre manuel d'instruction et le numéro de pièces/description à votre disposition lorsque vous appelez notre ligne d'assistance GRATUITE. C'est aussi simple que ça.

SERVICIO AL CONSUMIDOR CON EL QUE PUEDE CONTAR
¿Preguntas? Los operadores están listos para ayudarlo con el ensamblaje a través de una línea de ayuda GRATUITA, y en caso de ser necesario, reemplazar de inmediato las piezas dañadas o faltantes. La asistencia está disponible los 5 días de la semana. Solamente tenga listos su recibo de compra, manual de indicaciones y número/descripción de la pieza al momento de llamarnos a la línea de ayuda GRATUITA. Es así de sencillo.

www.bushfurniture.com