*Vegan leather comprised of polyurethane.

For questions or comments, please call 1-833-724-9675.

Distributed by: ODP Business Sourcing, LLC
6600 North Military Trail, Boca Raton, FL 33496 USA

Workpro is a trademark of OMX, LLC.
© 2026 ODP Business Sourcing, LLC. All rights reserved.

WORKPRO®

FORTIMO

MESH/VEGAN LEATHER*
HIGH-BACK
EXECUTIVE CHAIR

CHAISE À DOSSIER ÉLEVÉ

SILLA CON RESPALDO ALTO

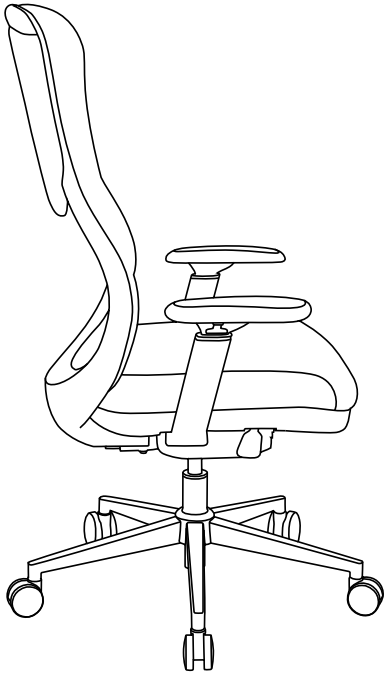

SUPPORTS UP TO 275 LBS

PEUT SUPPORTER
JUSQU'À 275 LB

SOPORTA HASTA 275 LBS

Assembly instructions and warranty information

Instructions pour l'assemblage et information sur la garantie

Instrucciones para el ensamblaje e información sobre la garantía

Date Manufactured / Date de fabrication / Fecha fabricado: ___
Lot # / Número de lot / Nombre de sort: _____

Item 9959544
version / version / versión 0826

Thank you for purchasing this product. We trust that you will be completely satisfied with your product for years to come. This product is backed by limited lifetime warranty and has been crafted with today's lifestyle in mind.

Call Us First!
DO NOT RETURN TO STORE.
For immediate help with assembly or product information
Call our toll-free number: 1-833-724-9675
Mon-Fri 8:00 am to 8:00 pm EST
Our staff is ready to provide assistance.
Damaged or missing parts ship from our facility in 1-2 business days.

Maximum weight capacity: 275 lbs (125 kg). Record date of purchase below and save this booklet for future reference. Call for parts & service 1-833-724-9675. For customer support, Vendor Sticker can be found on the underside of Seat Cushion (B).

NOTES:

- Please read the instruction sheets completely before assembly.
- Remove all parts from carton and ensure all parts are included prior to assembly
- Assemble the chair on the carton or carpet to prevent scratching the chair.
- Examine all packaging material and remove staples before discarding carton.
- Be careful not to cross-thread screws.
- Do not use power tools.

WARNING

Due to the stool's higher seat height, please exercise caution when sitting down to prevent a loss of balance or fall which could cause injury.

Date Purchased: _____

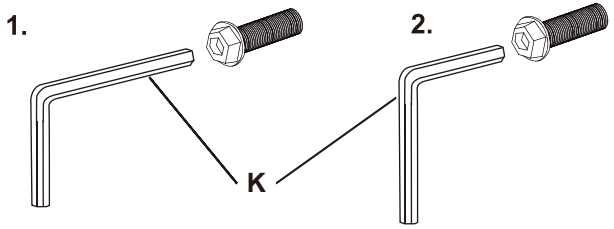

Nous vous remercions d'avoir acheté ce produit et espérons que vous en serez entièrement satisfait pendant de longues années. Ce produit est couvert par une garantie limitée à vie et q été conçu pour répondre aux besoins d'aujourd'hui.

N'hésitez pas à nous appeler!
NE RENVOYEZ PAS LE PRODUIT AU MAGASIN.
Pour obtenir de l'aide lors du montage ou des informations sur le produit, veuillez appeler notre numéro sans frais : 1 833 724-9675, du lundi au vendredi, de 8 h à 20 h HNE.
Notre personnel se fera un plaisir de vous fournir l'aide nécessaire.
Les pièces de rechange seront expédiées depuis notre unité de production dans un délai de 1 à 2 jours ouvrables.

Poids maximal toléré: 275 livres (125 kg). Inscrives la date d'achat ci-dessous et conservez ce livret pour consultation future. En cas de besoin, veuillez communiquer avec le service aprés-vente au1-833-724-9675. Pour le service à la clientèle, vous trouverez l' autocollant avec les information du fournisseur sur le dessous du coussin du siège (B).

NOTAS:

- Veuillez lire la feuille d'instructions en entier avant de procéder à l'assemblage.
- Retire les pièces de la boîte et assurez-vous qu'elles sont toutes là.
- Faites l'assemblage sur la boîte ou sur un tapis pour éviter de rayer le fauteuil.
- Examinez tout le matériel d'emballage et retirez les agrafes avant de vous débarrasser de la boîte.
- Prenez garde de ne pas fausser le filetage des vis.

  N'utilisez pas d'outil électrique.

AVERTISSEMENT:

Étant donnée la hauteur plus élevée de la chaise, prenez garde lorsque vous vous asseyez car vous pourriez perdre l´équilibre ou faire une chute qui entraïnerait des blessures.

Date d'achat: _____

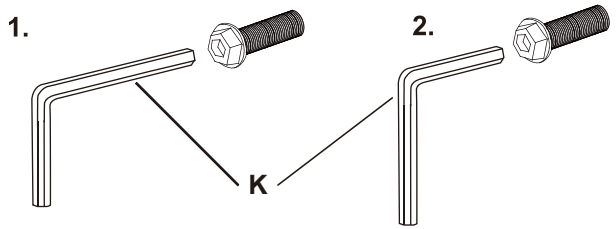

Le damos las gracias por adquirir este producto. Confiamos en que quede completamente satisfecho con sus prestaciones. Este producto tiene una garantía limitada de por vida y ha sido creado atendiendo al estilo de vida de hoy día.

ANTES DE DEVOLVERLO, ¡LLÁMENOS!
Si desea más información sobre el montaje, llámenos sin coste adicional alguno al siguiente teléfono de 8 de la mañana a 8 de la tarde de lunes a viernes (hora del Este de EE. UU.):
1-833-724-9675 Nuestro personal le proporcionará toda la ayuda que necesite.
Las piezas dañadas o no adjuntadas saldrán de nuestras instalaciones en uno o dos días hábiles.

Capacidad de peso máximo: 275 lbs. (125 kg). Anote aquila fecha de compra y guarde este folleto para futuras referencias. Con relación a piezas y servicio llámenos al1-833-724-9675. Para servicio al cliente, encontrará la etiqueta con las informaciones del proveedor en la parte inferior del dojín del asiento.

NOTAS:

- Lea las instrucciones completas antes de proceder al armado.
- Retire todas las piezas de la caja y asegúrese de tener todas las piezas antes de proceder al armado.
- Arme el sillón sobre la caja o sobre una alfombra para impedir que se raye.
- Examine todo el material de embalaje y retire los agrafes antes de desechar la caja.
- Cuide de alinear bien los tornillos para no dañar las roscas.

ADCERTENCIA:
Debido a la altura elevada de la silla,tenga cuidado al sentarse para no llegar a lesionarse al perder el equilibrio o caerse.

Fecha de compra: _____

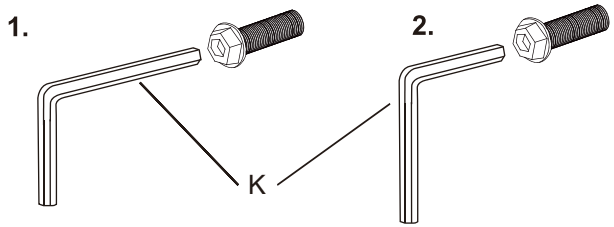

PARTS LIST LISTE DE PIÈCES LISTA DE PIEZAS

	Name / Nom / Nombre	Part / Pièce / Pieza	Qty. / Qté. Cantidad.	Spare Épargner Sobrante
A	Back Cushion Coussin arrière Cojín del respaldo		1	
B	Seat Cushion Coussin du siège Cojín del asiento		1	
C	Armrests Accoudoir Brazo	R L	2	
D	Seat Plate Plaque du siège Placa del asiento		1	
E	Gas Lift Vérin à gaz Elevador de gas		1	
F	Star Base Base en étoile Base con forma de estrella		1	
G	Casters Roulettes Ruedas		5	
H	Bolts (**5/16x5/8**") Boulons (5/16x5/8″) Pernos (5/16x5/8″)		4	1
I	Bolts (**1/4x2-1/2**") Boulons (1/4x2-1/2″) Pernos (1/4x2-1/2″)		8	1
J	Bolts (**5/16x1**") Boulons (5/16x1″) Pernos (5/16x1″)		3	1
K	Allen Wrench Clé Allen Llave Allen		1	

Customer Service 1-833-724-9675
Service à la Clientèle : 1-833-724-9675
Nuestro teléfono de atención al cliente es +1-833-724-9675

SIZE COMPARISON CHART
TABLEAU DE COMPARAISON DE TAILLES
TABLA DE COMPARACIÓN DE TAMAÑOS

H	5/16x5/8"Bolt Boulons de 16 mm Pernos de 16 mm	
I	1/4x2-1/2"Bolt Boulons de 65mm Pernos de 65mm	
J	5/16x1"Bolt Boulons de 25mm Pernos de 25mm	

1 Select a smooth surface in order not to scratch the parts. Turn the Star Base (F) upside down. Press the Casters (G) into holes at the end of each leg. Turn the Star Base (F) upright and insert Gas Lift (E) into the center hole of Star Base (F).

1 Travailler sur une surface lisse pour ne pas rayer les pièces. Tourner la base (F) à l'envers. Enfoncer les roulettes (G) dans les trous de chaque pied. Retourner la base (F) à l'endroit et engager le cylindre à gaz (E) dans le trou central de la base (F).

1 Seleccione una superficie suave para no rasguñar las piezas. Gire la base de estrella (F) boca abajo. Oprima los rodillos (G) en los barrenos al final de cada extremo. Gire la base estrella (F) boca arriba e inserte el elevador de gas (E) en el barreno central de la base (F).

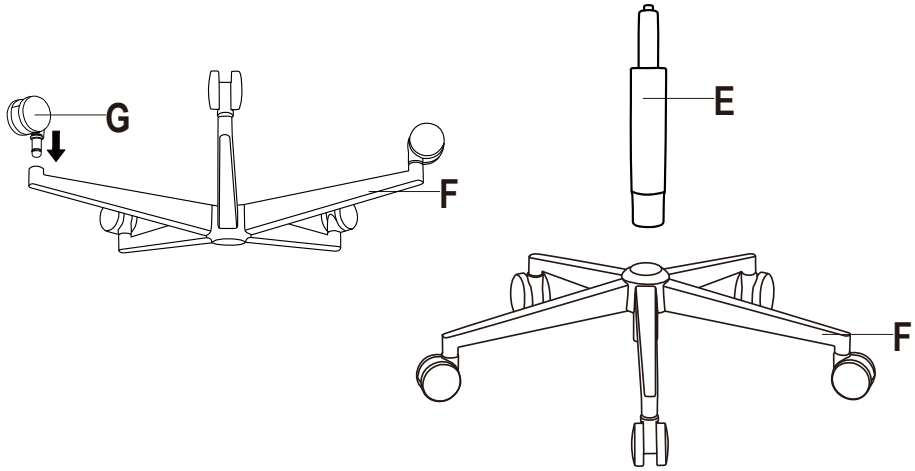

2 Align Seat Plate (D) over pre-drilled holes on the underside of Seat Cushion (B) . Attach Seat Plate (D) to Seat Cushion (B) using 4 Bolts (I) as shown.Tighten securely with enclosed Allen Wrench(K). Be careful not to cross thread bolts or damage the seat.

2 Alignez la plaque d'assise(D) sur le trou pré - percé de la face inférieure de l'assise(B). Fixer la plaque d'assise(D) à l'assise(B) à l'aide de 4 boulons(I), comme illustré. Serrez fermement avec la clé hexagonale intérieure incluse(K)Veillez à ne pas croiser les boulons ou endommager le siège.

2 Alinear la placa del asiento(D)con la preperforación en la parte inferior del cojín del asiento(B).Conecte la placa del asiento(D)al cojín del asiento (B) con cuatro pernos(I),como se muestra en la imagen. Apriete firmemente con la llave hexagonal interior adjunta(K)Tenga cuidado de no cruzar los pernos o dañar el asiento.

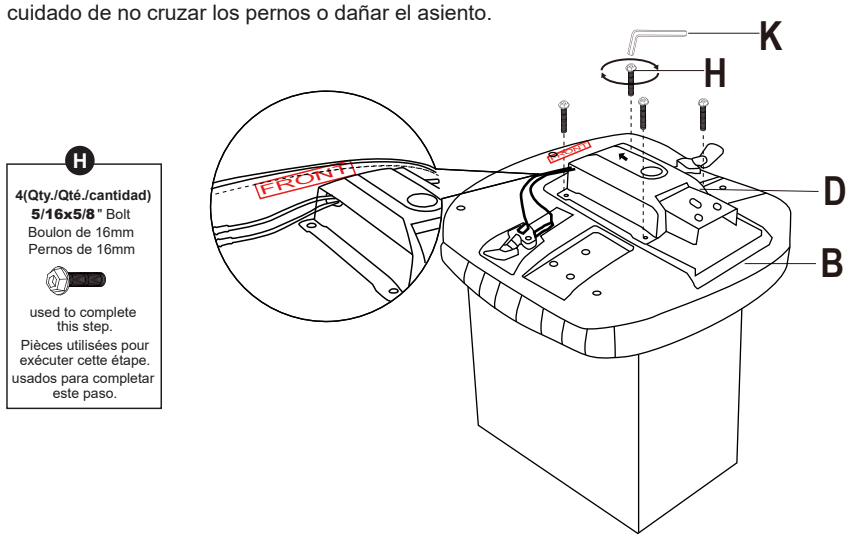

3 Align Seat Plate handle(D) over pre-drilled holes on the underside of Seat Cushion(B) . Attach Seat Plate handle(D) to Seat Cushion(B) using 2 Bolts (I)as shown.Tighten securely with enclosed Allen Wrench(K). Be careful not to cross thread bolts or damage the seat.

3 Alignez la poignée de la plaque d'assise (D) sur les trous pré-percés sous le coussin d'assise (B).Fixez la poignée de la plaque d'assise (D) au coussin d'assise (B) à l'aide de 2 boulons (I), comme illustré. Serrez fermement avec la clé Allen (K) fournie. Veillez à ne pas endommager le siège.

3 Alinee la manija de la placa del asiento (D) sobre los orificios pretaladrados en la parte inferior del cojín del asiento (B). Fije la manija de la placa del asiento (D) al cojín del asiento (B) con 2 pernos (I), como se muestra. Apriete firmemente con la llave Allen (K) incluida. Tenga cuidado de no dañar la rosca de los pernos ni el asiento.

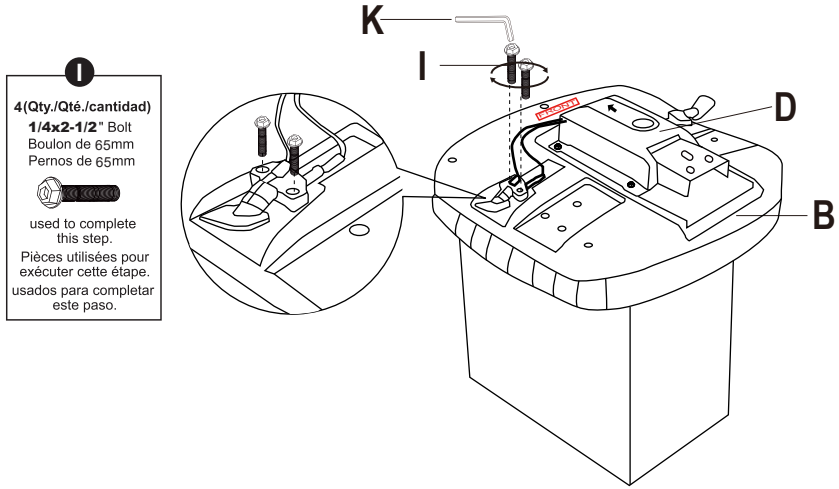

4 Attach Armrests (C) to assembled Seat Cushion (B) by using 6 Bolts (I) and Tighten securely with enclosed Allen Wrench(K). Then tighten bolts fully.

4 Utilisation de 6 boulons (I) et fixation de l'accoudoir (C) à l'assise Assemblée (B)Serrez fermement avec la clé hexagonale intérieure (K) incluse. Ensuite, serrez complètement le boulon.

4 Use 6 pernos (I) y conecte el reposabrazos (C) al cojín montado (B) Apriete firmemente con la llave hexagonal interior adjunta (K). Luego apriete completamente los pernos.

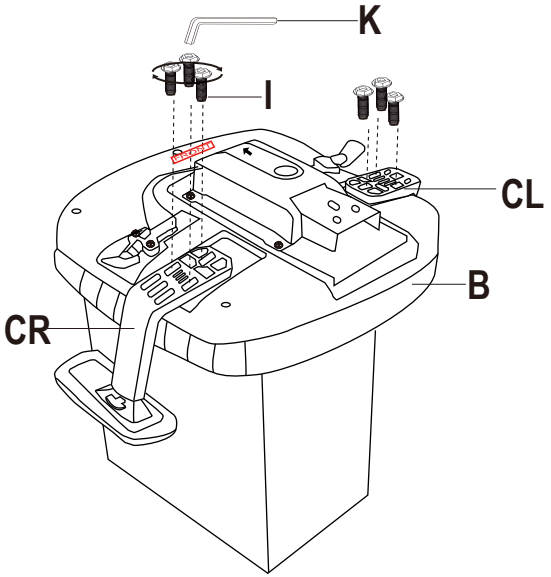

5 Attach assembled Seat Cushion (B) to Back Cushion (A) by using 3 Bolts (J) and Tighten securely with enclosed Allen Wrench(K).

5 Fixer Assemblée (B) à l'assise l'assise (A) avec 3 boulons (J) et serrer avec la clé hexagonale interne (K) incluse.

5 Conecte el cojín (B) al cojín (A) ensamblado con cuatro pernos (J) y apriete con una llave hexagonal interior 3 (K) adjunta.

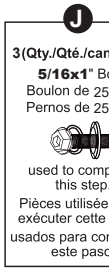

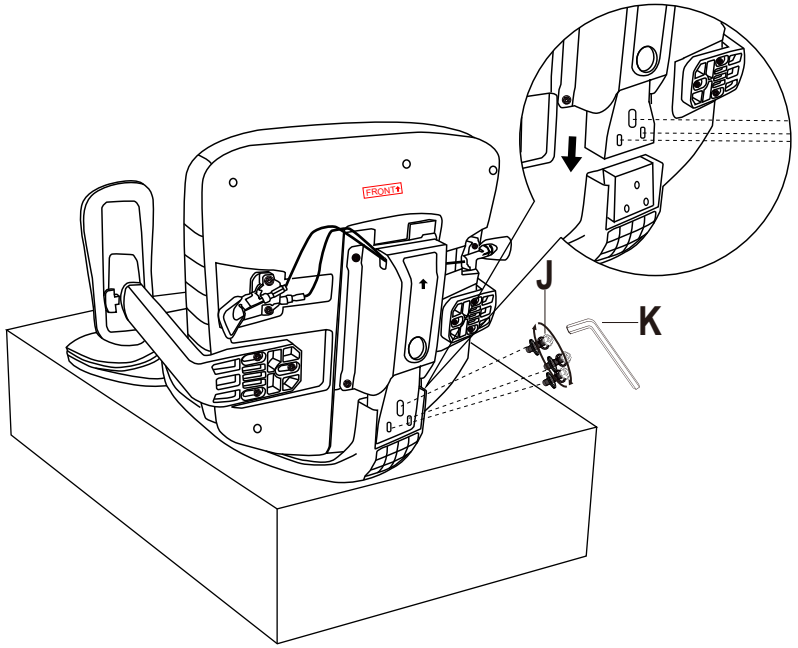

6 Turn assembled seat upright and locate central hole of seat plated（D) over Gas lift(E). Push down firmly until conntection is secure.

6 Tournez le siège assemblé verticalement et placez l'orifice central du siège plaqué (D) sur le lève - gaz (E). Poussez fermement vers le bas jusqu'à ce que la connexion soit solide.

6 Gire el asiento ensamblado verticalmente y coloque el agujero central del asiento galvanizado (D) en el elevador de aire (E). Empuje hacia abajo con fuerza hasta que la conexión sea segura.

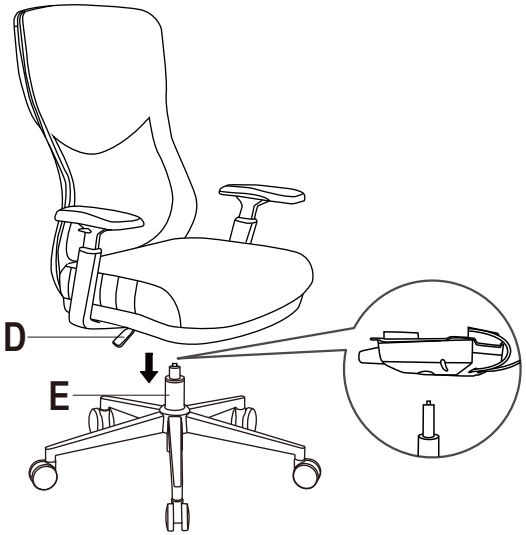

7 Before using your Chair, ensure that all the Bolts are tightened fully for safety. You can now enjoy the comfort of your new Chair!

NOTE: Please keep the Allen Wrench and check all bolts periodically to ensure these remain tightly fastened.

7 Avant d'utiliser votre fauteuil de bureau, assurez-vous que tous les boulons sont entièrement serrés par précaution. Vous pouvez désormais profiter de votre nouveau fauteuil!

REMARQUE : Conservez la clé et vérifiez tous les boulons régulièrement pour vous assurer qu'ils soient toujours bien serrés.

7 Antes de utilizar su nuevo sillón, asegúrese de haber ajustado bien todos los tornillos. Ya puede disfrutar de la comodidad de su nueva silla.

NOTA: Conserve la llave y compruebe todos los tornillos periódicamente para asegurarse de que continúan bien apretados.

REMOVING SEAT PLATE FROM GASLIFT

Raise the chair to the highest level, then step on the base(F), buckle the paddle and seat cush on (B)with two hands. Shake the seat (B) to separate the gas lift(E).

RETRAIT DE LA PLAQUE DE SIÈGE DU GASLIFT

Soulevez d'abord le fauteuil au niveau le plusélevé, puisbase (F), bouclez la poignée et le coussin du siège (B) avec deux mains. Secouez le siège(B) pour séparer le vérin à gaz (E).

RETIRANDO LA PLACA DEL ASIENTO DEL GASLIFT

Primero levante la silla al nivel más alto, luego pise elbase (F), abroche el asa y el cojín del asiento (B) con las dos manos. Sacude el asiento(B) para separar el elevador de gas (E).

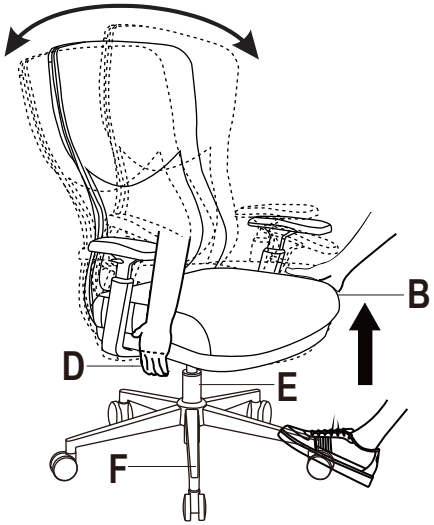

REMOVING GAS LIFT FROM STAR BASE

Grasp the chair base(F), and hit the bottom of the gas lift (E) with the soft hammer to divide the gas lift(E) from the base(F)

RETRAIT DU LEVAGE À GAZ DE LA BASE STAR

Saisissez la base du fauteuil (F) et frappez le bas de l'ascenseur à gaz(E) avec le marteau souple pour séparer l'ascenseur à gaz (E) de la base (F)

QUITANDO EL ELEVADOR DE GAS DE LA BASE ESTRELLA

Tome la base de la silla (F) y golpee la parte
inferior del elevador de gas(E) con el martillo blando para dividir el elevador de gas (E) de la base (F)

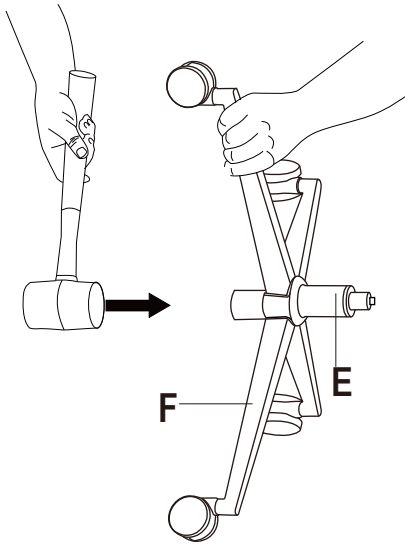

Upholstery Cleaning Instructions

Spot clean fabric with upholstery shampoo or dry-cleaning powder only.
Do not saturate fabric. Apply cleaning product according with instructions below.
Treat spills on fabric material immediately with an absorbent cloth by blotting the spill.
Do not use detergents, solvents or abrasive cleaners.
Keep away and protect from direct sunlight and heat.

Instructions pour le nettoyage des tissus d'ameublement

Nettoyer le tissu avec un shampooing pour tissus d'ameublement ou une poudre de nettoyage à sec uniquement.
Ne pas saturer le tissu. Appliquer le produit de nettoyage conformément aux instructions ci-dessous.
Traiter immédiatement les déversements sur le tissu à l'aide d'un chiffon absorbant en épongeant le déversement.
Ne pas utiliser de détergents, de solvants ou de nettoyants abrasifs.
Tenir à l'écart et protéger de la lumière directe du soleil et de la chaleur.

Instrucciones para la limpieza de tapicerías

Limpie las manchas de tela sólo con champú para tapicería o polvo para limpieza en seco.
No sature el tejido. Aplique el producto de limpieza según las instrucciones siguientes.
Trate inmediatamente los derrames sobre material textil con un paño absorbente secando el derrame.
No utilice detergentes, disolventes o limpiadores abrasivos.
Mantener alejado y protegido de la luz solar directa y del calor.

FUNCTION INSTRUCTION
MODE D'EMPLOI
INSTRUCCIONES DE LAS FUNCIONES

TO ADJUST SEAT HEIGHT

While seated, lean forward and reach under the right side of the chair to find the paddle. Lift the paddle up and raise your body up slightly to allow the chair to rise to the desired height. Once desired height is reached, release paddle to lock chair at desired height. To lower the seat, lift the paddle up while seated. The chair will descend until the paddle is released or the chair reaches the bottom position.

Réglage De La Hauteur Du Siège

lorsque vous êtes assis, penchez - vous vers l'avant et maintenez la main sous le côté droit du Siège La chaise cherche une pagaie. Soulevez la planche à pagaie et soulevez légèrement le corps pour permettre à la chaise de monter à la hauteur souhaitée. Une fois la hauteur souhaitée atteinte, relâchez la planche à pagaie pour verrouiller la chaise à la hauteur souhaitée. Pour abaisser le Siège, soulevez la palette lorsque vous êtes assis. La chaise descendra jusqu'à ce que la pagaie soit libérée ou que la chaise atteigne la position inférieure.

Ajuste La Altura Del Asiento

Al sentarse, el cuerpo se inclina hacia adelante y la mano se extiende por debajo del lado derecho del asiento La silla busca el remo. Levante la paddleboard, levante ligeramente el cuerpo y deje que la silla suba a la altura necesaria. Una vez alcanzada la altura requerida, suelte la paleta para bloquear la silla a la altura requerida. Para bajar el asiento, levante las paletas al sentarse. La silla bajará hasta que se liberen los remos o la silla llegue a la posición inferior.

TO OPERATE TILT LOCKOUT

While seated, reach under the right side of the chair to find the paddle. Push backward the paddle and lean back to allow the chair to tilt backwards. Push forward the paddle to lock the chair angle while the desired position is reached. Once you want to release the mechanism from the lock position, push backward the paddle (If push the paddle backward, apply more weight backward onto the backrest cushion and then release, the backrest cushion will come back to normal position.)

Actionnez Le Verrou D'inclinaison

En position assise, tendez la main sous le côté droit de la chaise pour trouver la pagaie. Poussez la palette vers l'arrière, inclinez - vous vers l'arrière et laissez la chaise s'incliner vers l'arrière. Lorsque la position souhaitée est atteinte, poussez la palette vers l'avant pour verrouiller l'angle de la chaise. Une fois que vous souhaitez libérer le mécanisme de la position verrouillée, poussez la palette vers l'arrière (si vous poussez la palette vers l'arrière, appliquez plus de poids sur le coussin de dossier vers l'arrière, puis relâchez - le et le coussin de dossier reviendra à sa position normale.)

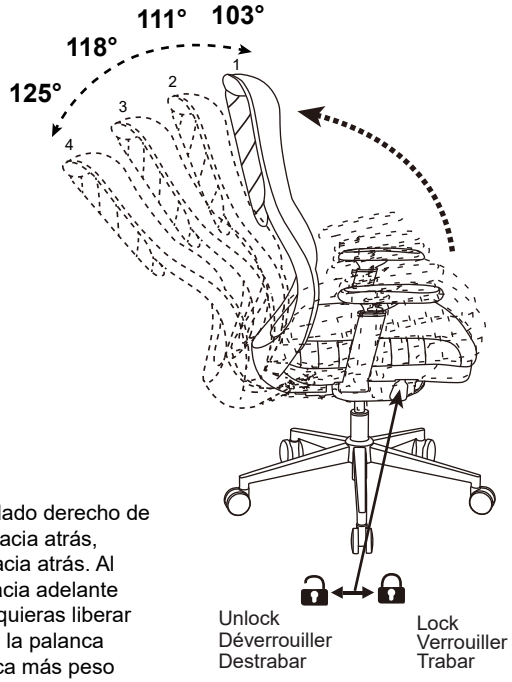

Operar La Cerradura De Inclinación

Mientras se sienta, extienda la mano debajo del lado derecho de la silla para encontrar el remo. Empuje el remo hacia atrás, incline hacia atrás y deje que la silla se incline hacia atrás. Al alcanzar la posición deseada, empuje el remo hacia adelante para bloquear el ángulo de la silla. Una vez que quieras liberar el mecanismo de la posición de bloqueo, empuja la palanca hacia atrás (si empujas la placa hacia atrás, aplica más peso hacia atrás en la almohadilla del respaldo y luego la libera, la almohadilla del respaldo volverá a la posición normal).

TO ADJUST SEAT DEPTH

While seated, reach under the left side of the chair to find the paddle. Lift the paddle and adjust the seat depth short enough to enable your legs to move freely under the chair. To adjust seat depth, lift the paddle and slide the seat into the preferred position. Locate desired position and release paddle to lock.
Note: Seat can slide back and forth by up to 2 inch and will lock at 4 positions.

Ajustez La Profondeur Du Siège

Lorsque vous êtes assis, tendez la main et trouvez - la sous le côté gauche de la chaise
La pagaie. Soulevez la planche à pagaie et ajustez la profondeur du siège suffisamment court pour permettre à vos jambes de se déplacer librement sous la chaise. Pour régler la profondeur du Siège, soulevez la palette et faites glisser le siège dans la position préférée. Trouvez la position souhaitée et relâchez le verrouillage de la palette.
Remarque: le siège peut glisser de 2 pouces vers l'avant et vers l'arrière et se verrouiller dans 4 positions.

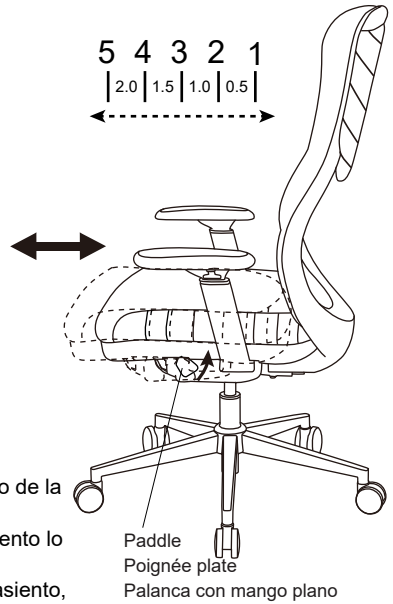

Ajuste La Profundidad Del Asiento

Mientras se sienta, extienda la mano debajo del lado izquierdo de la silla para encontrarlo
Remo. Levante la paddleboard y ajuste la profundidad del asiento lo suficientemente corta como para que sus piernas se muevan libremente debajo de la silla. Para ajustar la profundidad del asiento, levante la palanca de desplazamiento y deslice el asiento a la posición preferida. Encuentre la posición deseada y suelte el bloqueo de la palanca.
Nota: el asiento se puede deslizar 2 pulgadas hacia adelante y hacia atrás y bloquear en 4 posiciones.

TO ADJUST ARM HEIGHT

Pull up the lever and hold to allow the arms to move up and down freely and then release the lever once the desired height is reached.

POUR RÉGLER LA HAUTEUR DU BRAS

Tirez les Levier vers le haut et maintenez-les pour permettre aux bras de monter et descendre librement puis relâchez le Levier une fois la hauteur désirée atteinte.

PARA ADJUSTAR LA ALTURA DE LOS BRAZOS

Tire hacia arriba de los Apalancamiento y manténgalo presionado para permitir que los brazos se muevan hacia arriba y hacia abajo libremente y luego suelte el Apalancamiento una vez que se alcanza la altura deseada.

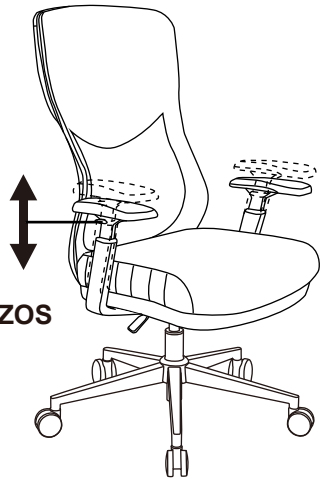

TO ADJUST ARMPAD ANGLE

While seated, grasp front end of armpads and pivot them to the left or right. Adjusting arm angle can help support different types of work and shifts in posture.

Ajustez l'angle Du Coussin

En position assise, saisissez l'extrémité avant du coussin et tournez - le vers la gauche ou la droite. L'ajustement de l'angle du bras peut aider à soutenir différents types de travail et les changements de posture.

Ajustar El ángulo De La Almohadilla

Al sentarse, agarrar la parte delantera de la almohadilla y girarla a la izquierda o a la derecha. Ajustar el ángulo del brazo puede ayudar a apoyar diferentes tipos de trabajo y cambios de postura.

TO ADJUST ARMPAD DEPTH

Hold and push the armpads forward or backward to a desired position.

POUR RÉGLER LA PROFONDEUR DES ABRASIERS

Tenez et poussez les aisselles vers l'avant ou vers l'arrière jusqu'à la position souhaitée.

PARA AJUSTAR LA PROFUNDIDAD DEL ABRAZO

Sostenga y empuje los brazos hacia adelante o hacia atrás a la posición deseada.

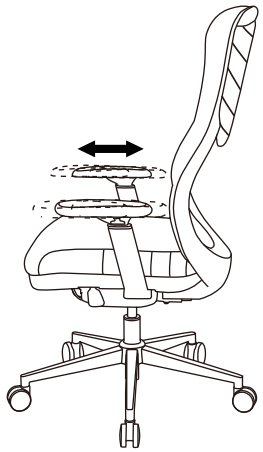

360˚ SWIVEL
360˚ Seat swivel

ROTATION DE 360 DEGRÉS
Rotation du siège de 360 degrés

GIRO DE 360˚
Giro de 360˚ del asiento

Office Depot, LLC. Limited Lifetime Product Warranty

This limited warranty covers the original purchase of new product for normal commercial, personal or household use. Office Depot, LLC. (Office Depot) warrants its products will be free from defects in materials and workmanship (normal wear and tear excepted), for the original purchaser from the date of purchase for as long as you own the chair, except as provided below. Office Depot, at its option, will replace with a comparable product, free of charge, any product purchased from it that fails under normal use as a result of such defect. This warranty does not apply to damage caused by fire, accident, negligence, misuse, use other than as stated in product instructions, improper cleaning, normal wear and tear, or other circumstances not directly attributable to defects in materials and workmanship.

Natural variations occurring in wood or other materials will not be considered defects, and Office Depot does not warrant the color-fastness or matching of colors, grains, or textures of such materials. This warranty does not apply to: modifications of the product, attachments to the product not approved by Office Depot, and products that were not installed, used, or maintained in accordance with product instructions and warnings.

This warranty has the following exceptions: Fabrics, foam, veneer finishes, wood seating components, glides, casters, any other polymer-based components and any other covering materials are warranted for five years from date of purchase.

Proof of purchase is required in the form of a receipt (copy or original) to validate warranty. Warranty claims without the receipt may be rejected.

If Office Depot chooses to provide a refund for such product, it will be fulfilled in the form of an Office Depot Merchandise card. Claims fulfilled in this manner take approximately 30 days to process.

OFFICE DEPOT PROVIDES THIS LIMITED WARRANTY IN LIEU OF ALL OTHER WARRANTIES EITHER EXPRESS OR IMPLIED. EXPRESSLY EXCLUDED ARE ALL WARRANTIES OF FITNESS FOR A PARTICULAR PURPOSE OR MERCHANTABILITY. OFFICE DEPOT'S SOLE OBLIGATION AND THE USER'S EXCLUSIVE REMEDY UNDER THIS WARRANTY SHALL BE LIMITED TO THE REPAIR, REFUND (IN THE FORM OF AN OFFICE DEPOT MERCHANDISE CARD) OR REPLACEMENT AT OFFICE DEPOT'S SOLE DISCRETION AND COST, OF PRODUCT OR COMPONENTS.

IN NO EVENT SHALL OFFICE DEPOT, ITS AFFILIATES, SUBSIDIARIES OR PARENT COMPANIES BE RESPONSIBLE FOR CONSEQUENTIAL, SPECIAL, OR INCIDENTAL DAMAGES ARISING OUT OF A CLAIM OF DEFECTIVE PRODUCT EVEN IF O HAS BEEN ADVISED OF THE POSSIBILITY OF SUCH DAMAGES.

SOME STATES OR PROVINCES DO NOT ALLOW THE EXCLUSION OF IMPLIED WARRANTIES OR LIMITATIONS ON HOW LONG AN IMPLIED WARRANTY LASTS OR THE EXCLUSION OR LIMITATION OF INCIDENTIAL OR CONSEQUENTIAL DAMAGES SO THE ABOVE LIMITATIONS MAY NOT APPLY TO YOU. THIS WARRANTY GIVES YOU SPECIFIC LEGAL RIGHTS, AND YOU MAY ALSO HAVE OTHER RIGHTS WHICH MAY VARY BY STATE OR PROVINCE.

THIS WARRANTY APPLIES ONLY TO THE U.S. AND CANADA.

Service Instructions

Please call 1-833-724-9675 for warranty service (Mon – Fri, 8:30am to 8pm CST).

WORKPRO®

Office Depot, LLC. Garantie à vie limitée

Cette garantie limitée couvre l'achat original de produits neufs utilisés dans le cadre d'applications commerciales ou domestiques normales. Office Depot, LLC. (Office Depot) garantit ses produits contre les défauts de matériel et de main d'oeuvre (à l'exception de l'usure normale) pour le premier acheteur, à compter de la date d'achat, aussi longtemps que vous êtes propriétaire du fauteuil, à l'exception des conditions ci-dessous. Office Depot, à son gré, remplacera sans frais tout produit défectueux dans des conditions d'usure normale par un produit comparable. La présente garantie ne s'applique pas aux dommages causés par le feu, un accident, la négligence, l'usage abusif, le non respect des instructions, un nettoyage ou un usage inapproprié ou toute autre circonstance non directement attribuable à des défauts de matériel et de main d'oeuvre.

Les variations naturelles du bois et des autres matériaux utilisés ne sont pas considérées comme des défauts, et Office Depot ne garantit pas la solidité ou l'appariement des couleurs, les grains et les textures de ces matériaux. La présente garantie ne s'applique pas aux produits modifiés, aux fixations non approuvées par Office Depot et aux produits n'ayant pas été installés, utilisés et entretenus conformément aux instructions et aux avertissements fournis avec le produit.

Les exceptions suivantes s'appliquent à cette garantie : Les tissus, la mousse, les placages, les éléments en bois du siège, les patins, roulettes et tout autre composant à base de polymères et autres matériaux de recouvrement sont garantis pendant cinq ans à compter de la date d'achat.

Une preuve d'achat sous forme de reçu (original ou photocopie) est exigée pour valider la garantie, sans quoi les réclamations au titre de la garantie peuvent être rejetées.

Si Office Depot décide de rembourser le prix d'achat d'un tel produit, le remboursement sera offert sous forme de carte d'achat Office Depot. Veuillez allouer environ 30 jours pour le traitement des réclamations.

CETTE GARANTIE EST FOURNIE EN LIEU ET PLACE DE TOUTE AUTRE GARANTIE EXPRESSE OU IMPLICITE. SONT EXCLUES TOUTES LES GARANTIES D'ADÉQUATION À UN USAGE SPÉCIFIQUE ET DE QUALITÉ ODIISFAISANTE. LA SEULE OBLIGATION DE OFFICE DEPOT ET VOTRE SEUL RECOURS EN VERTU DE CETTE GARANTIE SONT LIMITÉS À LA RÉPARATION DU PRODUIT, AU REMBOURSEMENT SOUS FORME DE CARTE D'ACHAT OFFICE DEPOT OU AU REMPLACEMENT DU PRODUIT OU DE COMPOSANTS À SES FRAIS.

OFFICE DEPOT, SES FILIALES, SES COMPAGNIES ASSOCIÉES ET SES SOCIÉTÉS MÈRES NE PEUVENT ÊTRE TENUES RESPONSABLES DES DOMMAGES INDIRECTS OU PARTICULIERS INHÉRENTS À UNE RÉCLAMATION POUR PRODUIT DÉFECTUEUX MÊME SI LA POSSIBILITÉ D'UN TEL DOMMAGE A DÉJÀ ÉTÉ PORTÉE À LA CONNAISSANCE DE OFFICE DEPOT.

CERTAINS ÉTATS ET CERTAINES PROVINCES INTERDISENT L'EXCLUSION OU LES RESTRICTIONS DE DURÉE DES GARANTIES IMPLICITES OU L'EXCLUSION OU LES RESTRICTIONS QUANT AUX DOMMAGES INDIRECTS. PAR CONSÉQUENT, LES RESTRICTIONS CI DESSUS PEUVENT NE PAS S'APPLIQUER À VOUS. LA PRÉSENTE GARANTIE VOUS CONFÈRE DES DROITS JURIDIQUES SPÉCIFIQUES ET VOUS POUVEZ DISPOSER D'AUTRES DROITS, LESQUELS PEUVENT VARIER SELON L'ÉTAT OU LA PROVINCE.

CETTE GARANTIE S'APPLIQUE UNIQUEMENT AUX ÉTATS UNIS ET AU CANADA.

Instructions relatives au service

Veuillez composer le 1-833-724-9675 pour le service de garantie, du lundi au vendredi, de 8h à 20h Heure Centrale.

Office Depot, LLC. Garantía limitada por la vida útil del producto

Esta garantía limitada cubre la adquisición original de un producto nuevo utilizado con fines comerciales, personales o domésticos normales. Office Depot, LLC. (Office Depot) garantiza al comprador original que sus productos estarán exentos de defectos materiales y de fabricación (a excepción de los derivados de un uso y desgaste normal) durante todo el tiempo que sea propietario de la silla a partir de la fecha de compra del producto, con la salvedad de lo dispuesto a continuación. Office Depot, a su discreción, sustituirá de forma gratuita por un producto de características similares cualquier producto adquirido que no soporte unas condiciones de uso normales como consecuencia de dicho defecto. Esta garantía no se aplica a daños causados por incendio, accidente, negligencia, uso incorrecto o cualquier otro uso no especificado en las instrucciones del producto, limpieza incorrecta, uso y desgaste normal u otras circunstancias no atribuibles directamente a defectos en los materiales y la fabricación.

Los cambios atribuibles a la propia naturaleza de la madera u otros materiales no se considerarán defectos y Office Depot no garantiza la resistencia del color o la coincidencia del color, el veteado o la textura de dichos materiales. Esta garantía no se aplica a: modificaciones del producto, accesorios del producto no aprobados por Office Depot y productos no instalados, utilizados o mantenidos de acuerdo con las instrucciones y advertencias del producto.

Esta garantía cuenta con las siguientes excepciones: el tejido, la espuma, el acabado de chapa, los componentes de madera de la silla, los deslizadores, las ruedas, cualquier otro componente a base de polímero y el resto de los materiales de revestimiento tienen una garantía de cinco años a partir de la fecha de compra.

Se requiere el recibo de compra (copia u original) para validar la garantía. Los reclamos relacionados con la garantía podrían ser rechazados si no se presenta dicho recibo.

En caso de que Office Depot decida reembolsar dicho producto, este reembolso se realizará mediante una tarjeta comercial de Office Depot. Las reclamaciones realizadas a través de este método se procesarán en aproximadamente 30 días.

ESTA GARANTÍA LIMITADA DE OFFICE DEPOT SUSTITUYE A TODAS LAS DEMÁS GARANTÍAS YA SEAN EXPLÍCITAS O IMPLÍCITAS. QUEDAN EXPRESAMENTE EXCLUIDAS TODAS LAS GARANTÍAS DE ADECUACIÓN PARA UN DETERMINADO FIN O COMERCIABILIDAD. LA ÚNICA OBLIGACIÓN DE OFFICE DEPOT Y EL ÚNICO RECURSO DEL USUARIO EN VIRTUD DE ESTA GARANTÍA CONSISTIRÁ EN LA REPARACIÓN, REEMBOLSO (MEDIANTE UNA TARJETA COMERCIAL DE OFFICE DEPOT) O SUSTITUCIÓN, SEGÚN ESTIME OPORTUNO OFFICE DEPOT Y ASUMIENDO TODOS LOS COSTES, DEL PRODUCTO O SUS COMPONENTES.

EN NINGÚN CASO OFFICE DEPOT, SUS AFILIADOS, SUBSIDIARIOS O EMPRESAS MATRICES SERÁN RESPONSABLES DE DAÑOS DERIVADOS ESPECIALES O NO INTENCIONALES PROCEDENTES DE UNA RECLAMACIÓN POR UN PRODUCTO DEFECTUOSO, AUNQUE SE HAYA ADVERTIDO A OFFICE DEPOT DE LA POSIBILIDAD DE TALES DAÑOS.

ALGUNOS ESTADOS O PROVINCIAS NO PERMITEN LA EXCLUSIÓN DE GARANTÍAS IMPLÍCITAS, LAS LIMITACIONES SOBRE LA DURACIÓN DE UNA GARANTÍA IMPLÍCITA O LA EXCLUSIÓN O LIMITACIÓN DE DAÑOS DERIVADOS O NO INTENCIONADOS, POR LO QUE ES POSIBLE QUE LAS LIMITACIONES MENCIONADAS NO SE APLIQUEN EN SU CASO. ESTA GARANTÍA OTORGA AL USUARIO DERECHOS LEGALES ESPECÍFICOS; ADEMÁS, ES POSIBLE QUE GOCE DE OTROS DERECHOS QUE VARÍAN SEGÚN EL ESTADO O LA PROVINCIA.

ESTA GARANTÍA SE APLICA SOLO EN EE. UU. Y CANADÁ.

Instrucciones de servicio

Llame al 1-833-724-9675 para obtener más información sobre el servicio de garantía (lunes a viernes de 8am a 8pm Hora del Centro de EE.UU.).

WORKPRO®