realspace®

PRO

ModOffice™

4-Drawer Lateral Storage & File Cabinet

Case à Rangement et Classeur Latéral à 4 Tiroirs

Gabinete de Almacenaje y Archivador Lateral con 4 Gavetas

Assembly instructions and warranty information

Instructions pour le montage et informations sur la garantie

Instrucciones de montaje e información sobre la garantía

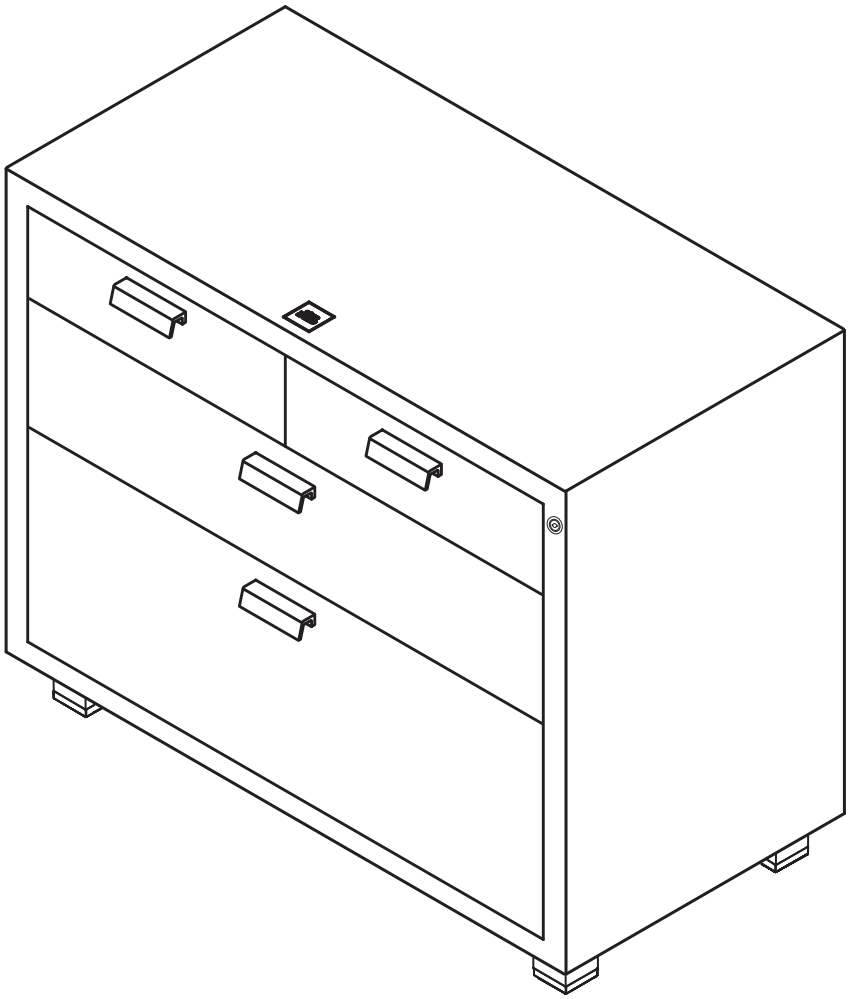

For instructions & additional information on ModOffice™ setup and configuration, go to www.officedepot.com/modoffice

Customer Service: 1-888-912-8430

Date Manufactured / Date de fabrication / Fecha de manufactura: _____

Lot # / Numéro de sort / Número de lote: _____

Item 260-250

Version 1.2

⚠ Warning

To prevent cabinet from tipping over and causing personal injury:

- Place heaviest items in the lowest drawers.
- Do not set heavy objects or other pieces of furniture on top of this product.
- Do not stack this file cabinet on top of other furniture.
- Place this file cabinet directly on the floor for use at all times.
- Never allow children to climb or hang on drawers.
- Never open more than one drawer at a time.

Use of tip-over restraints may only reduce, but not eliminate, the risk of tip-over.

Thank you for purchasing this product. We trust that you will be completely satisfied with your product for years to come. This product is backed by a 10-year limited warranty and has been crafted with today's lifestyles in mind.

Call Us First!
DO NOT RETURN TO STORE.
For immediate help with assembly or product information call our toll-free number:
1-888-912-8430, Mon-Fri 8am to 5pm EST.
Our staff is ready to provide assistance.
Damaged or missing parts ship from our facility in 1-2 business days.

The maximum recommended weight allowance is 140 lbs (63.5 kg) for top surface, 12 lbs (5.4 kg) for each top drawer, 41 lbs (18.6 kg) for middle drawer and 70 lbs (31.75 kg) for bottom drawer. P.O. # is located on a side panel. Please record the P.O. # and date of purchase below and save this booklet for future reference. Call for parts & service 1-888-912-8430.

SPECIAL NOTE: Please read the instruction sheets completely before assembly. Examine all packaging material before discarding carton. Remove any remaining staples from the carton before discarding. Select a smooth work surface which will not scratch or damage parts. Remove all parts from carton and separate into groups as indicated on parts list. Please ensure all parts are included prior to assembly. Use of power tools to complete assembly is not recommended.

P.O. #: _____

Date Purchased: _____

⚠ Avertissement

Pour empêcher le meuble de rangement de basculer et de provoquer des blessures :

- Mettre les articles les plus lourds dans les tiroirs du bas.
- Ne pas placer d'objets lourds ou de meubles sur ce produit.
- Ne pas empiler ce classeur sur d'autres meubles.
- Placer ce classeur directement sur le sol en tout temps.
- Ne pas permettre aux enfants de grimper à l'aide des tiroirs ou de se suspendre à ces derniers.
- Ne jamais ouvrir plus d'un tiroir à la fois.

L'utilisation de dispositifs anti-basculement peut réduire le risque de basculement, mais ne l'élimine pas.

Nous vous remercions d'avoir acheté ce produit et espérons que vous en serez entièrement satisfait pendant de longues années. Ce produit est couvert par une garantie limitée de 10 ans et a été conçu pour répondre aux besoins d'aujourd'hui.

N'hésitez pas à nous appeler!
NE RENVOYEZ PAS LE PRODUIT AU MAGASIN.
Pour obtenir de l'aide lors du montage ou des informations sur le produit, veuillez appeler notre numéro sans frais : 1-888-912-8430, du lundi au vendredi, de 8 h à 17 h HNE.
Notre personnel se fera un plaisir de vous fournir l'aide nécessaire.
Les pièces de rechange seront expédiées depuis notre unité de production dans un délai de 1 à 2 jours ouvrables.

Le poids maximum toléré est de 63.5 kg (140 lb) pour la surface supérieure, 5.4 kg (12 lb) pour chaque tiroir supérieur, 18.6 kg (41 lb) pour le tiroir du milieu et 31.75 kg (70 lb) pour le tiroir inférieur. Le numéro de commande figure sur un panneau latéral. Veuillez inscrire le numéro de bon de commande et la date d'achat ci-dessous et conserver ce livret pour le consulter au besoin. Communiquez au besoin avec le service après-vente au1-888-912-8430.

REMARQUE : Veuillez lire toutes les directives avant de procéder au montage. Examinez tout le matériel d'emballage avant de jeter le carton. Retirez les agrafes de ce dernier avant de le jeter. Choisissez une surface de travail lisse qui ne pourra ni égratigner ni endommager les pièces. Enlevez toutes les pièces du carton et répartissez-les en groupes tel qu'indiqué sur la liste des pièces. Assurez-vous que toutes les pièces ont été incluses avant de commencer le montage. L'utilisation d'outils électriques n'est pas recommandée pour le montage.

No de commande : _____

Date d'achat : _____

⚠ Advertencia

Para evitar que el mueble se vuelque y ocasione lesiones :

- Coloque los artículos más pesados en las gavetas inferiores.
- No coloque objetos pesados u otros muebles sobre este producto.
- No coloque este archivador sobre otros muebles.
- Coloque y mantenga este archivador directamente en el suelo en todo momento.
- No permita que los niños trepen o se sujeten de las gavetas.
- No abra jamás más de una gaveta a la vez.

El uso de dispositivos contra los vuelcos pueden reducir, mas no eliminan, el riesgo de vuelcos.

Le damos las gracias por adquirir este producto. Confiamos en que quede completamente satisfecho con sus prestaciones. Este producto tiene una garantía limitada de 10 años y ha sido creado atendiendo al estilo de vida de hoy día.

ANTES DE DEVOLVERLO, ¡LLÁMENOS!
Si desea más información sobre el montaje, llámenos sin coste adicional alguno al siguiente teléfono de 8 de la mañana a 5 de la tarde de lunes a viernes (hora del Este de EE. UU.): 1-888-912-8430.
Nuestro personal le proporcionará toda la ayuda que necesite.
Las piezas dañadas o no adjuntadas saldrán de nuestras instalaciones en uno o dos días hábiles.

El peso máximo permitido que se recomienda es de 63.5 kg (140 libras) para la superficie superior, 5.4 kg (12 libras) para cada cajón superior, 18.6 kg (41 libras) para el cajón medio y 31.75 kg (70 libras) para el cajón inferior. El número de orden de compra se encuentra en un panel lateral. Por favor anotar el número de orden y la fecha de compra en el espacio provisto, y guardar este folleto para consultarlo en caso necesario. El teléfono de asistencia y repuestos es 1-888-912-8430.

NOTA: Lea atentamente toda la hoja de instrucciones antes de comenzar el montaje. Antes de deshacerse del embalaje compruebe que no ha olvidado nada en su interior. Seleccione una superficie de trabajo lisa que no raye ni dañe las partes. Quite cualquier grapa u accesorio fijado al cartón antes de tirarlo. Una vez apartadas las piezas, sepárelas en grupos como se indica en la lista. Cerciórese de que tiene todas las piezas antes de comenzar el ensamblaje. No se recomienda utilizar herramientas muy potentes para ensamblar este mueble.

No. de orden de compra: _____

Fecha de compra: _____

PARTS LIST LISTE DES PIÈCES LISTA DE PIEZAS

Name Nom Nombre		Part Pièce Pieza	Qty. Qté Cantidad	Name Nom Nombre		Part Pièce Pieza	Qty. Qté Cantidad
1	Top panel Panneau supérieur Panel superior		1	6L	Large drawer left panel Panneau gauche du grand tiroir Panel izquierdo del cajón grande		1
2R	Right side panel Panneau droit Panel derecho		1	7R	Small drawer right panel Panneau droit du petit tiroir Panel derecho del cajón pequeño		2
2L	Left side panel Panneau gauche Panel izquierdo		1	7L	Small drawer left panel Panneau gauche du petit tiroir Panel izquierdo del cajón pequeño		2
3R	Right back panel Panneau arrière droit Panel posterior derecho		1	8R	Medium drawer right panel Panneau droit du tiroir de taille moyenne Panel derecho del cajón mediano		1
3L	Left back panel Panneau arrière gauche Panel posterior izquierdo		1	8L	Medium drawer left panel Panneau gauche du tiroir de taille moyenne Panel izquierdo del cajón mediano		1
3	Upper partition Partition supérieure Partición superior		1	9	Small drawer back panel Panneau arrière du petit tiroir Panel posterior del cajón pequeño		2
4	Bottom panel Panneau inférieur Panel inferior		1	10	Medium drawer back panel Panneau arrière du tiroir de taille moyenne Panel posterior del cajón mediano		1
5B	Back feet combination Ensemble pieds arrière Conjunto de patas posteriores		1	11	Large drawer back panel Panneau arrière du grand tiroir Panel posterior del cajón grande		1
5F	Front feet combination Ensemble pieds avant Conjunto de patas frontales		1	12	Hanging bar Barre de suspension Barra para colgar		1
6R	Large drawer right panel Panneau droit du grand tiroir Panel derecho del cajón grande		1	13	Small drawer bottom panel Panneau inférieur du petit tiroir Panel inferior del cajón pequeño		2

PARTS LIST LISTE DES PIÈCES LISTA DE PIEZAS

Name Nom Nombre		Part Pièce Pieza	Qty. Qté Cantidad	Name Nom Nombre		Part Pièce Pieza	Qty. Qté Cantidad
14	Large /and Medium drawer bottom panel Panneau inférieur du grand tiroir et du tiroir de taille moyenne Panel inferior del cajón mediano y grande		2	A	Footpad cover Revêtement du coussin du pied Cubierta de la almohadilla de la pata		4
15	Medium drawer outer front panel Panneau avant extérieur du tiroir de taille moyenne Panel exterior frontal del cajón mediano		1	B	Footpad Coussin du pied Almohadilla de la pata		4
16	Small drawer Inner front panel Panneau avant intérieur du petit tiroir Panel interior frontal del cajón pequeño		2	F	Handle Poignée Manija		4
17	Medium drawer Inner front panel Panneau avant intérieur du tiroir de taille moyenne Panel interior frontal del cajón mediano		1	H	Self-locking trough Verrouillage automatique Pasador de bloqueo automático		3
18	Large drawer outer front panel Panneau avant extérieur du grand tiroir Panel exterior frontal del cajón grande		1	I	Front connecting plate Plaque de connexion avant Placa de conexión frontal		1
19	Large drawer inner front panel Panneau avant intérieur du grand tiroir Panel interior frontal del cajón grande		1	J	Back connecting plate Plaque de connexion arrière Placa de conexión posterior		2
20R/ 20L	Small drawer outer front panel Panneau avant extérie du petit tiroir Panel exterior frontal del cajón pequeño		1/1	K	Anti-tilt device packet Appareil anti-basculement Dispositivo anti inclinación		1
21	Middle slide base Base deslizante Base coulissante		1	L	File drawer divider Trousse de tri Kit organizador		2

PARTS LIST LISTE DES PIÈCES LISTA DE PIEZAS

Name Nom Nombre		Part Pièce Pieza	Qty. Qté Cantidad	Name Nom Nombre		Part Pièce Pieza	Qty. Qté Cantidad
S1	ST3.9x12 Screw ST3.9x12 Vis ST3.9x12 Tornillo		20	N	M6 Nut Écrou Tuerca		1
S2	M6x12 Screw M6x12 Vis M6x12 Tornillo		9	T	3mm Allen wrench Clé Allen, 3mm Llave Allen, 3mm		1
S4	M4x23 Screw M4x23 Vis M4x23 Tornillo		8	M	Spare parts Pièce detaches Piezas de repuesto	S1 S2 S4 S6	1 1 1 1
S6	M4x12 Screw M4x12 Vis M4x12 Tornillo		4	P	Keys Clés Llaves		2

TOOLS NEEDED OUTILS REQUIS HERRAMIENTAS NECESARIAS

Flathead screwdriver

Tournevis à tête plate

Destornillador de cabeza llana

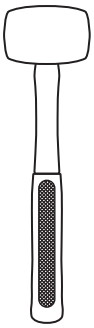

Rubber mallet

Maillet en caoutchouc

Mazo de goma

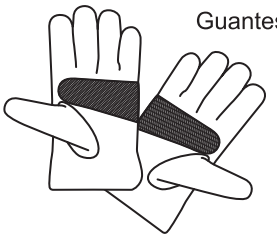

Gloves

Gants

Guantes

1

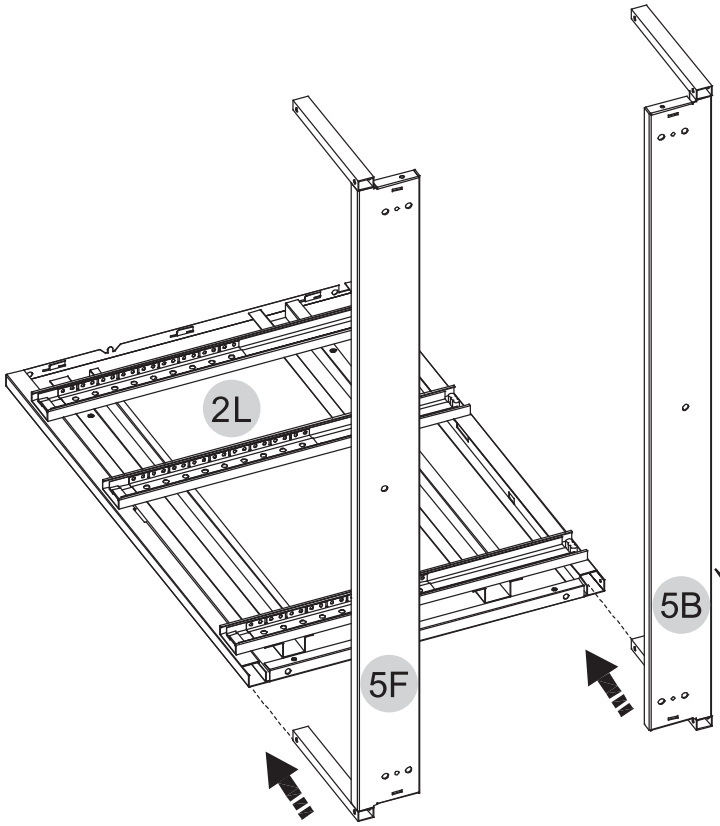

2

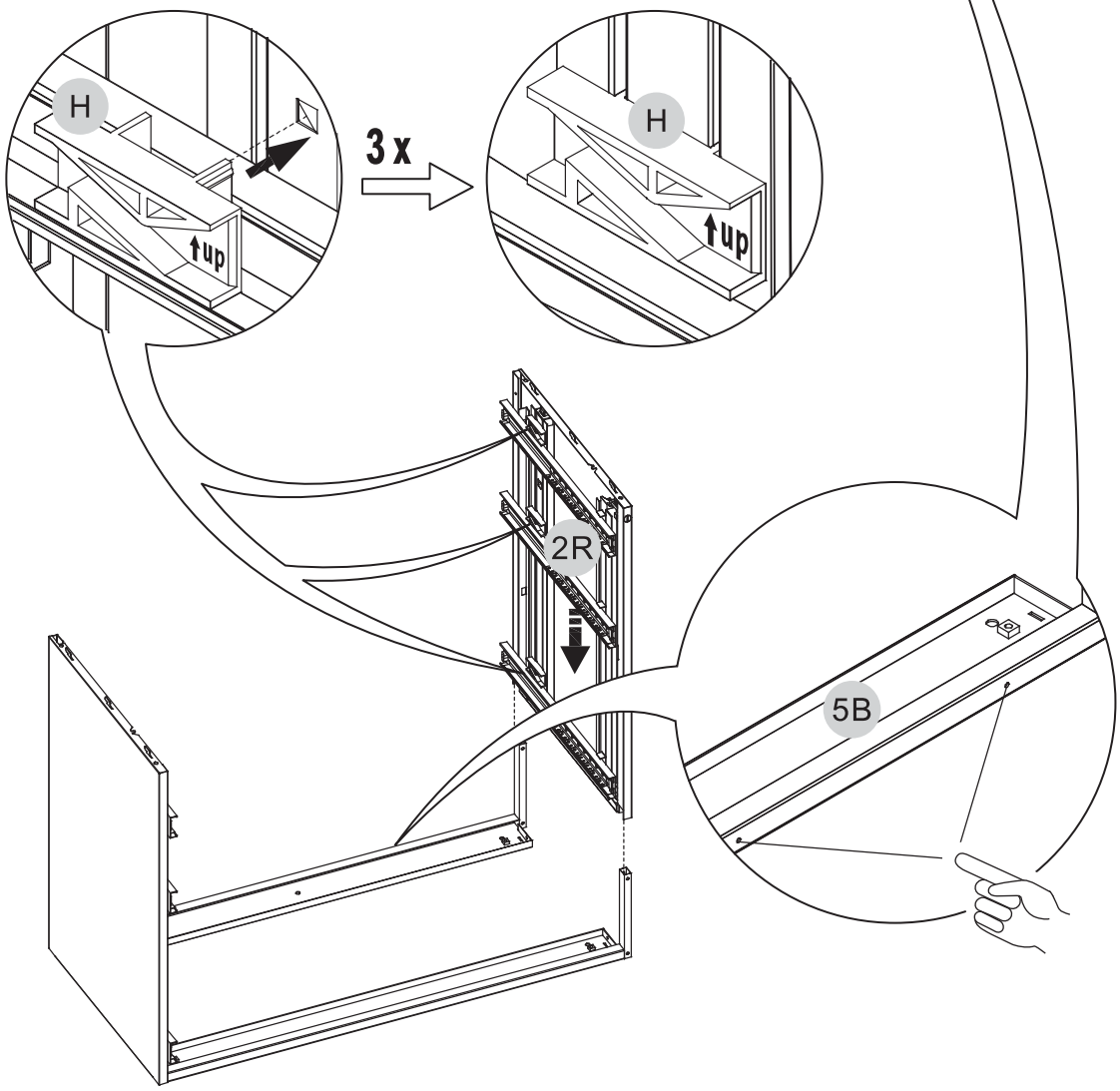

3

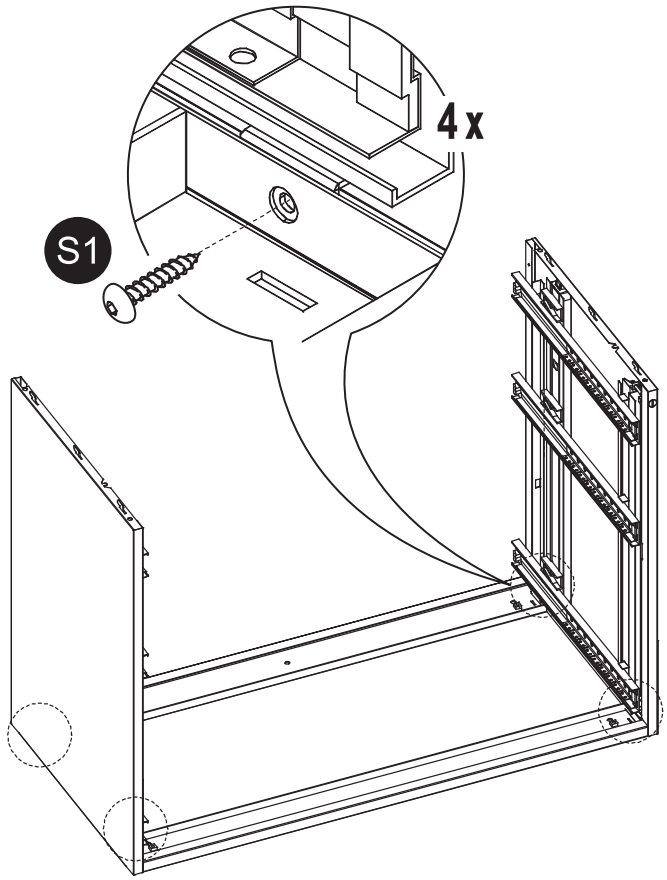

4

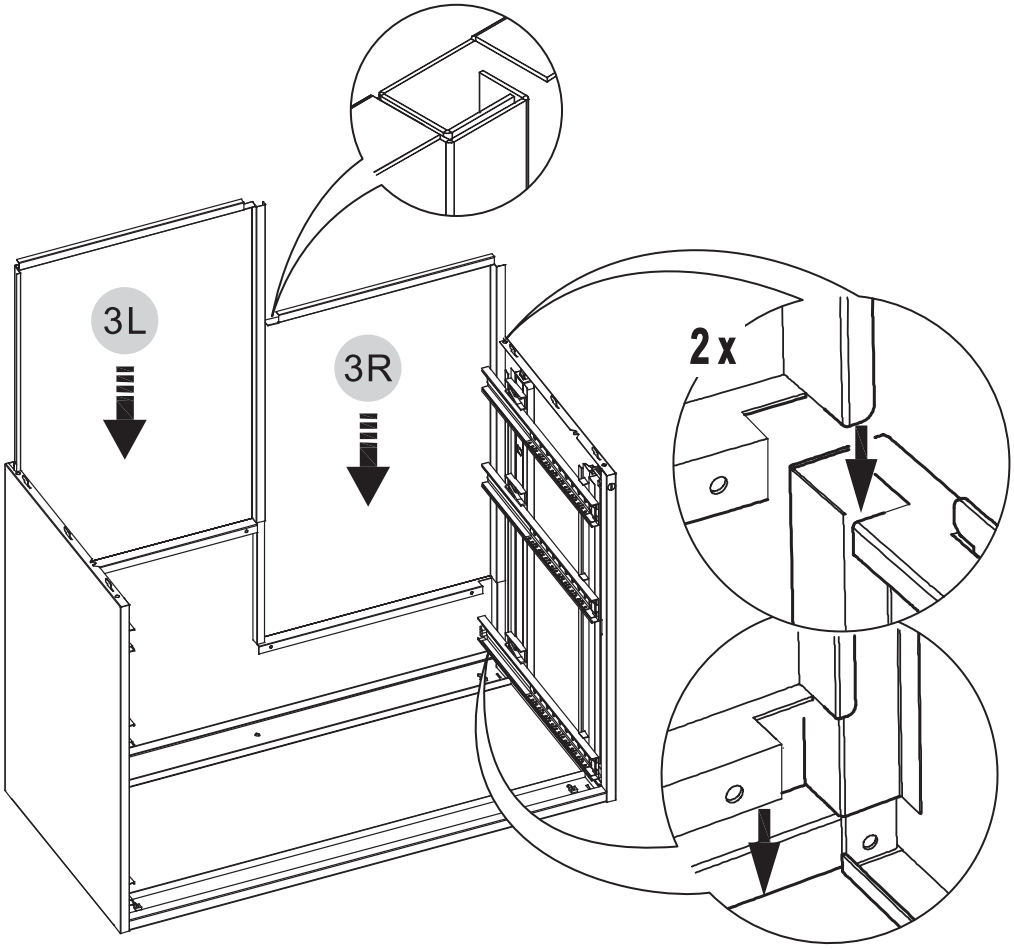

5

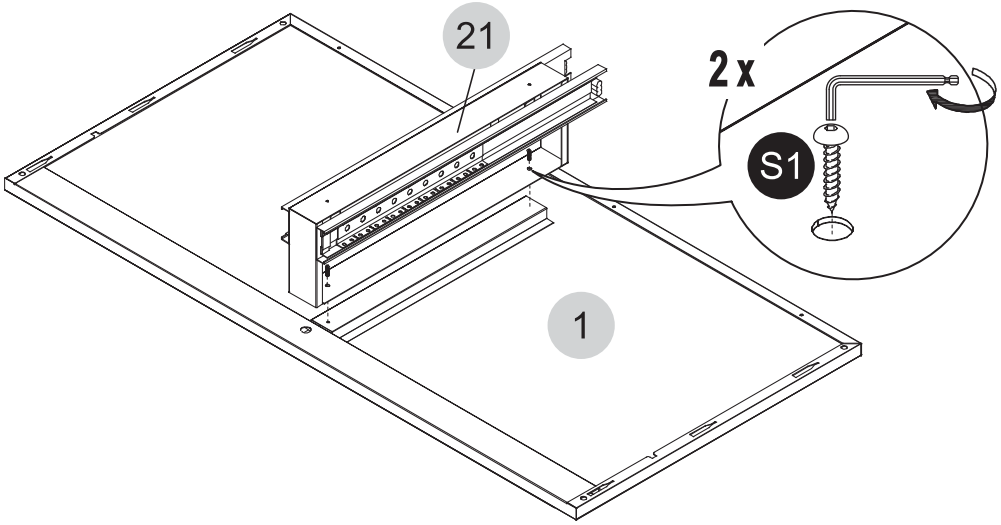

6

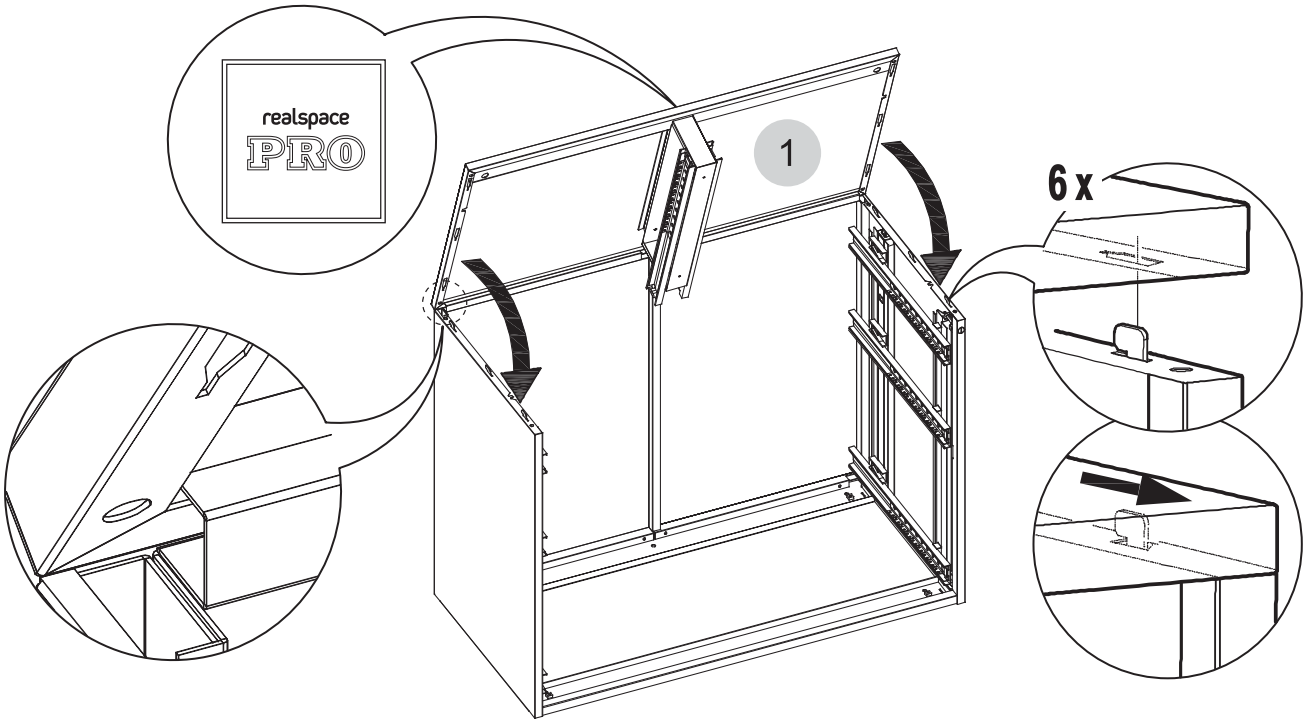

7

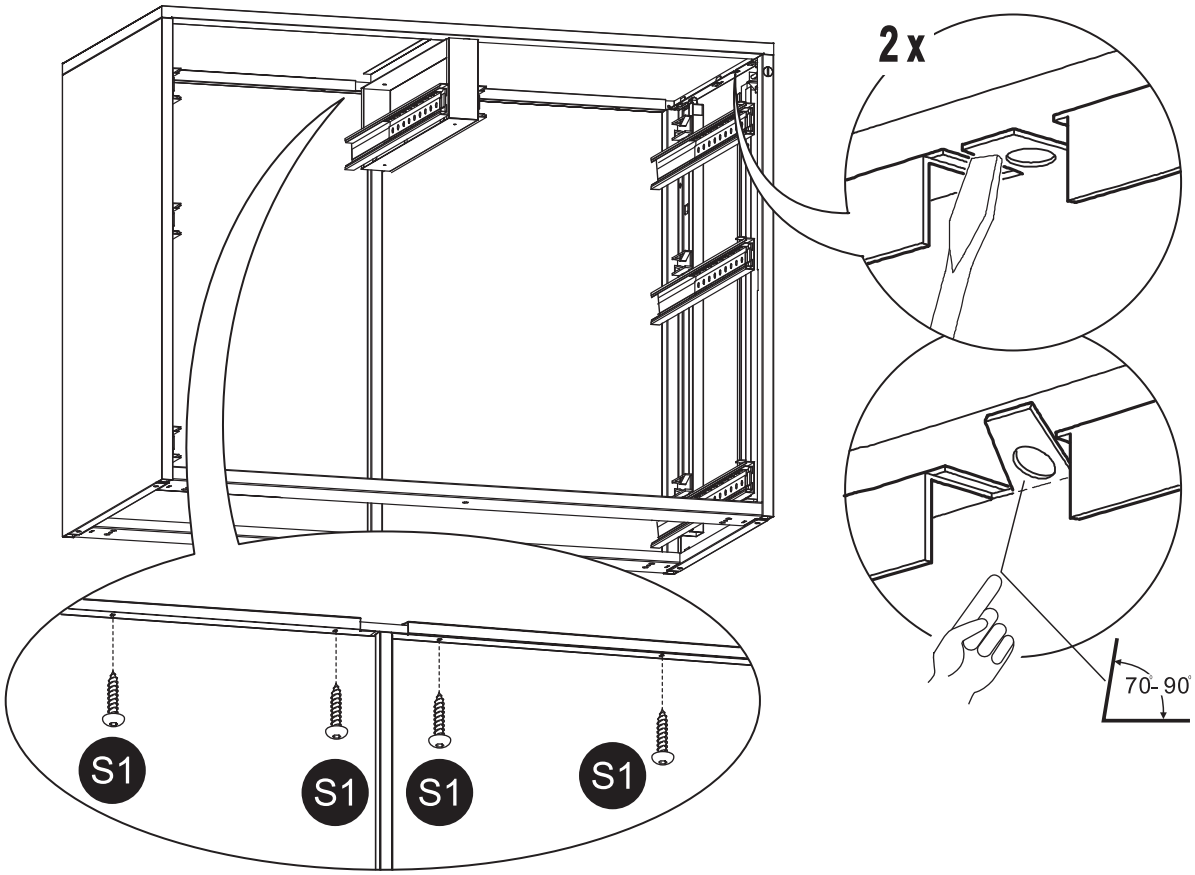

8

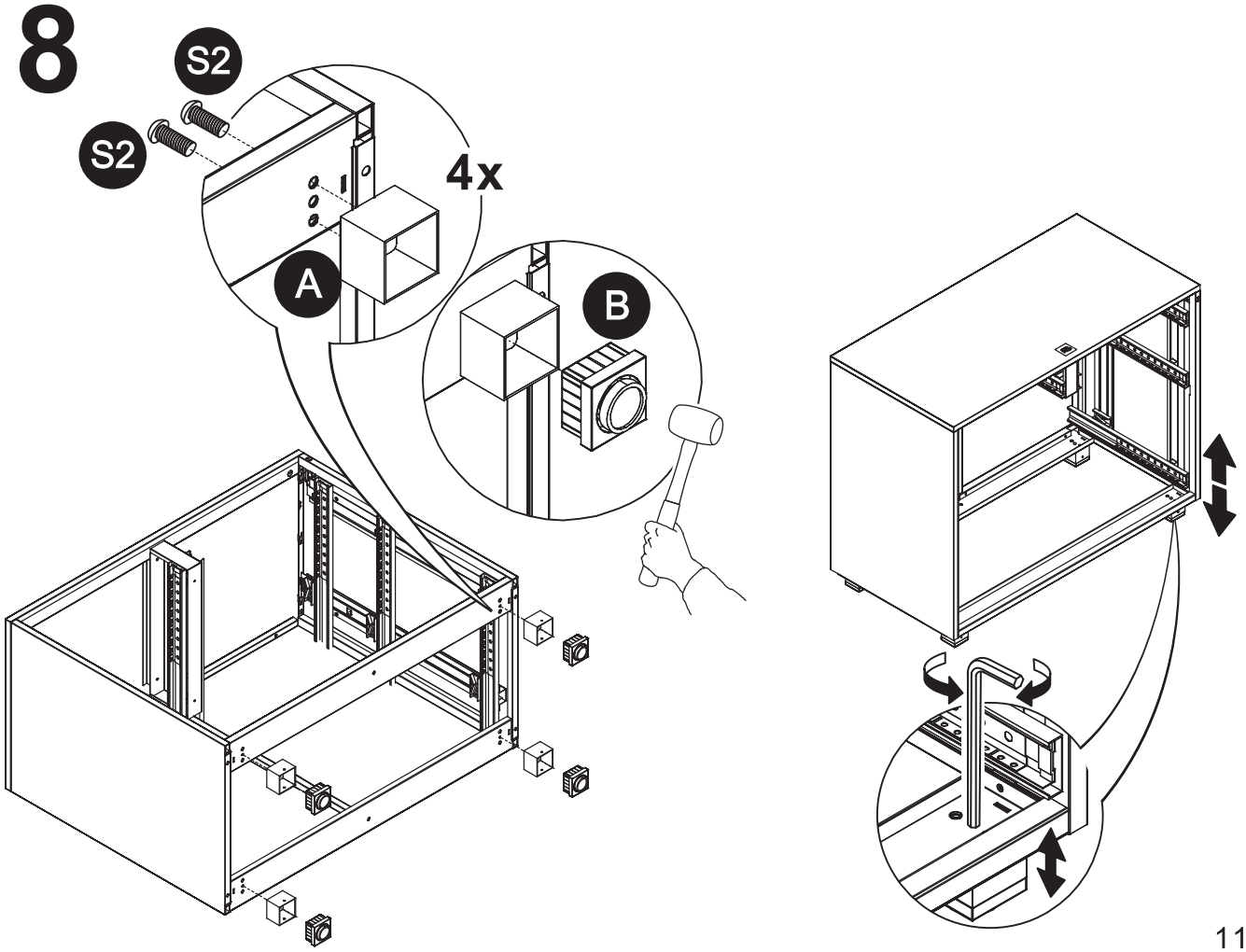

9

STOP ARRÊT ALTO

Do not attach upper partition at this time if attaching this cabinet to another cabinet.

Ne pas fixer le compartiment supérieur à cette étape si le classeur doit être fixé à un autre classeur.

No instale el panel divisorio superior todavía si piensa juntar este gabinete con otro gabinete.

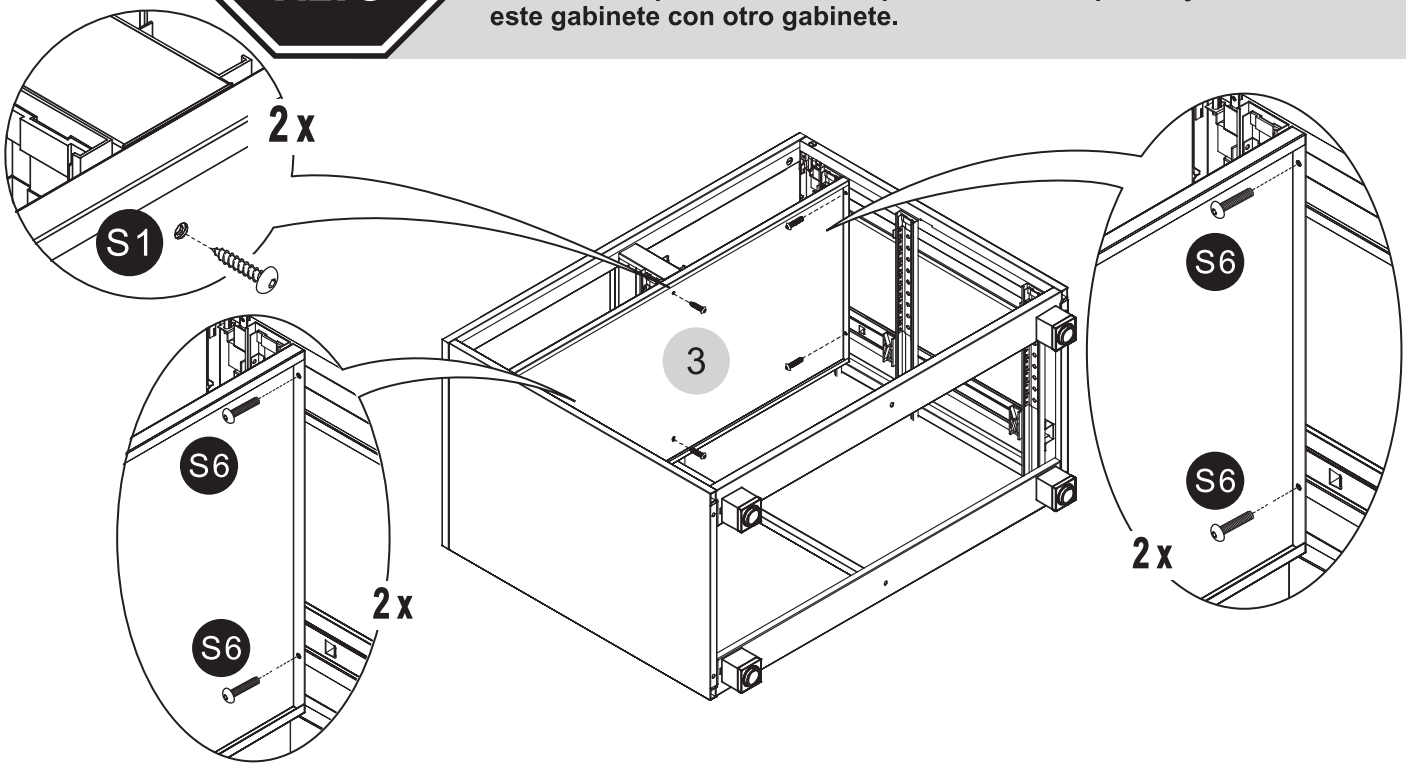

10

STOP ARRÊT ALTO

Do not insert bottom panel at this time if attaching this cabinet to another cabinet.

Ne pas insérer le panneau inférieur à cette étape si le classeur doit être fixé à un autre classeur.

No instale el panel inferior todavía si piensa juntar este gabinete con otro gabinete.

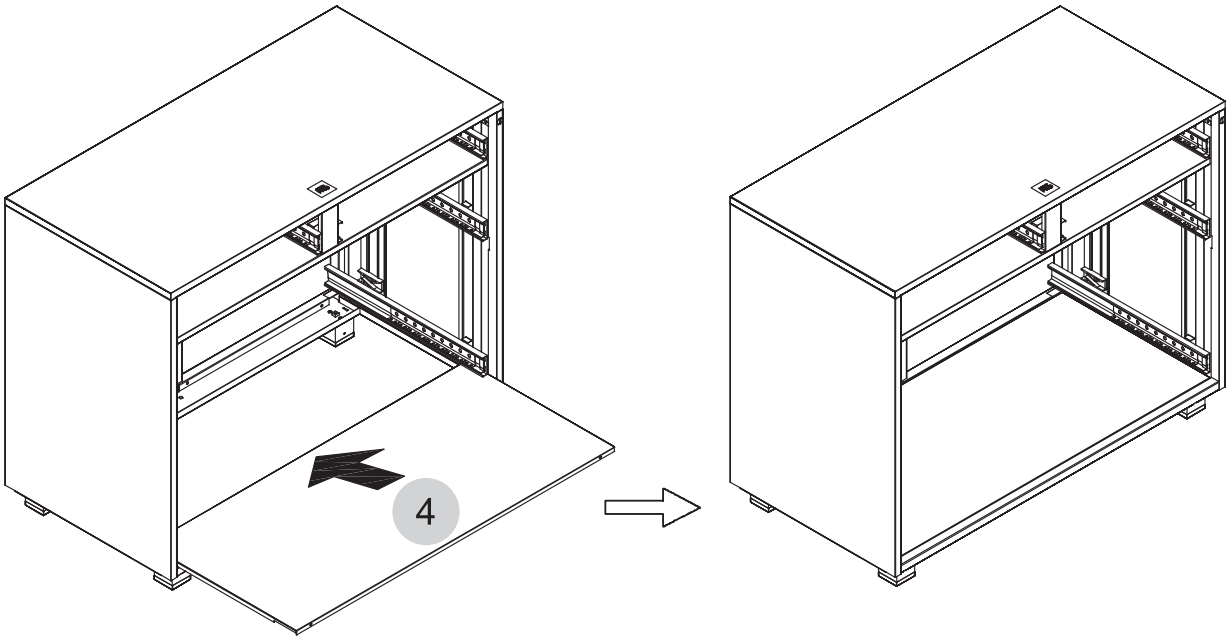

11

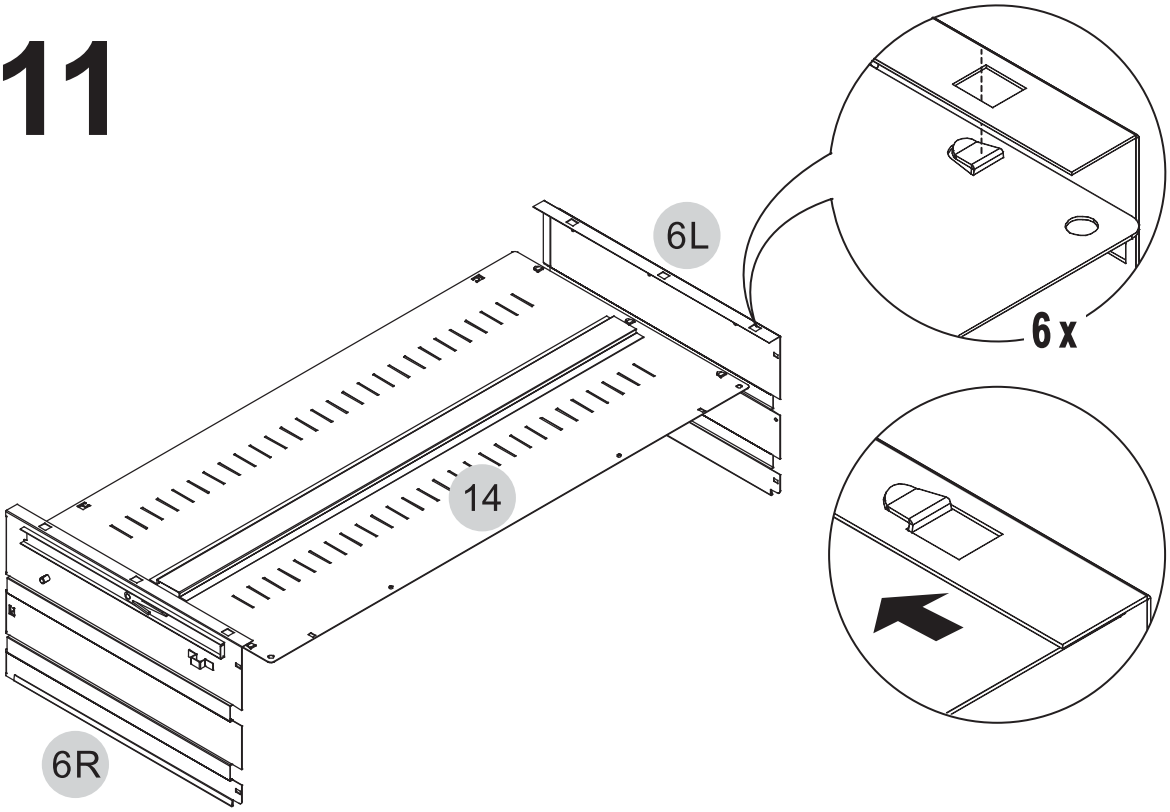

12

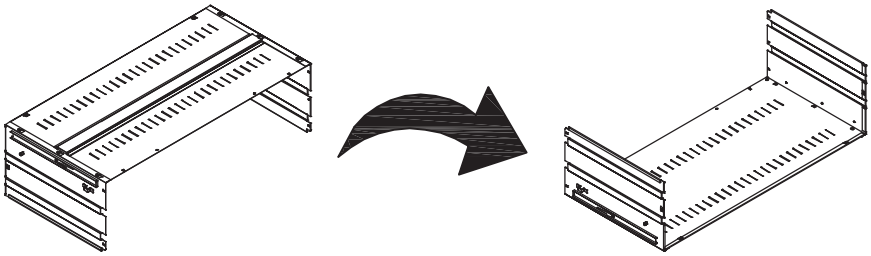

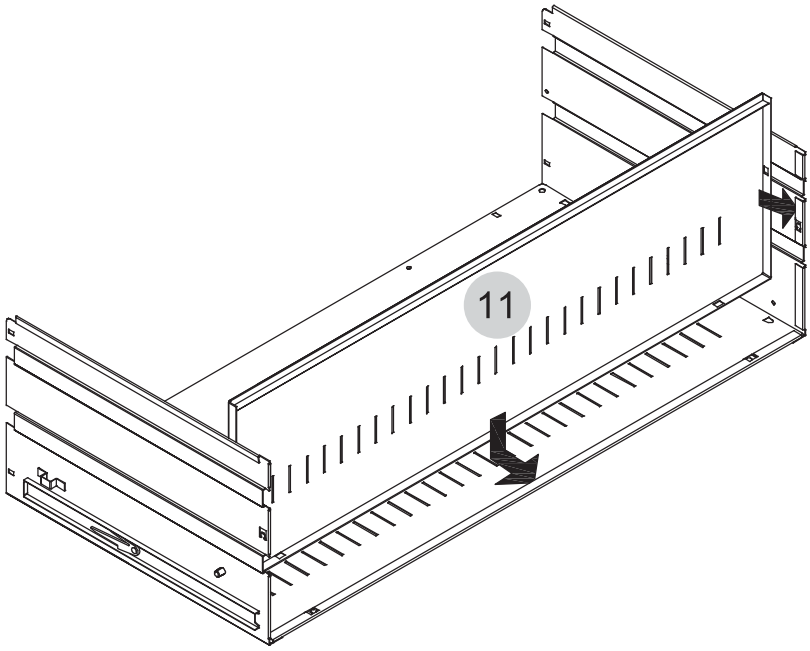

13

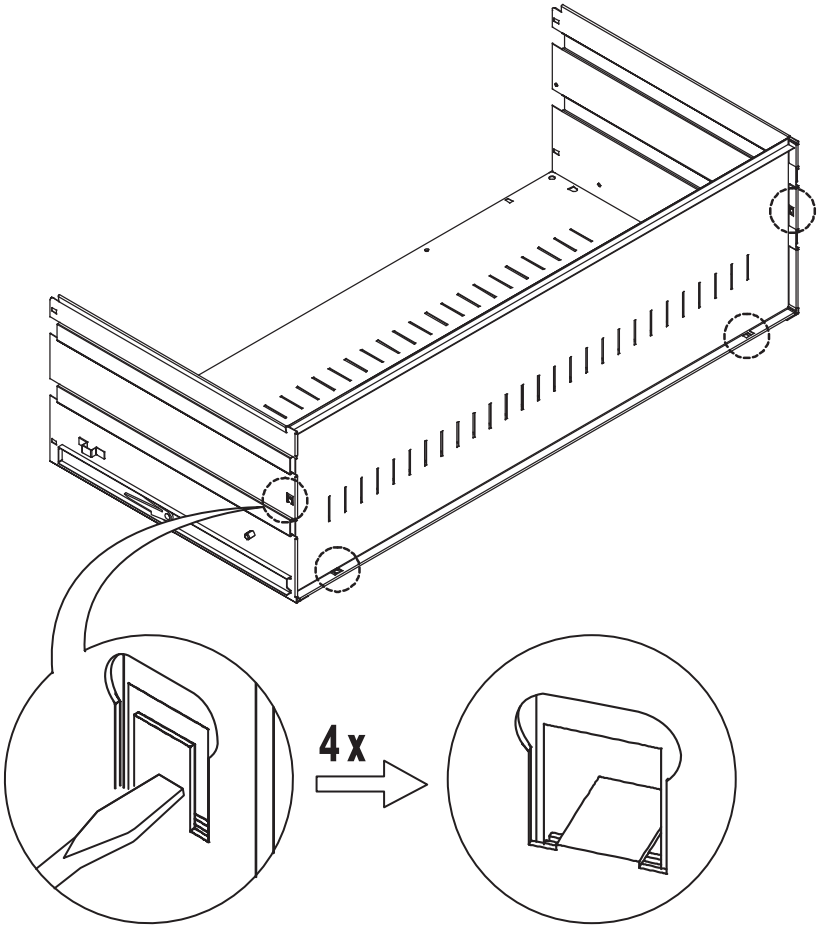

14

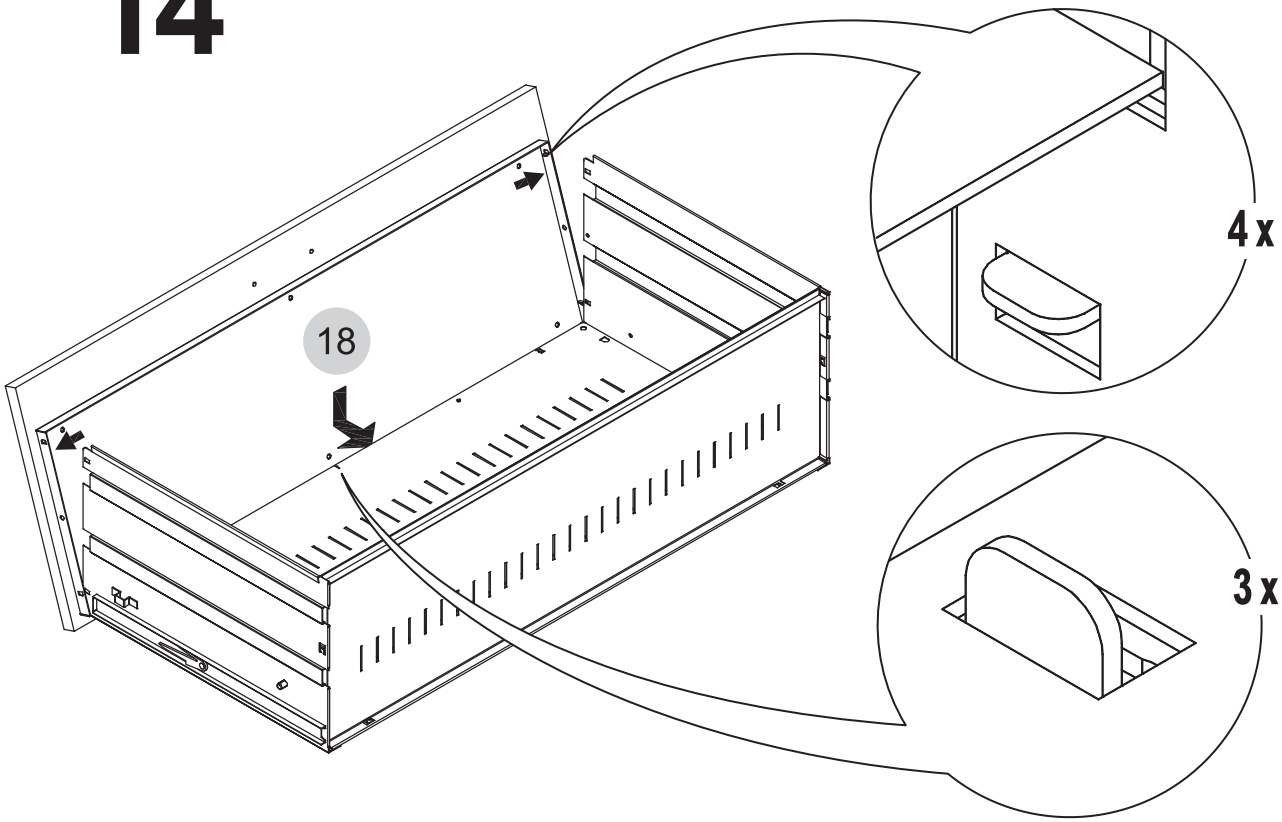

15

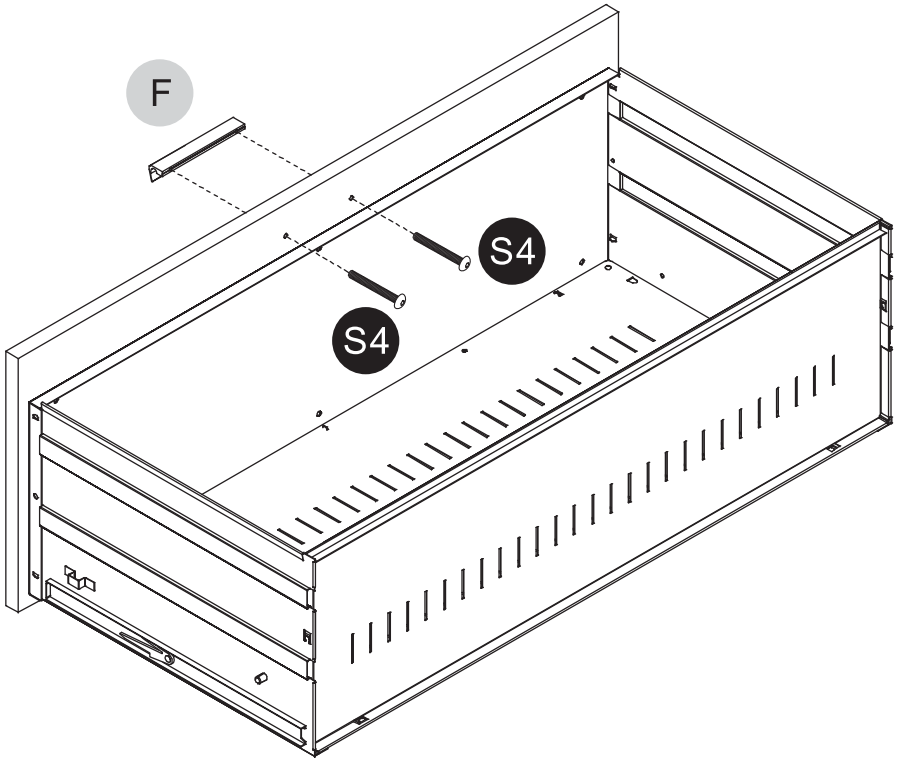

16

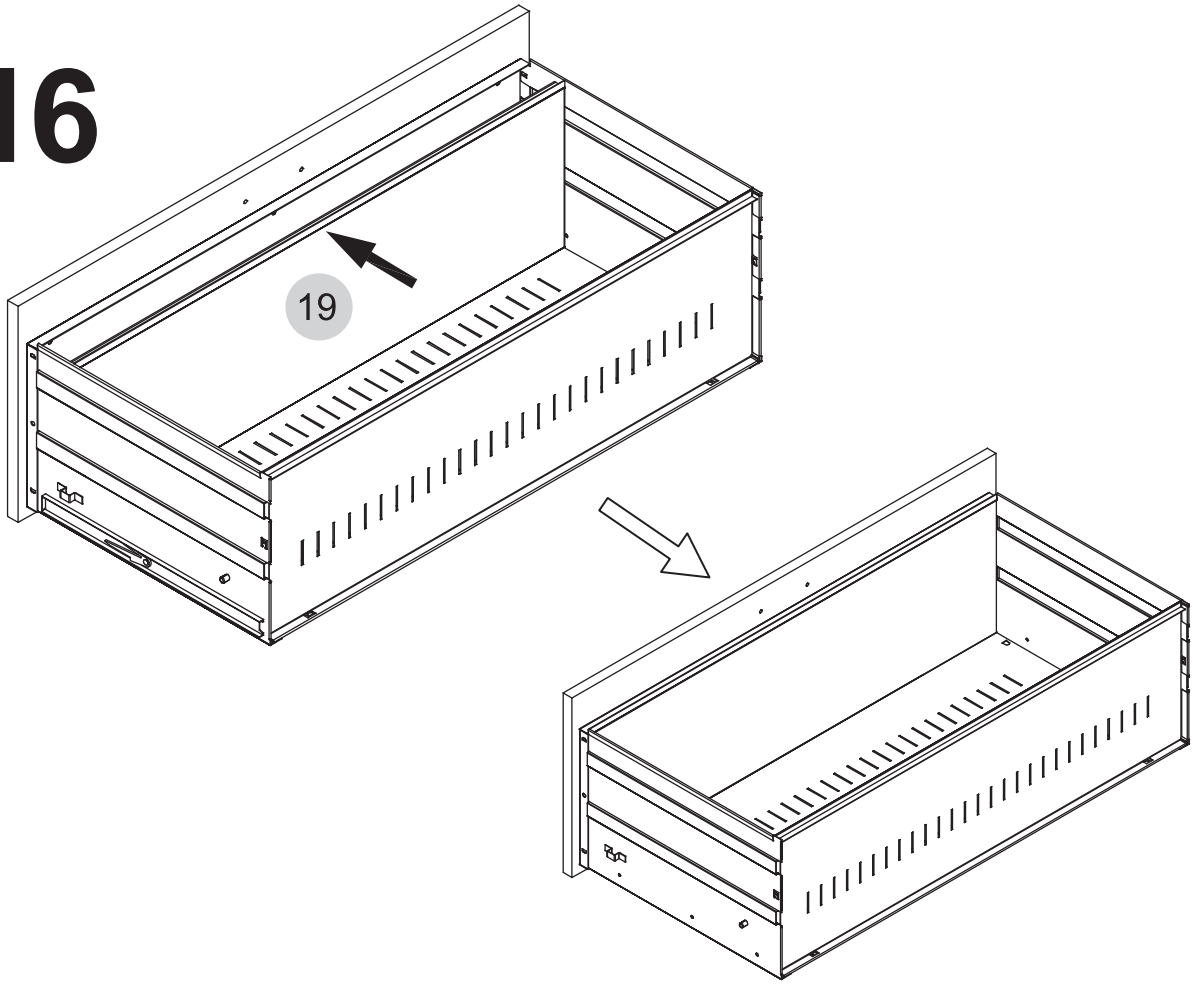

17

Do not insert drawers at this time if attaching this cabinet to another cabinet.

Ne pas insérer les tiroirs à cette étape si le classeur doit être fixé à un autre classeur.

No inserte los cajones todavía si piensa juntar este gabinete con otro gabinete.

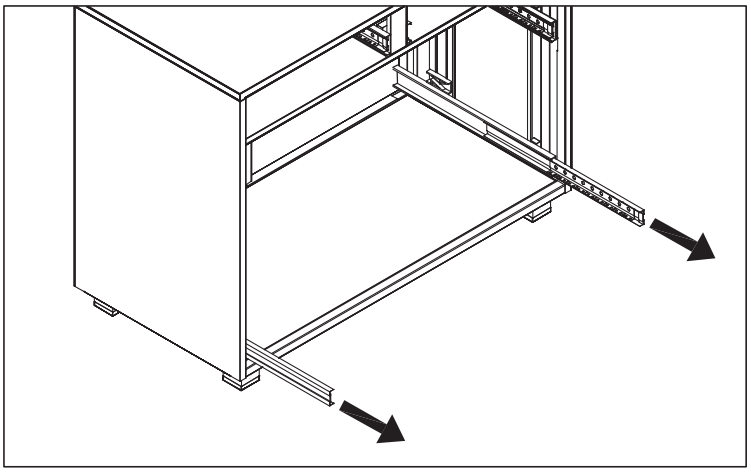

18

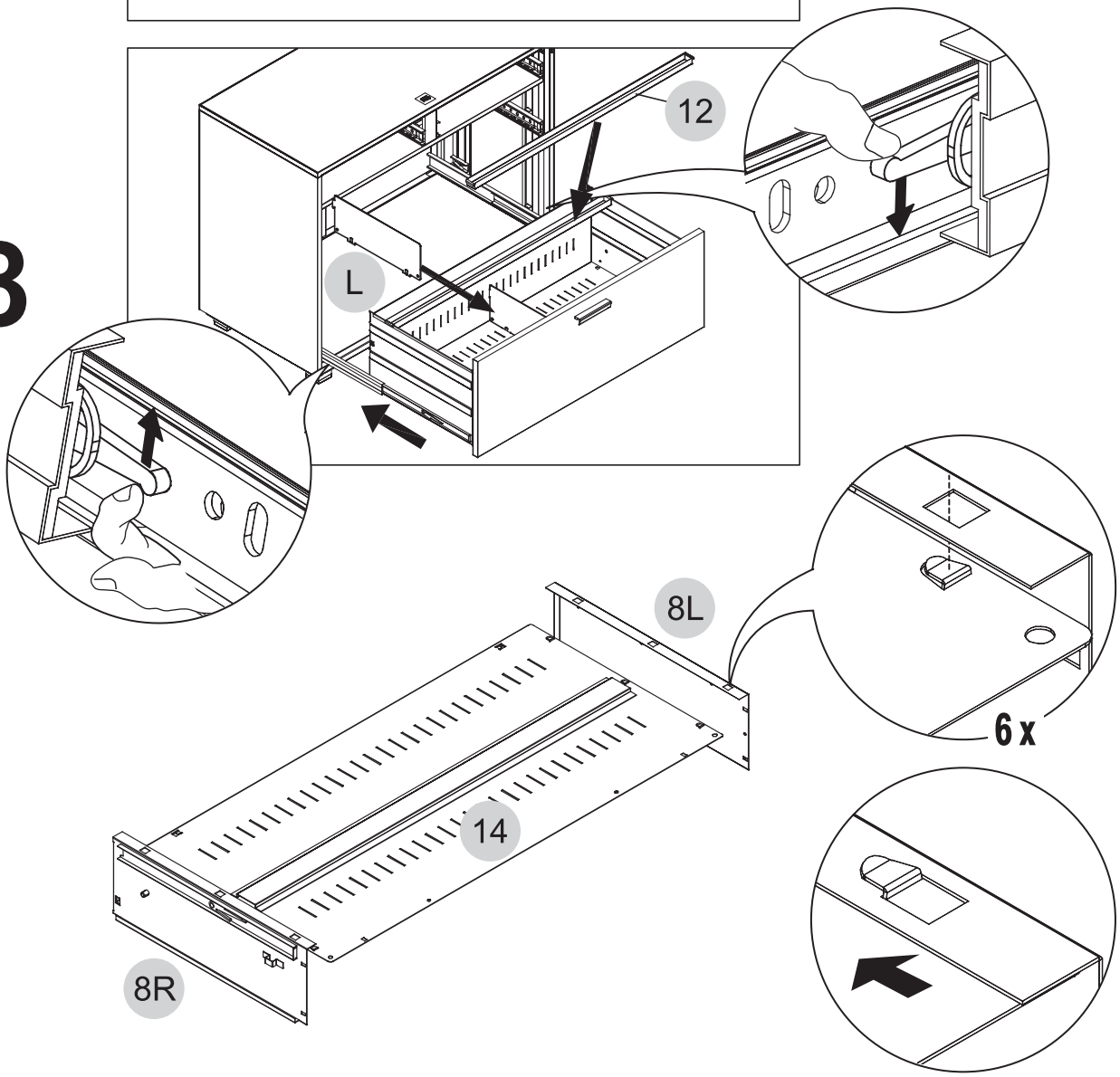

19

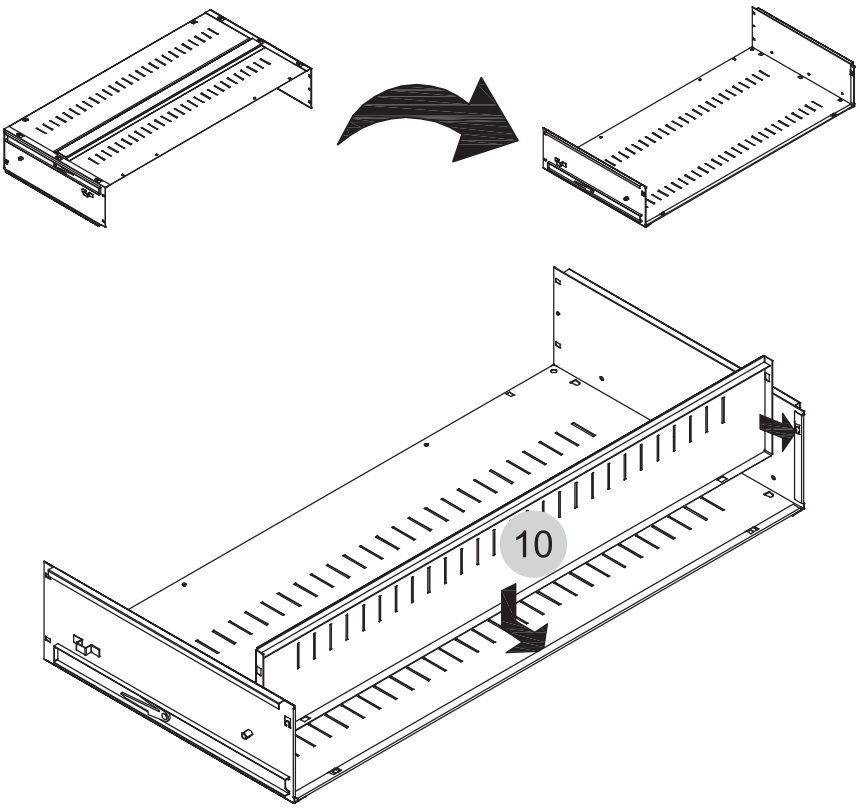

20

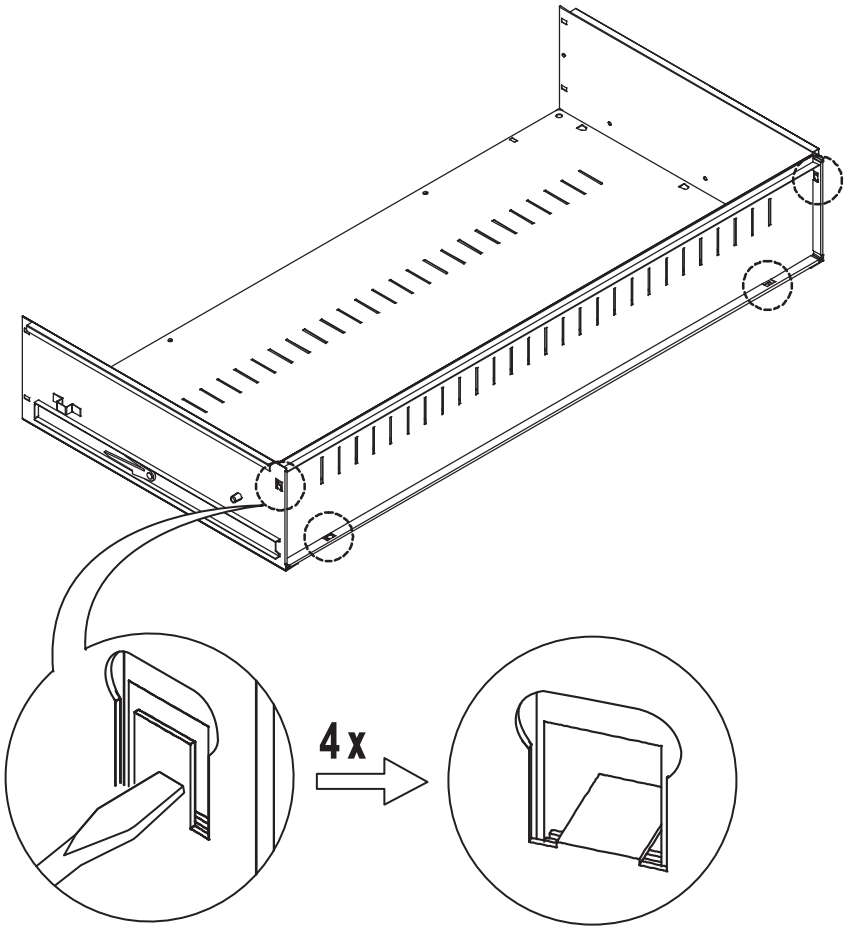

21

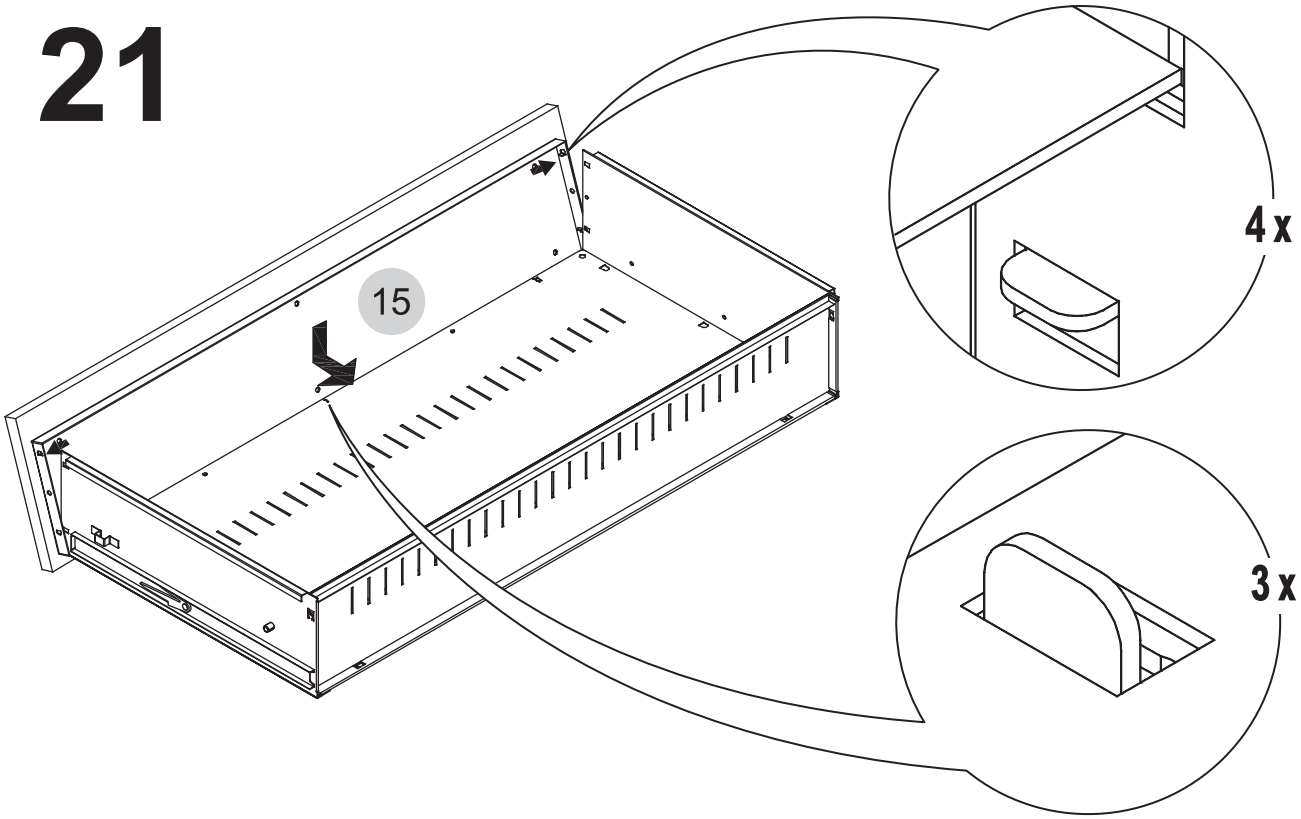

22

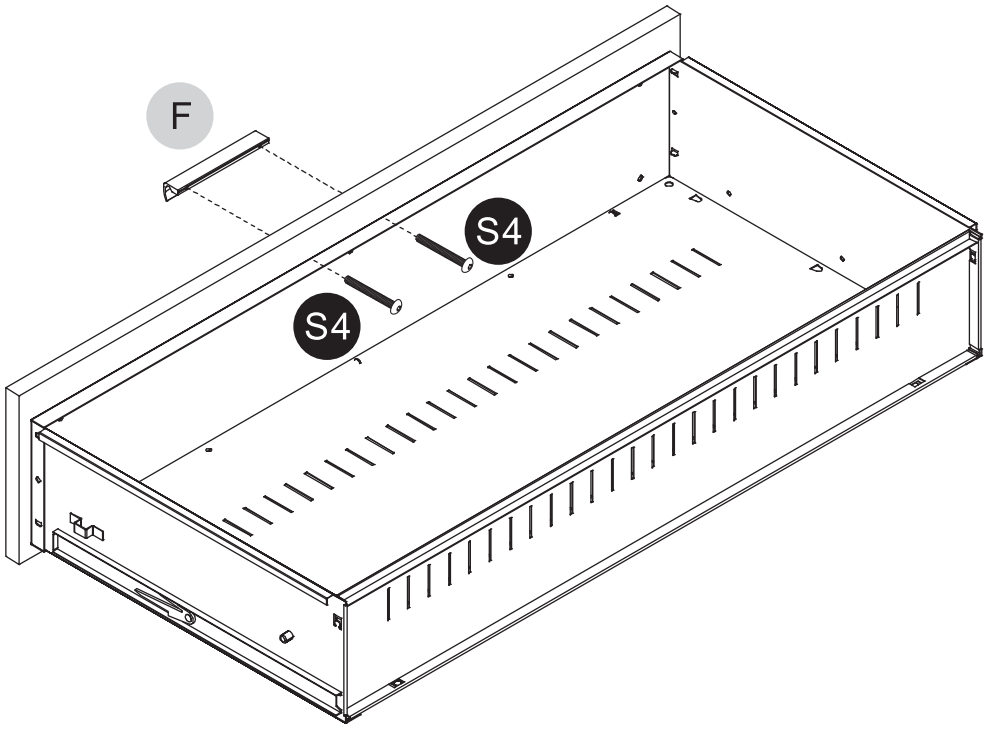

23

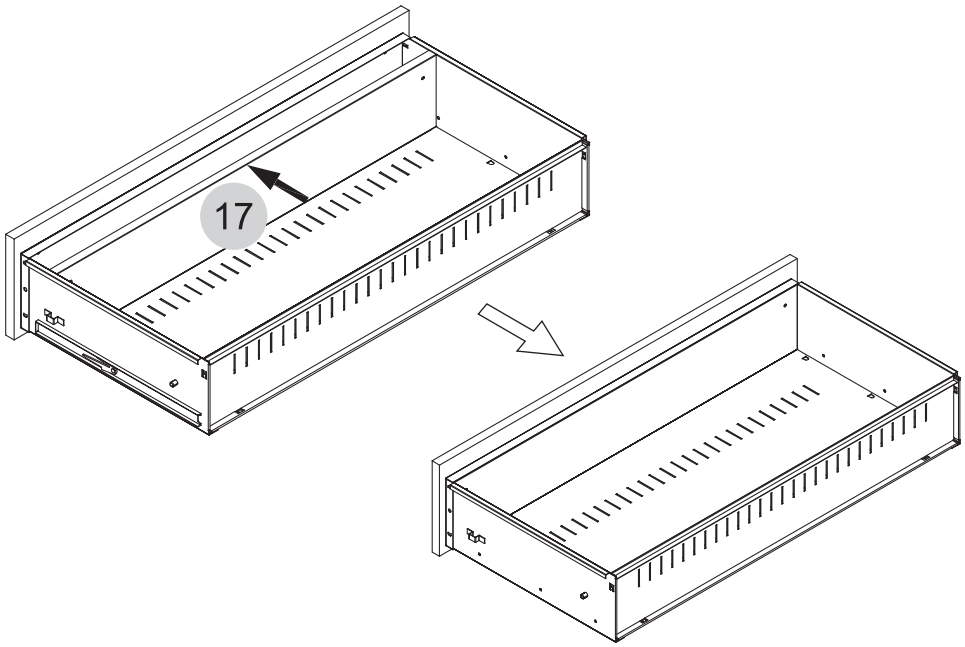

24

Do not insert drawers at this time if attaching this cabinet to another cabinet.

Ne pas insérer les tiroirs à cette étape si le classeur doit être fixé à un autre classeur.

No inserte los cajones todavía si piensa juntar este gabinete con otro gabinete.

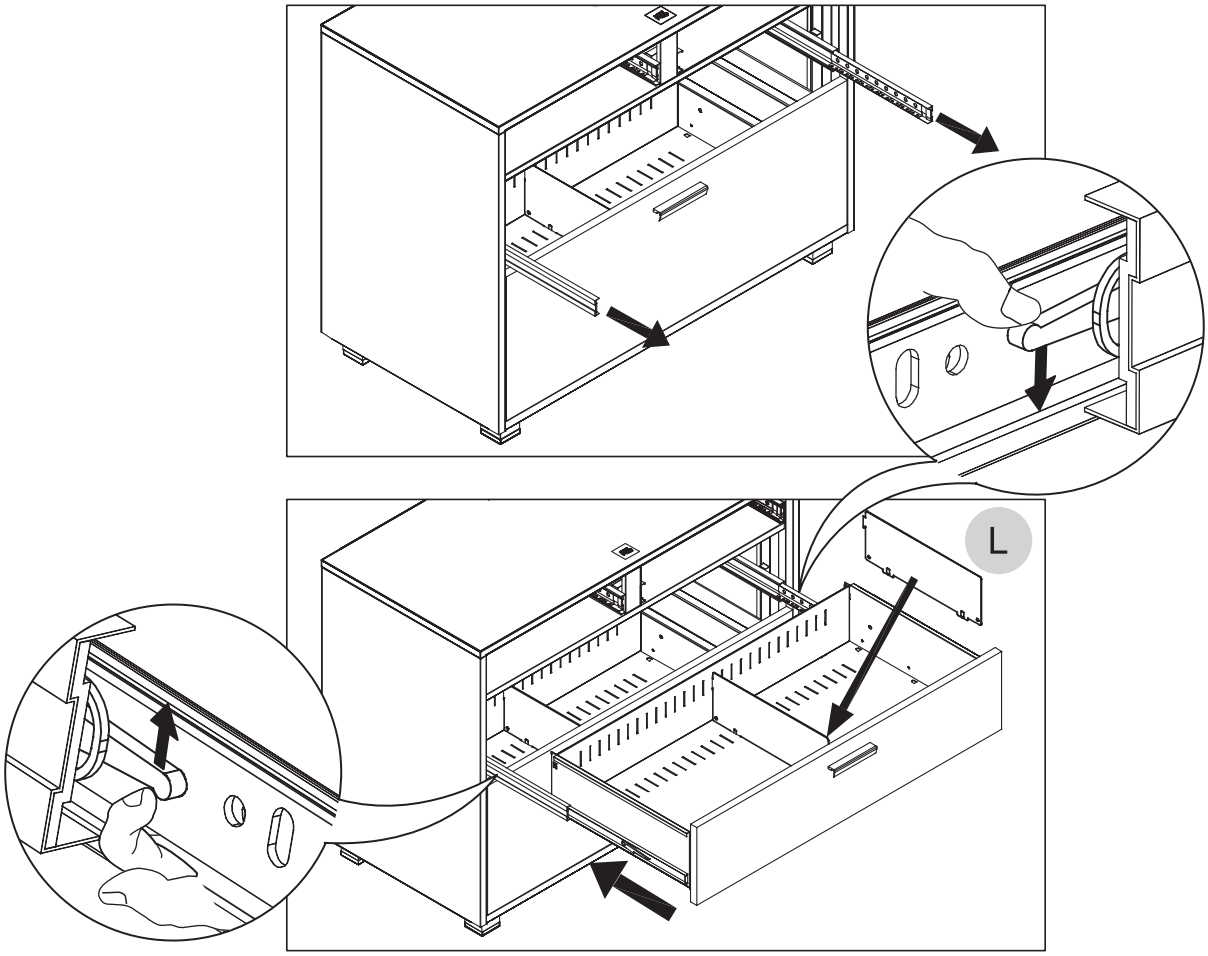

25

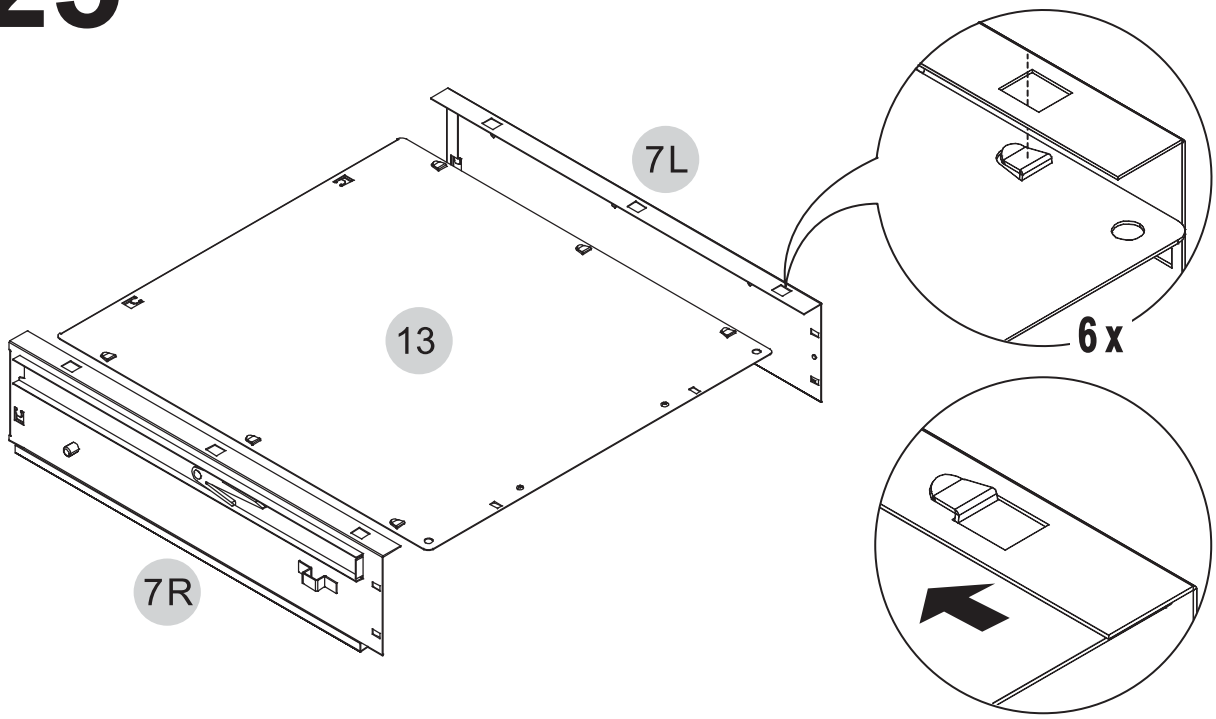

26

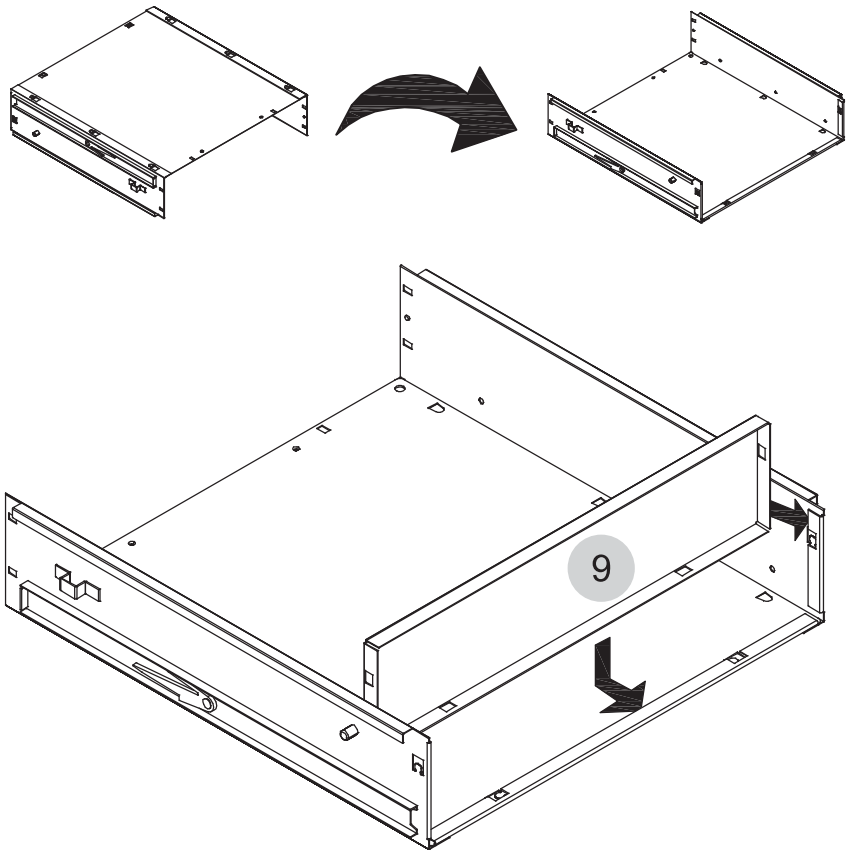

27

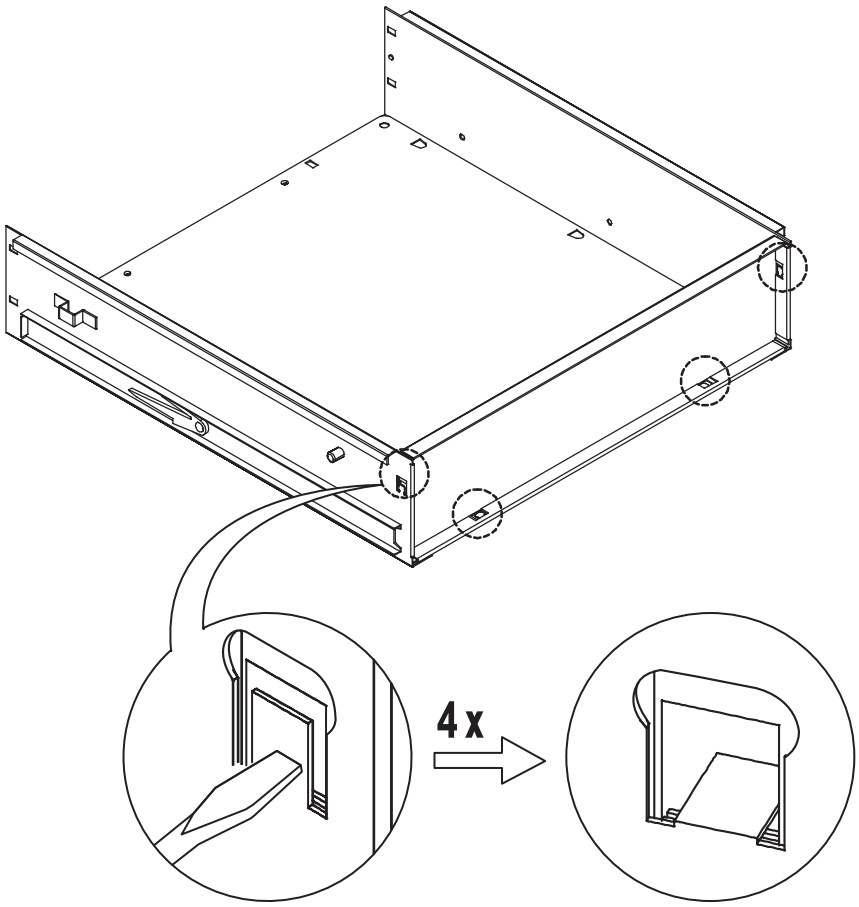

28

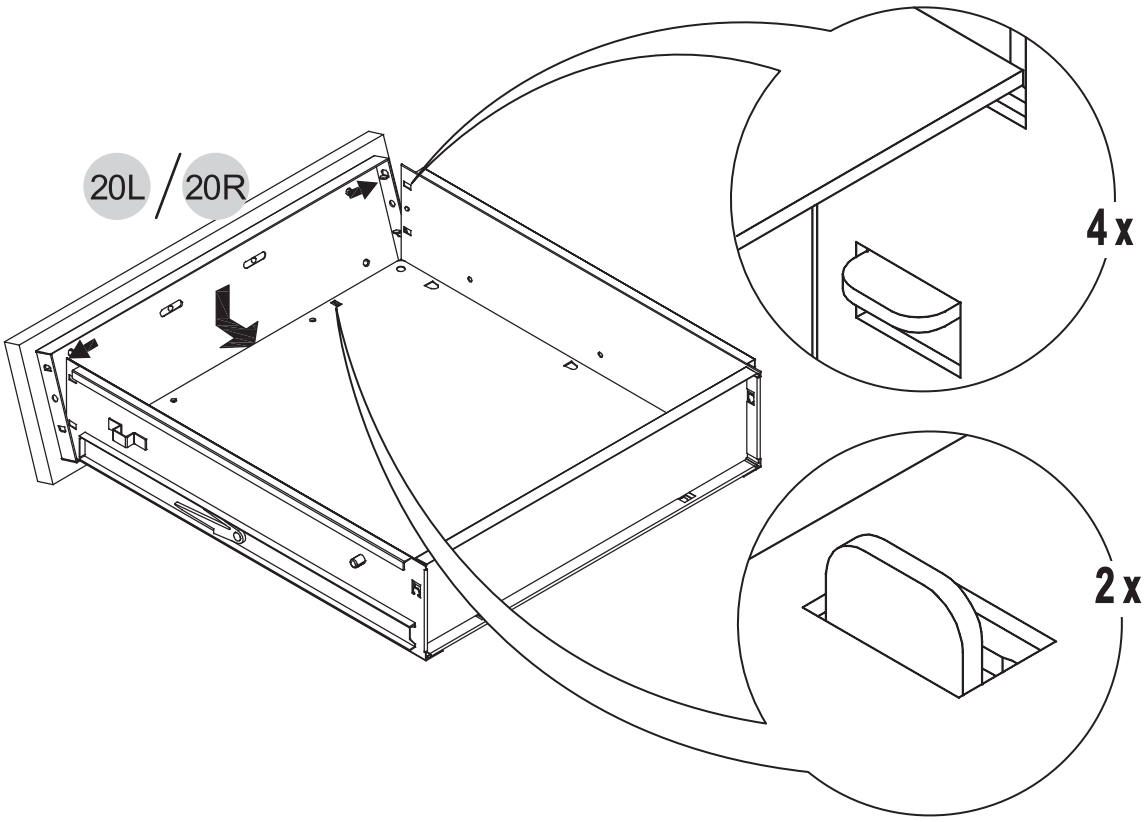

29

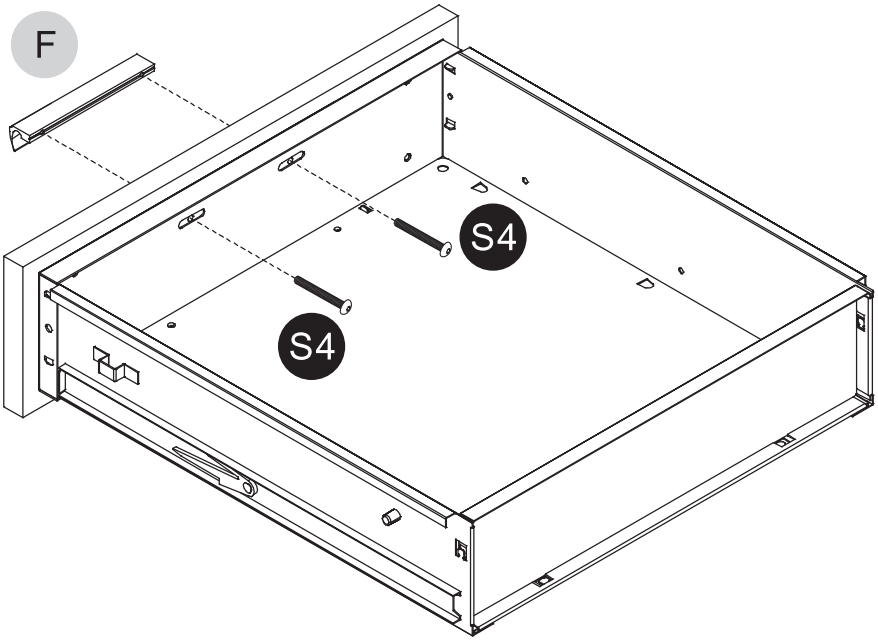

30

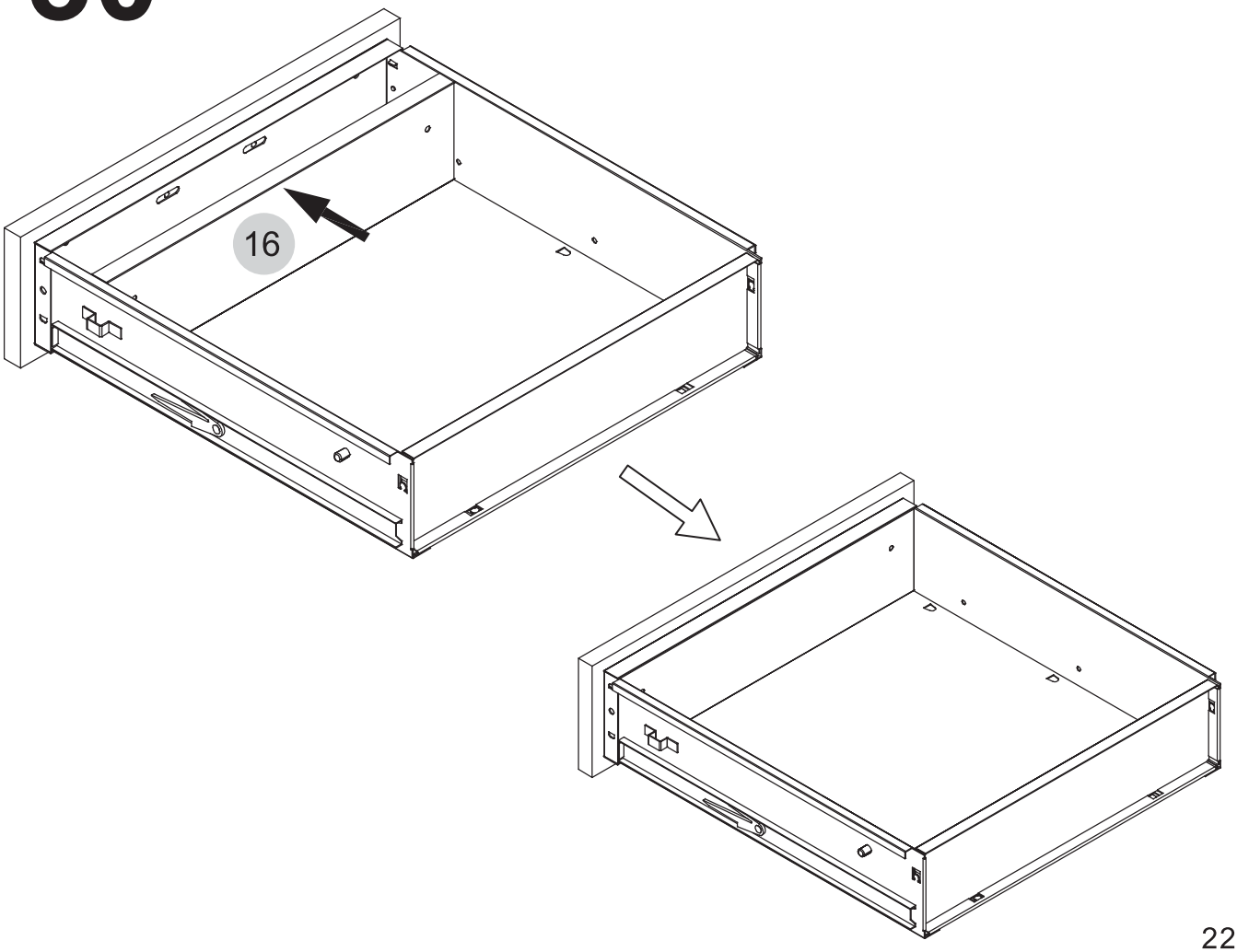

31

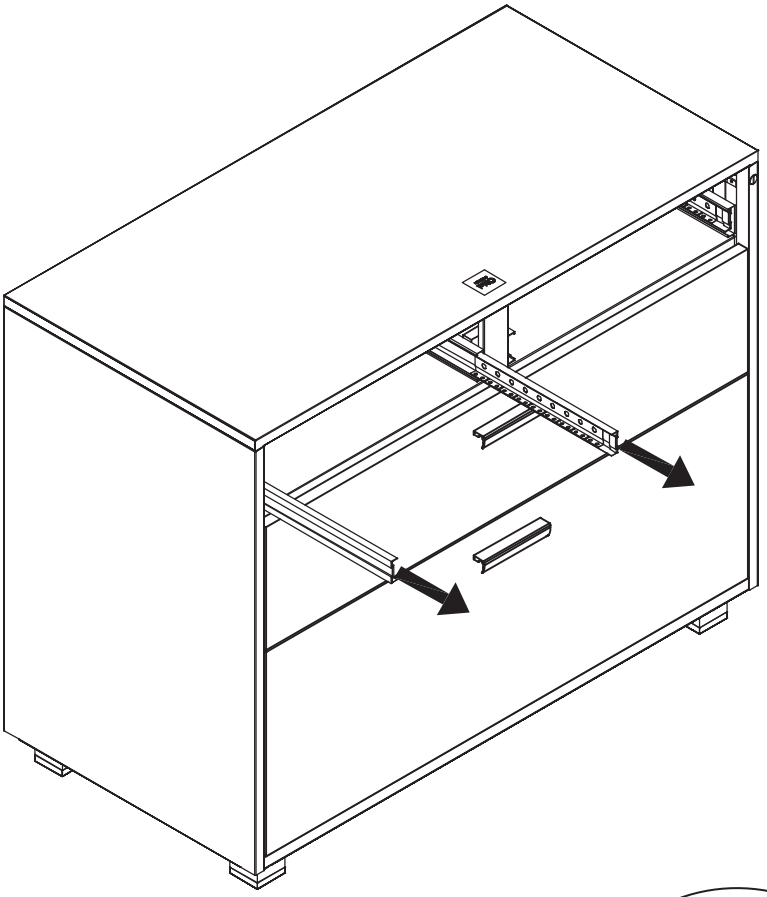

32

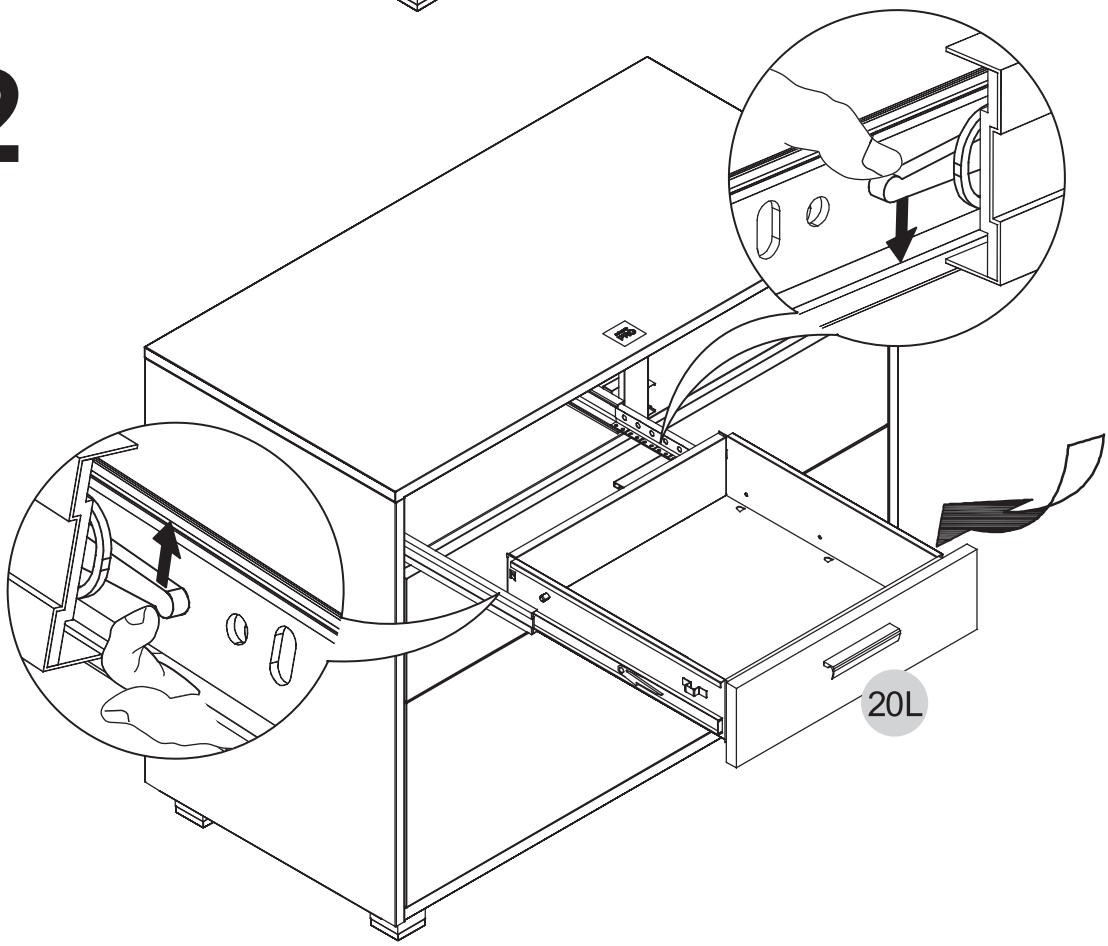

33

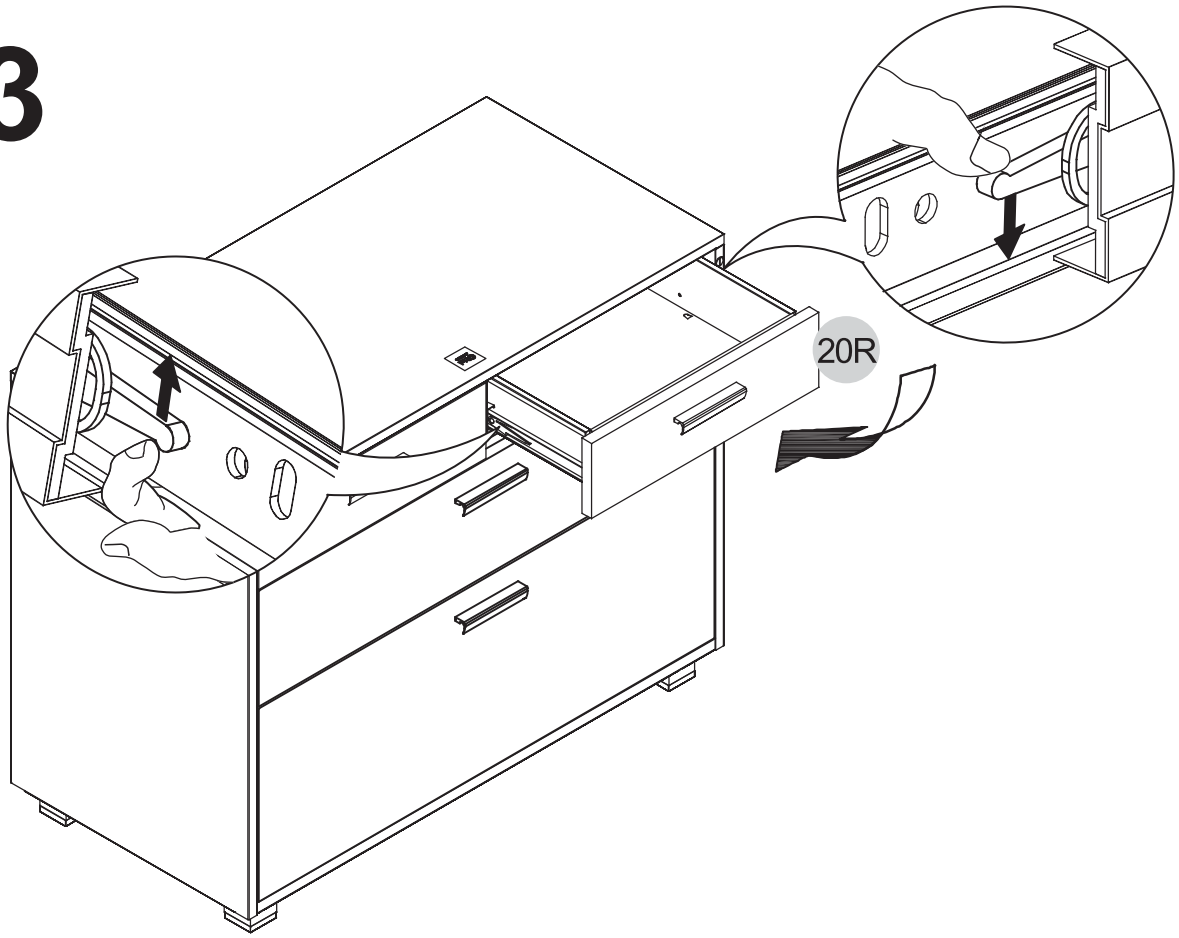

34

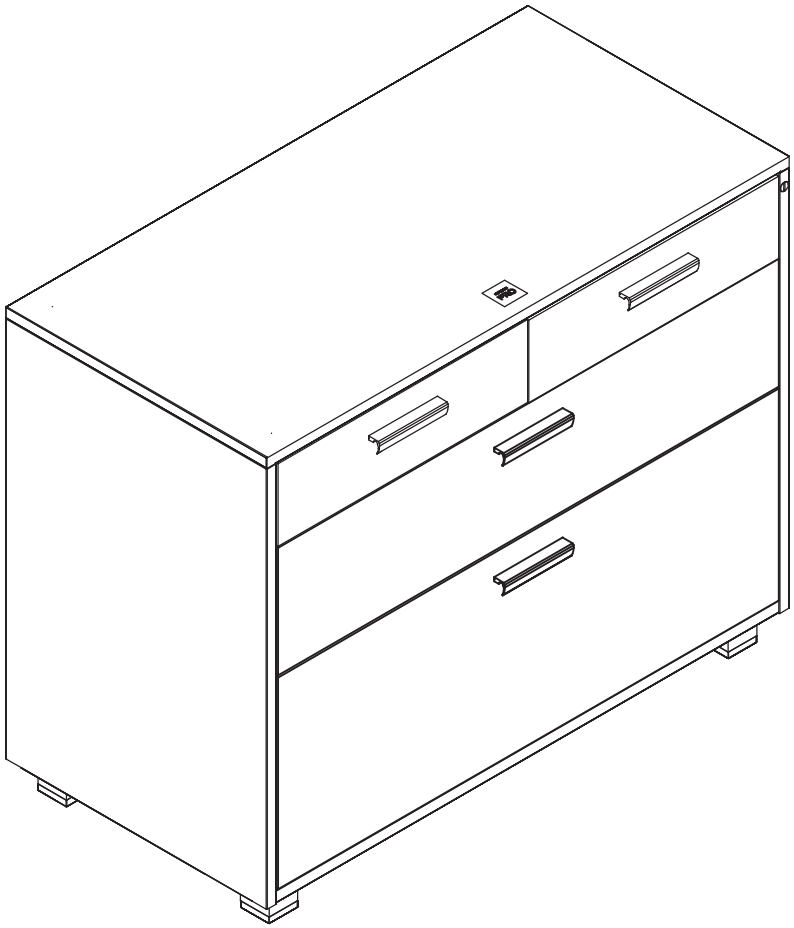

Swinton Avenue Trading Ltd., Inc. Limited 10 Year Product Warranty

This limited warranty covers the original purchase of new product used for normal commercial, personal or household use. Swinton Avenue Trading, Inc. (SAT) warrants its products will be free from defects in materials and workmanship (normal wear and tear excepted), for ten (10) years from the date of purchase, except as provided below. SAT, at its option, will replace with a comparable product, free of charge, any product purchased from it that fails under normal use as a result of such defect. This warranty does not apply to damage caused by fire, accident, negligence, misuse, use other than as stated in product instructions, improper cleaning or other circumstances not directly attributable to defects in materials and workmanship.

Natural variations occurring in wood or other materials will not be considered defects, and SAT does not warrant the color-fastness or matching of colors, grains, or textures of such materials. This warranty does not apply to: modifications of the product, attachments to the product not approved by SAT, and products that were not installed, used, or maintained in accordance with product instructions and warnings.

This warranty has the following exceptions: Fabrics, foam, veneer finishes and other covering materials are warranted for three years from date of purchase.

Proof of purchase is required in the form of a receipt (copy or original) to validate warranty. If you do not have a copy of your store receipt and paid using a check or a major credit card, a copy can be obtained from the Office Depot® receipt retrieval department at 1-800-721-6592.

If SAT chooses to provide a refund for such product, it will be fulfilled in the form of an Office Depot Merchandise card. Claims fulfilled in this manner take approximately 90 days to process.

SAT PROVIDES THIS LIMITED WARRANTY IN LIEU OF ALL OTHER WARRANTIES EITHER EXPRESSED OR IMPLIED. EXPRESSLY EXCLUDED ARE ALL WARRANTIES OF FITNESS FOR A PARTICULAR PURPOSE OR MERCHANTABILITY. OFFICE DEPOT'S SOLE OBLIGATION AND THE USER'S EXCLUSIVE REMEDY UNDER THIS WARRANTY SHALL BE LIMITED TO THE REPAIR, REFUND (IN THE FORM OF AN OFFICE DEPOT MERCHANDISE CARD) OR REPLACEMENT AT SAT'S SOLE DISCRETION AND COST, OF PRODUCT OR COMPONENTS.

IN NO EVENT SHALL SAT, ITS AFFILIATES, SUBSIDIARIES OR PARENT COMPANIES BE RESPONSIBLE FOR CONSEQUENTIAL, SPECIAL, OR INCIDENTAL DAMAGES ARISING OUT OF A CLAIM OF DEFECTIVE PRODUCT EVEN IF SAT HAS BEEN ADVISED OF THE POSSIBILITY OF SUCH DAMAGES.

SOME STATES OR PROVINCES DO NOT ALLOW THE EXCLUSION OF IMPLIED WARRANTIES OR LIMITATIONS ON HOW LONG AN IMPLIED WARRANTY LASTS OR THE EXCLUSION OR LIMITATION OF INCIDENTIAL OR CONSEQUENTIAL DAMAGES SO THE ABOVE LIMITATIONS MAY NOT APPLY TO YOU. THIS WARRANTY GIVES YOU SPECIFIC LEGAL RIGHTS, AND YOU MAY ALSO HAVE OTHER RIGHTS WHICH MAY VARY BY STATE OR PROVINCE.

THIS WARRANTY APPLIES ONLY TO THE U.S. AND CANADA.

Service Instructions
Please call: 1-888-912-8430 for warranty service.

Swinton Avenue Trading Ltd., Inc. Garantie limitée de 10 ans

Cette garantie limitée couvre les produits neufs utilisés dans le cadre d'applications commerciales ou domestiques normales. Swinton Avenue Trading, Inc. (SAT) garantit ses produits contre les défauts de matériel et de main-d'oeuvre (à l'exception de l'usure normale) durant 10 ans à compter de la date d'achat, à l'exception des conditions ci-dessous. SAT, à son gré, remplacera sans frais tout produit défectueux dans des conditions d'usure normale par un produit comparable. La présente garantie ne s'applique pas aux dommages causés par le feu, un accident, la négligence, l'usage abusif, le non-respect des instructions, un nettoyage inapproprié ou autre circonstance non directement attribuable à des défauts de matériel et de main-d'oeuvre.

Les variations naturelles du bois et des autres matériaux utilisés ne sont pas considérées comme des défauts, et SAT ne garantit pas les couleurs, les grains et les textures de ces matériaux. La présente garantie ne s'applique pas aux produits modifiés, aux fixations non approuvées par SAT et aux produits n'ayant pas été installés, utilisés et entretenus conformément aux instructions et aux avertissements fournis avec le produit.

Les tissus, la mousse, les placages et les autres matériaux de recouvrement sont garantis pendant trois (3) ans à compter de la date d'achat.

Le reçu d'origine ou une copie est nécessaire pour valider la garantie. Si vous avez payé par chèque ou carte de crédit, vous pouvez obtenir une copie de reçu auprès de Office Depot® en composant le 1-800-721-6592.

Si SAT décide de rembourser le prix d'achat d'un tel produit, le remboursement sera offert sous forme de carte d'achat Office Depot. Veuillez allouer 90 jours pour le traitement des réclamations.

CETTE GARANTIE EST FOURNIE EN LIEU ET PLACE DE TOUTE AUTRE GARANTIE. SONT EXCLUES TOUTES LES GARANTIES D'ADÉQUATION À UN USAGE SPÉCIFIQUE ET DE QUALITÉ SATISFAISANTE. LA SEULE OBLIGATION D'SAT ET VOTRE SEUL RECOURS EN VERTU DE CETTE GARANTIE SONT LIMITÉS À LA RÉPARATION DU PRODUIT, AU REMBOURSEMENT SOUS FORME DE CARTE D'ACHAT OFFICE DEPOT OU AU REMPLACEMENT DU PRODUIT OU DE COMPOSANTS À SES FRAIS.

SAT, SES FILIALES, SES COMPAGNIES ASSOCIÉES ET SES SOCIÉTÉS MÈRES NE PEUVENT ÊTRE TENUES RESPONSABLES DES DOMMAGES INDIRECTS OU PARTICULIERS INHÉRENTS À UNE RÉCLAMATION POUR PRODUIT DÉFECTUEUX MÊME SI LA POSSIBILITÉ D'UN TEL DOMMAGE A ÉTÉ DÉJÀ ÉTÉ PORTÉE À LA CONNAISSANCE D'SAT.

CERTAINS ÉTATS ET CERTAINES PROVINCES INTERDISANT L'EXCLUSION OU LES RESTRICTIONS DE DURÉE DES GARANTIES IMPLICITES OU L'EXCLUSION DES DOMMAGES INDIRECTS, LES RESTRICTIONS CI-DESSUS PEUVENT NE PAS S'APPLIQUER À VOUS. LA PRÉSENTE GARANTIE VOUS CONFÈRE DES DROITS JURIDIQUES SPÉCIFIQUES ET VOUS POUVEZ DISPOSER D'AUTRES DROITS, LESQUELS PEUVENT VARIER SELON L'ÉTAT OU LA PROVINCE.

CETTE GARANTIE S'APPLIQUE UNIQUEMENT AU CANADA ET AUX ÉTATS-UNIS.

Procédure de réclamation en vertu de la garantie
Pour faire une réclamation, composez le 1-888-912-8430.

Swinton Avenue Trading Ltd., Inc. Garantía limitada de 10 años para el producto

Esta garantía limitada cubre la adquisición original de un producto nuevo utilizado con fines comerciales, personales o domésticos normales. Swinton Avenue Trading, Inc. (SAT) garantiza que sus productos estarán exentos de defectos materiales y de fabricación (a excepción de los derivados de un uso y desgaste normal) durante 10 años a partir de la fecha de compra del producto, con la salvedad de lo dispuesto a continuación. SAT, a su discreción, sustituirá de forma gratuita por un producto de características similares cualquier producto adquirido que no soporte unas condiciones de uso normales como consecuencia de dicho defecto. Esta garantía no se aplica a daños causados por incendio, accidente, negligencia, uso incorrecto o cualquier otro uso no especificado en las instrucciones del producto, así como a daños causados por una limpieza incorrecta o por otras circunstancias no atribuibles de forma directa a defectos en los materiales y la fabricación.

Los cambios atribuibles a la propia naturaleza de la madera u otros materiales no se considerarán defectos y SAT no garantiza la resistencia del color o la coincidencia del color, el veteado o la textura de dichos materiales. Esta garantía no se aplica a: modificaciones del producto, accesorios del producto no aprobados por SAT y productos no instalados, utilizados o mantenidos de acuerdo a las instrucciones y advertencias del producto.

Esta garantía cuenta con las siguientes excepciones: el tejido, la espuma, el acabado de chapa y el resto de materiales de revestimiento tienen una garantía de tres años a partir de la fecha de compra.

Es necesario presentar el recibo (copia u original) como prueba de compra para validar la garantía. Si no tiene una copia del recibo de la tienda y realizó el pago mediante cheque o tarjeta de crédito, puede conseguir una copia a través del departamento de recuperación de recibos de Office Depot® en el teléfono 1-800-721-6592.

En el caso de que SAT decida reembolsar dicho producto, este reembolso se realizará mediante una tarjeta comercial de Office Depot. Las reclamaciones realizadas a través de este método se procesarán en aproximadamente 90 días.

ESTA GARANTÍA LIMITADA DE SAT SUSTITUYE A TODAS LAS DEMÁS GARANTÍAS, YA SEAN EXPLÍCITAS O IMPLÍCITAS. QUEDAN EXPRESAMENTE EXCLUIDAS TODAS LAS GARANTÍAS DE ADECUACIÓN PARA UN DETERMINADO FIN O COMERCIABILIDAD. LA ÚNICA OBLIGACIÓN DE SAT Y EL ÚNICO RECURSO DEL USUARIO EN VIRTUD DE ESTA GARANTÍA CONSISTIRÁ EN LA REPARACIÓN, REEMBOLSO (MEDIANTE UNA TARJETA COMERCIAL DE OFFICE DEPOT) O SUSTITUCIÓN, SEGÚN ESTIME OPORTUNO ODP Y ASUMIENDO TODOS LOS COSTES, DEL PRODUCTO O SUS COMPONENTES.

EN NINGÚN CASO SAT, SUS AFILIADOS, SUBSIDIARIOS O EMPRESAS MATRICES SERÁN RESPONSABLES DE DAÑOS DERIVADOS, ESPECIALES O NO INTENCIONADOS PROCEDENTES DE UNA RECLAMACIÓN POR UN PRODUCTO DEFECTUOSO, AUNQUE SE HAYA ADVERTIDO A SAT DE LA POSIBILIDAD DE TALES DAÑOS.

ALGUNAS ESTADOS O PROVINCIAS NO PERMITEN LA EXCLUSIÓN DE GARANTÍAS IMPLÍCITAS, LAS LIMITACIONES SOBRE LA DURACIÓN DE UNA GARANTÍA IMPLÍCITA O LA EXCLUSIÓN O LIMITACIÓN DE DAÑOS DERIVADOS O NO INTENCIONADOS, POR LO QUE ES POSIBLE QUE LAS LIMITACIONES MENCIONADAS NO SE APLIQUEN EN SU CASO. ESTA GARANTÍA OTORGA AL USUARIO DERECHOS LEGALES ESPECÍFICOS; ADEMÁS, ES POSIBLE QUE GOCE DE OTROS DERECHOS QUE VARÍAN SEGÚN EL ESTADO O LA PROVINCIA.

ESTA GARANTÍA SE APLICA SÓLO EN EE. UU. Y CANADÁ.

Instrucciones de servicio
Llame al 1-888-912-8430 para obtener más información sobre el servicio de garantía.